# ENFANTS

2001

## Plus de 30 modèles

de 2 à 16 ans
pour filles et
garçons

Été 2001

Rendez-vous
avec
L'ours Théophile
pour la leçon
de tricot.

PHILDAR

PHILDAR
Création

345 0000
ANTS 1
NCE
3 307672 476544

# Un été toutes voiles dehors

Qu'il fait bon vivre sous les tropiques, surtout à l'ombre des palmiers, répliqueront les filles pendant que les garçons, en bons marins, préfèrent jouer l'aventure du large. Gantés de blanc et fin prêts pour la cérémonie, nos petits anges sont vraiment à croquer tandis que sur les chemins de Katmandou, les danseuses font chanter les couleurs "très tendances" de l'été. Décidément PHILDAR nous fait bien flasher cette année.

# Camaïeux entre ciel et terre

1 – Pull court
en rét. Cascade.
Explications :
4 à 16 ans.

NOUVELLE QUALITE

FACILE A TRICOTER

2 – Pull
en rét. Croisière.
Explications :
4 à 16 ans.

FACILE A TRICOTER

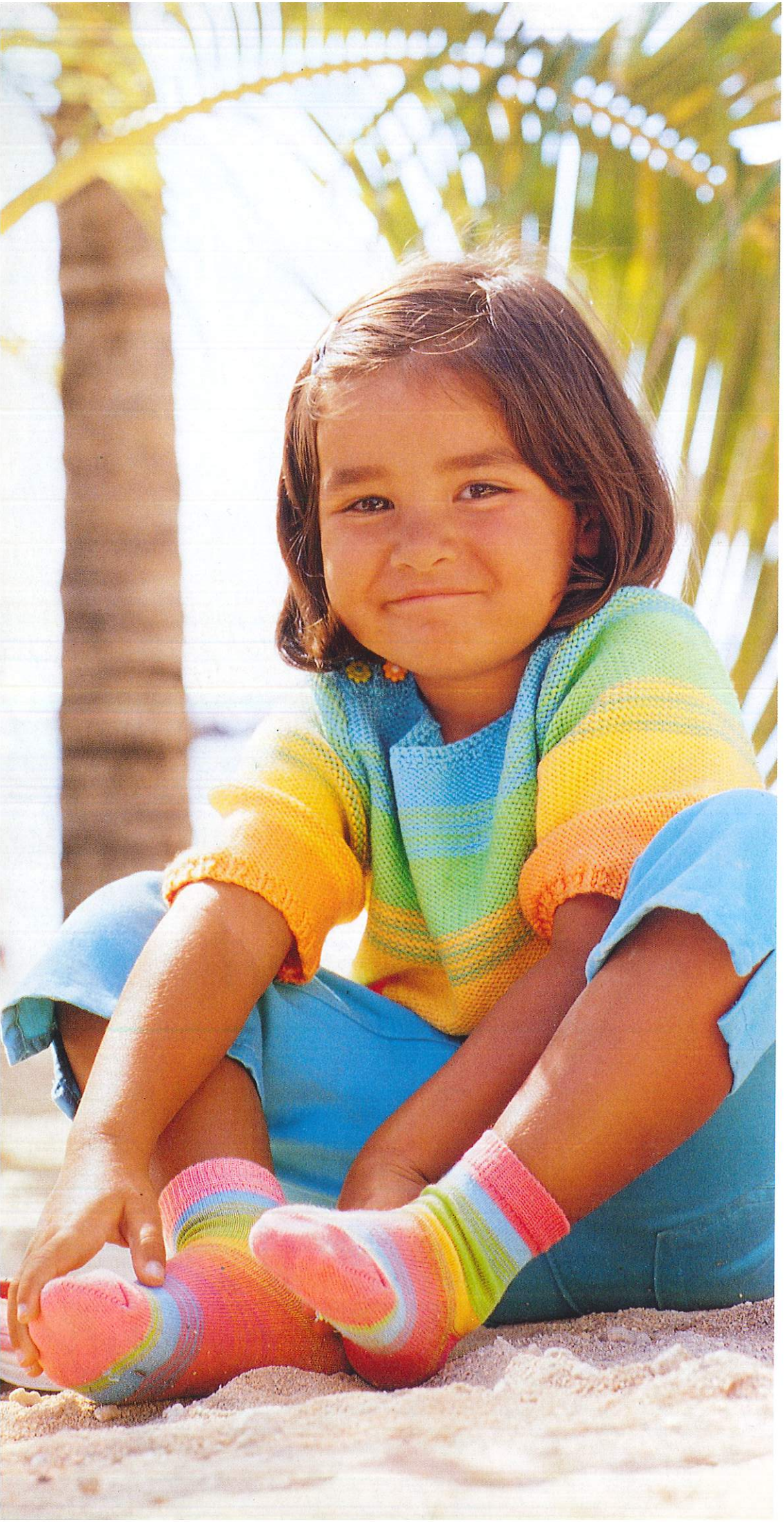

3 – Pull court
en rél. Lambswool.
Explications :
2 à 12 ans.
Boutons,
chaussettes
coordonnés
"DELICES"
réf. 001.723
commercialisés
chez Phildar.

N° 3

FACILE A TRICOTER

QUICK PHIL

4 – Pull en rél.
Paper Phil.
Explications :
4 à 16 ans.
Dans votre
boutique Phildar :
Fichu "NIQUITA"
réf. 204.311.0001.

NOUVELLE QUALITE

FACILE A TRICOTER

N° 6

**5** – Débardeur

en rél. Camargue.

Explications :

4 à 14 ans.

NOUVELLE QUALITE

N°2 1/2

**6** – Châle

en rél. Camargue.

NOUVELLE QUALITE

N°2 1/2

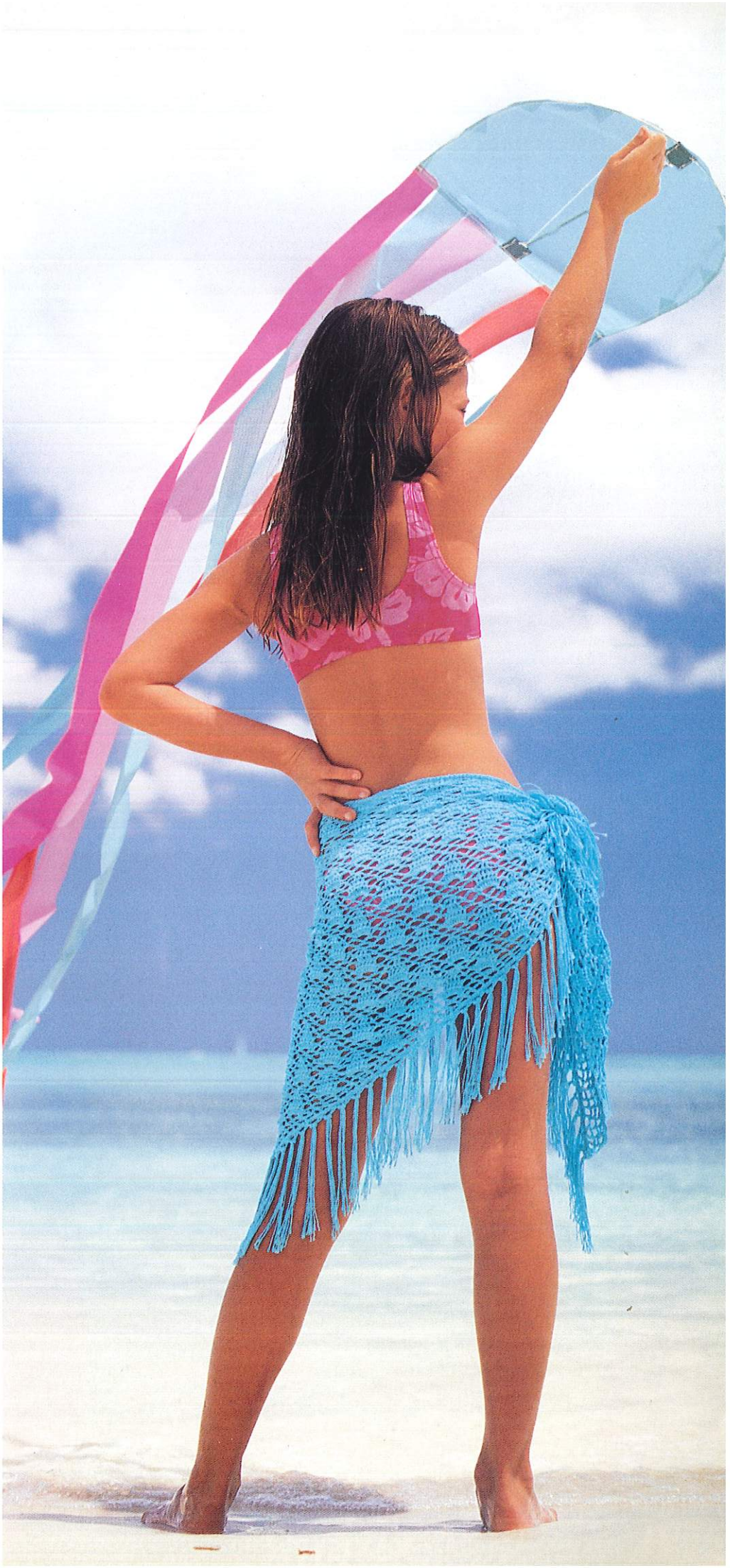

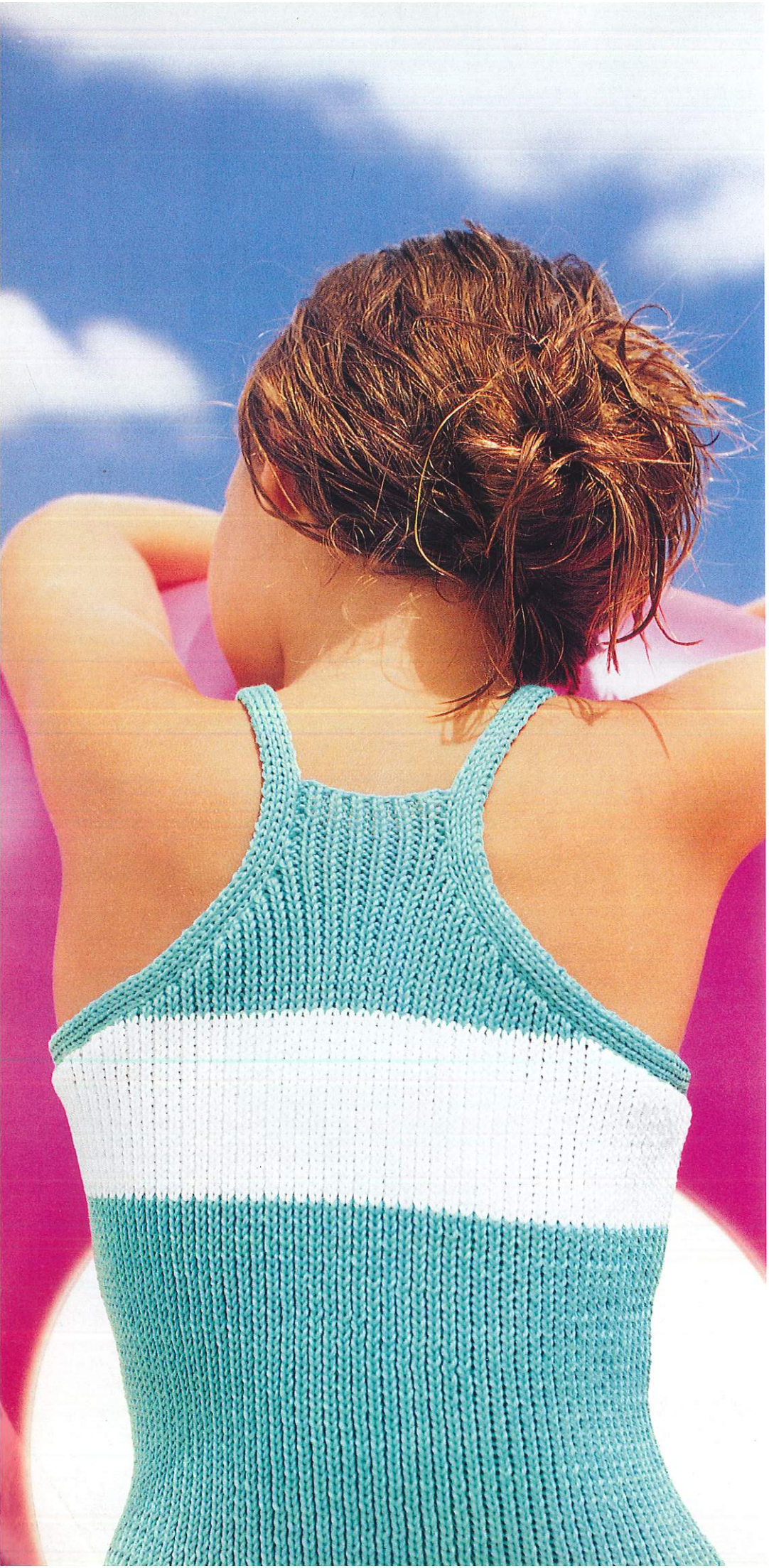

7 – Débardeur en rég.
Coton d'Egypte n° 3.
Explications :
4 à 16 ans.

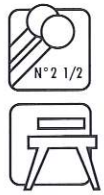




FACILE A TRICOTER

8 – Pull
en rég. Croisière
(expliqué également
version manches
longues).
Explications :
2 à 12 ans.
Dans votre boutique
Phildar : Chapeau
raphia "CELIA"
rég. 204.312.0001.

FACILE A TRICOTER

M

IMPACT de PHILDAR

10 – GILET EN RÉF. ATOUT. EXPLICATIONS : 2 À 14 ANS. BOUTONS, BOB "GREG" RÉF. 204.310.0001 COMMERCIALISÉS CHEZ PHILDAR.

N°3 1/2

# alin

# le lin pour marin

9 – Pull
en réf. Aviso.
Explications :
4 à 16 ans.
Application
commercialisée
chez Phildar.

N° 5

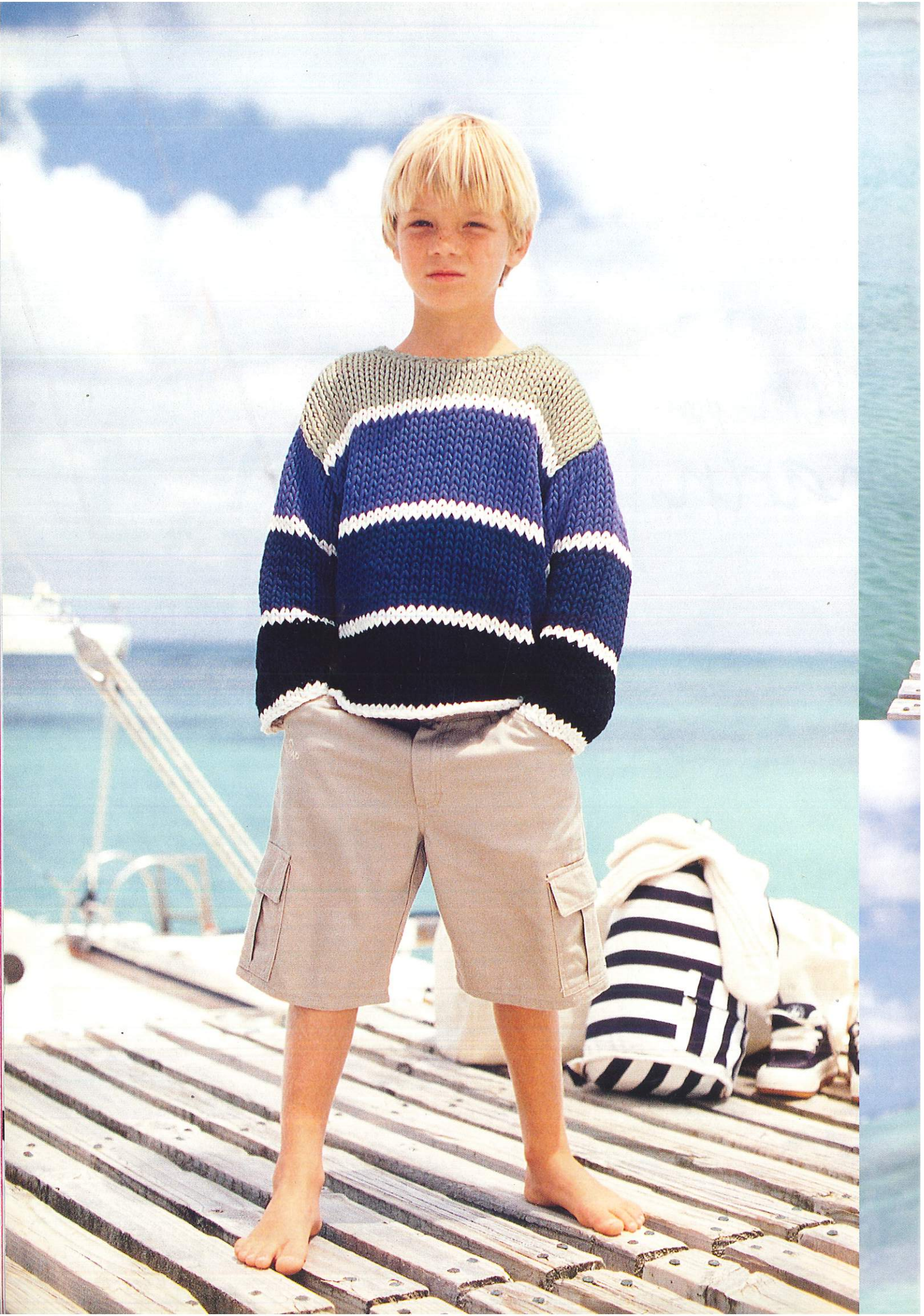

**11** – Pull en rél.

Coton n° 10.

Explications :

4 à 16 ans.

NOUVELLE QUALITE

FACILE A TRICOTER

N° 10

**12** – Pull en rél.

Coton d'Egypte n° 3.

Explications : 2 à 14 ans.

N° 3

QUICK PHIL

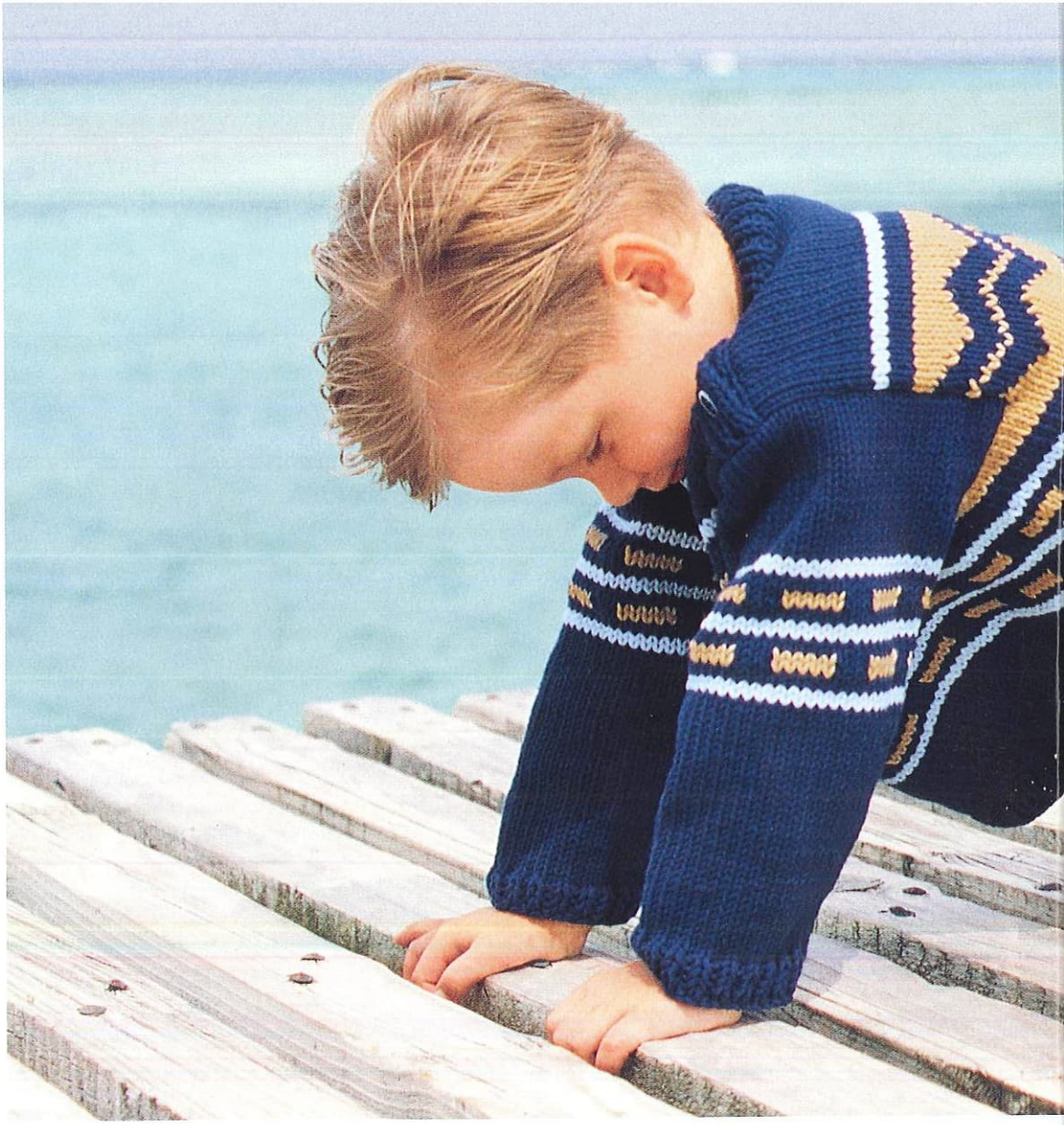

**13** – Pull
en rét. Aviso.
Explications :
2 à 14 ans.
Boutons, bob
**"GREG"** rét.
204.310.0001
commercialisés
chez Phildar.

N° 5

**14** – Pull
irlandais
en rép. Aviso.
Explications :
4 à 16 ans.

N°4 1/2

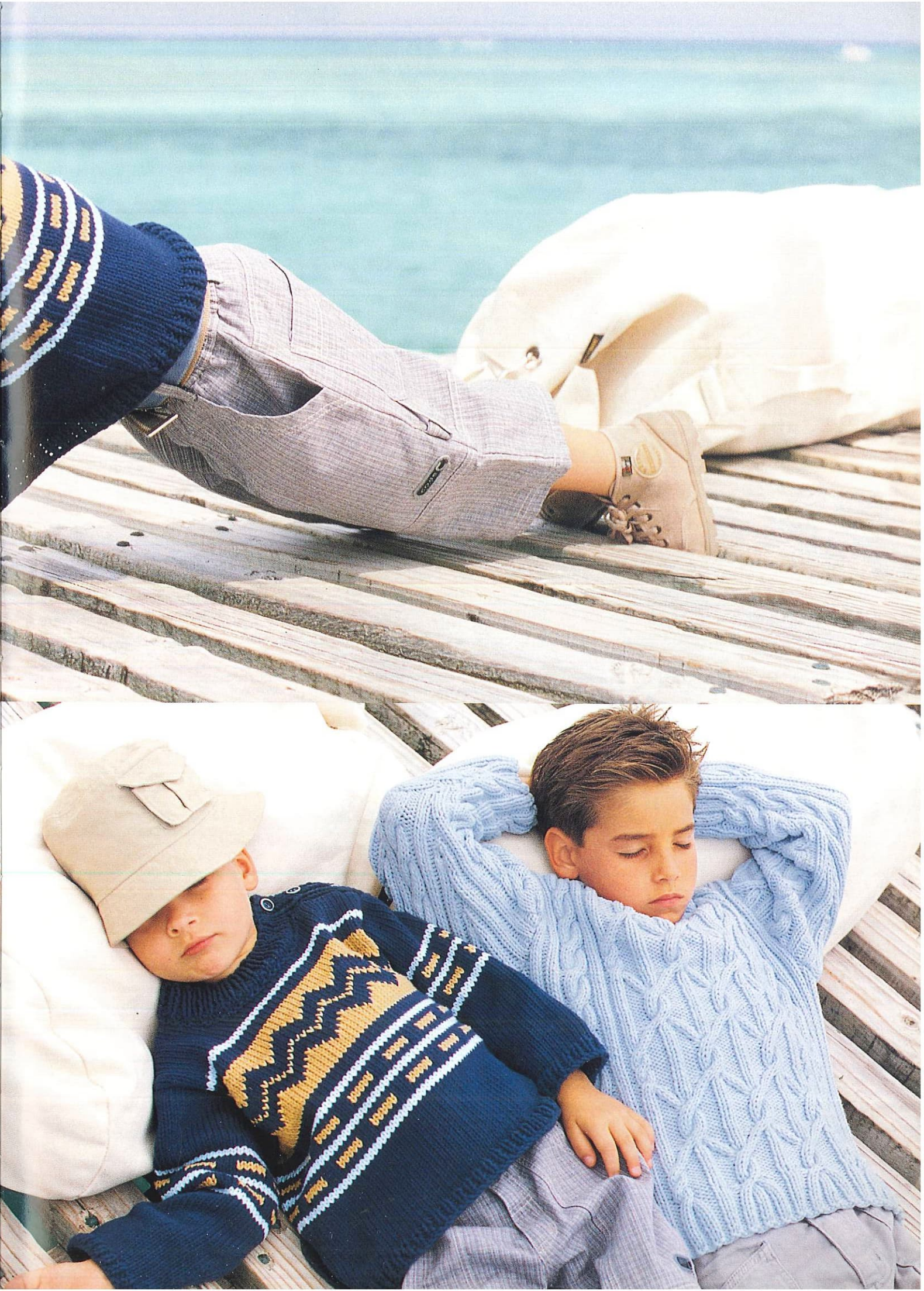

RHOVYL
RHOVYL®
antibacterial

15 – Pull
en réf. Oxygène.
Explications :
4 à 16 ans.

N° 4

16 – Pull
en réf. Cascade.
Explications :
4 à 16 ans.
Fermeture
à glissière et
application
commercialisées
chez Phildar.

N° 5

NOUVELLE QUALITE

FACILE A TRICOTER

BIG PHIL

Dans votre
boutique Phildar :
Chaussettes
coordonnées
"DAFFY"
réf. 001.724.

17/17 BIS/18 – CARDIGAN SAC ET DÉBARDEUR EN RÉF. LICORNE (CARDIGAN EXPLIQUÉ ÉGALEMENT VERSION MANCHES LONGUES). EXPLICATIONS : 2 À 12 ANS. BOUTONS COMMERCIALISÉS CHEZ PHILDAR.

N° 3

# Chic sans cérémonie

DANS VOTRE BOUTIQUE PHILDAR :
CHAPEAU "ELSA" RÉF. 204.307.0001,
GANTS LYCRA RÉF. 473.692.0021,
CHAUSSETTES "DORIANE" RÉF. 001.722.

**19** – Cardigan court en rée.
**Perlé 5** (expliqué également version manches longues).
Explications :
2 à 12 ans.
Boutons commercialisés chez Phildar.

N° 2

**20** – Cardigan court en rée.
**Coton Microfibres.**
Explications :
2 à 12 ans.
Boutons commercialisés chez Phildar.

N°3 1/2

QUICK PHIL

21/21 BIS – DÉBARDEUR ET BOLÉRO EN RÉF. LAMBSWOOL. EXPLICATIONS : 4 À 14 ANS. DANS VOTRE BOUTIQUE PHILDAR : FICHU "LOLITA" RÉF. 204.309.0001.

FACILE A TRICOTER

N° 3

QUICK PHIL

# Très Ind l'été

22 – DÉBARDEUR EN RÉF. LAMBSWOOL. EXPLICATIONS : 4 À 12 ANS. PERLES ET BOUTONS COMMERCIALISÉS CHEZ PHILDAR.

N° 3

QUICK PHIL

i e n

Très Indien l'été

Dans votre boutique Phildar :
Fichu "LOLITA"
réf. 204.309.0002.

24 – Pull court
en rél. Paper Phil.
Explications :
2 à 10 ans.
Bouton
commercialisé
chez Phildar.

NOUVELLE QUALITE

FACILE A TRICOTER

N° 6

23 – Débardeur
en rél.
Paper Phil.
Explications :
4 à 14 ans.

N° 5

N° 7

NOUVELLE QUALITE

Très Indien l'été

25 – Pull à capuche sans manches en rép. Coton d'Egypte n° 3.
Explications : 6 à 16 ans.
Cordon de serrage commercialisé chez Phildar.

N° 3

FACILE A TRICOTER

QUICK PHIL

# On a flashé sur le noir et blanc

26 – Pull en rép. Coton d'Egypte n° 3.
Explications : 4 à 16 ans.

N° 3

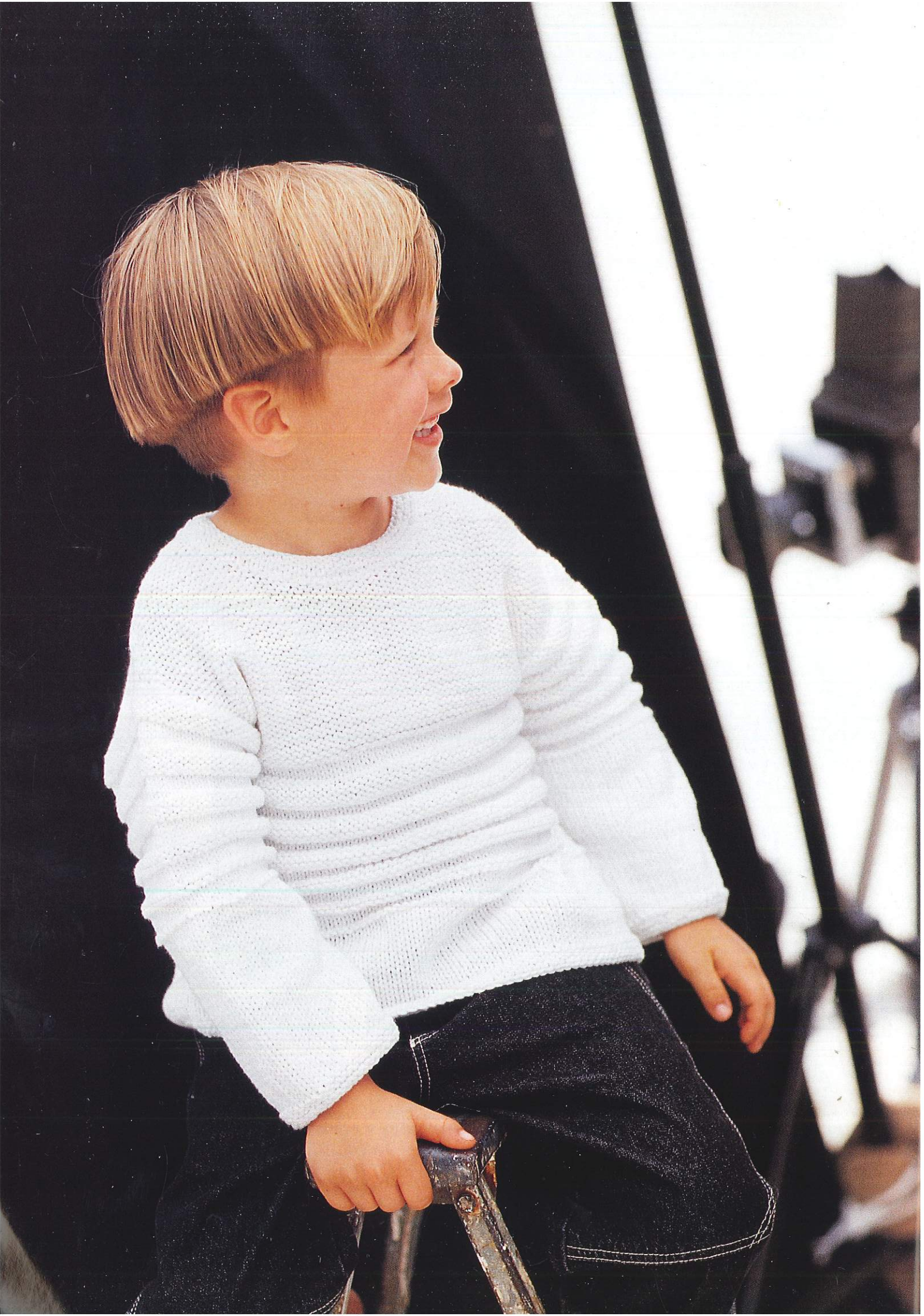

**27** – Pull

en rél.

**Cabotage.**

Explications :

2 à 14 ans.

FACILE A TRICOTER N° 4

**28** – Pull

en rél. **Aviso.**

Explications :

2 à 16 ans.

FACILE A TRICOTER N° 5

COMPANY
JEANS
STREETWEAR

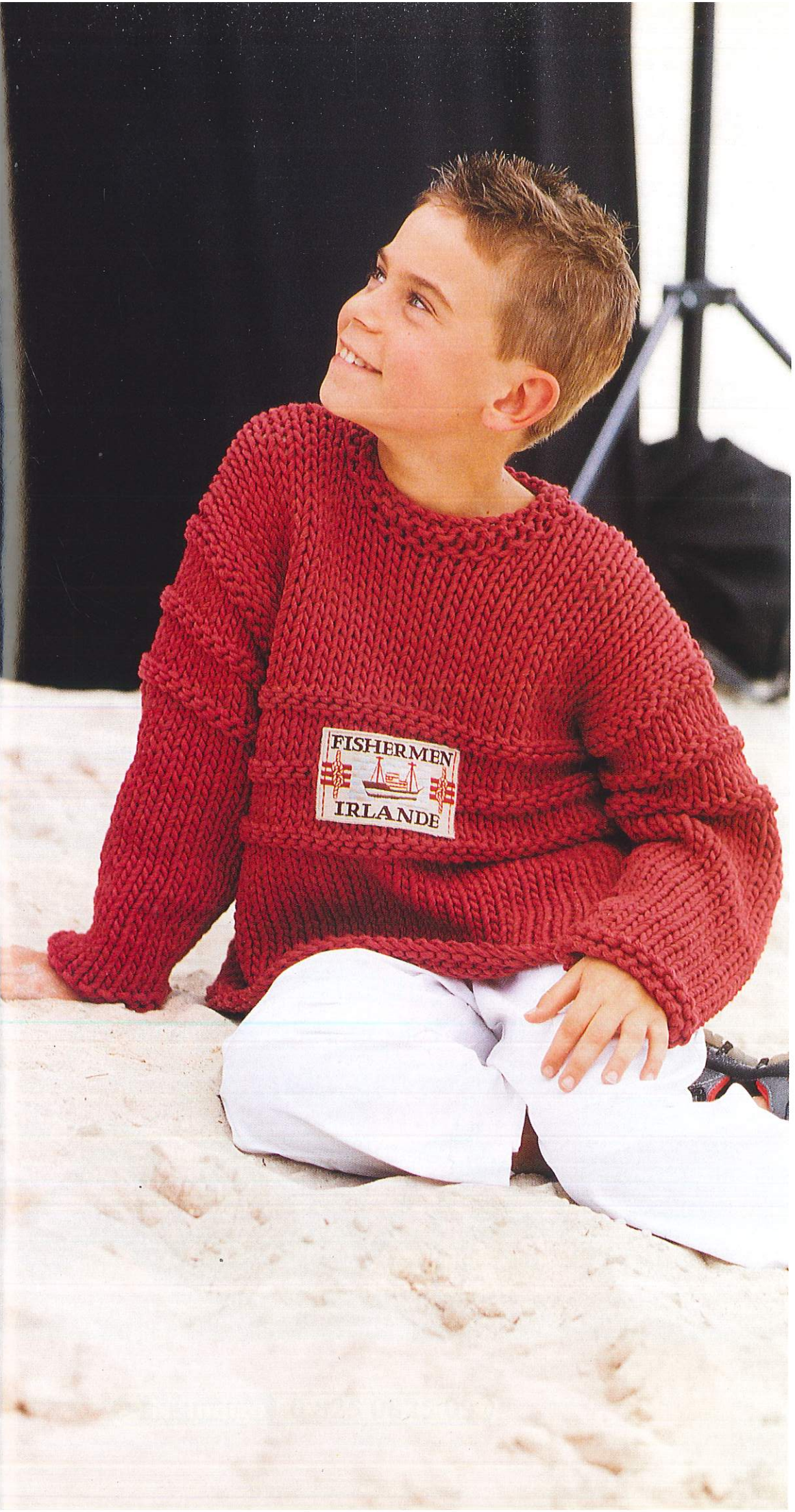


**29** – Débardeur
en rép. **Lin.**
Explications :
2 à 14 ans.
Application
commercialisée
chez Phildar.

N° 2 1/2

**30** – Pull
en rép.
**Coton n° 10.**
Explications :
4 à 16 ans.
Application
commercialisée
chez Phildar.

FACILE A TRICOTER

N° 9

# Apprends à tricoter avec l'Ours Théophile !

## Aujourd'hui le JERSEY ENDROIT

*Ton ami Théophile a très envie lui aussi d'un pull marin pour l'été. Pour cela, il a décidé de t'apprendre à tricoter... Tu vas voir, c'est facile et amusant, il suffit de suivre ses explications. Dans chaque album, il te donne rendez-vous avec un point nouveau et un modèle à sa taille A toi de jouer maintenant !*

31 – Pull de l'ours Théophile en rét. Coton d'Egypte n° 3. Application et Ton ami Théophile rét. 204.252.0001 commercialisés chez Phildar.

FACILE A TRICOTER N° 3

Et voilà, maintenant tu sais faire la maille endroit et la maille envers. Le pull de Théophile est fait en jersey, pour faire du jersey, tu fais un rang de mailles endroit, puis un rang de mailles envers et de nouveau un rang de mailles endroit... et ainsi de suite.
Pour réaliser le premier pull de ton ours, retrouve vite les indications dans le cahier explicatif.

## LA MAILLE ENDROIT

**1** Mets ton aiguille avec les mailles sous le bras gauche. Place la deuxième aiguille sous le bras droit et pique là dans la première maille de l'aiguille gauche.

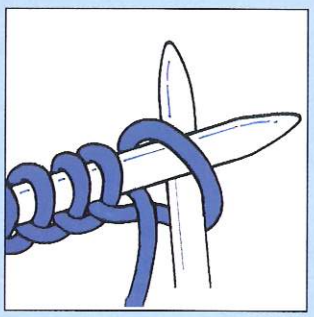

**2.** Fais passer le fil sur le bout de l'aiguille droite et ramène l'aiguille droite avec le fil à travers la maille.

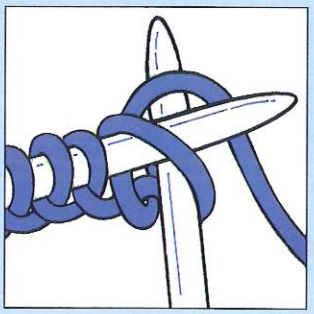

**3.** Ensuite, laisse tomber la première maille de l'aiguille gauche tout doucement pour ne pas laisser tomber les suivantes.

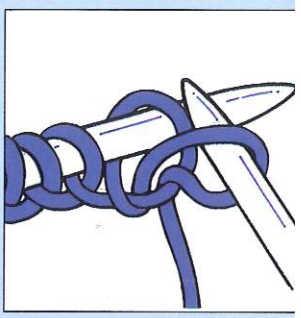

**4.** Tu sais maintenant faire une maille endroit

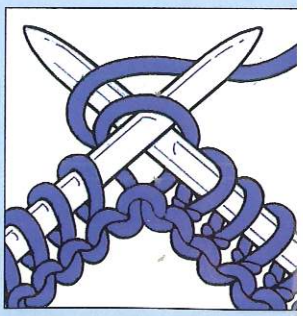

## TAILLE UNIQUE

## QUALITÉ (Nombre de pelotes)

| QUALITE | COLORIS | Taille unique |
|---|---|---|
| COTON D'EGYPTE N°3 | MARINE | 2 |

**Composition du modèle :**
100 % Coton

## AIGUILLES
N° 3

## FOURNITURES
Commercialisées chez PHILDAR
1 application réf. : 478 - 684 - 0536

## POINT EMPLOYÉ
**Jersey :**
Pour faire du jersey, tu fais un rang de mailles endroit, puis un rang de mailles envers.

## ÉCHANTILLON
**Important :** il est indispensable à la réalisation d'un tricot aux bonnes dimensions : voir page 2
10 cm de jersey, aig. n° 3 = 26 m. et 34 rgs

## DOS et DEVANT

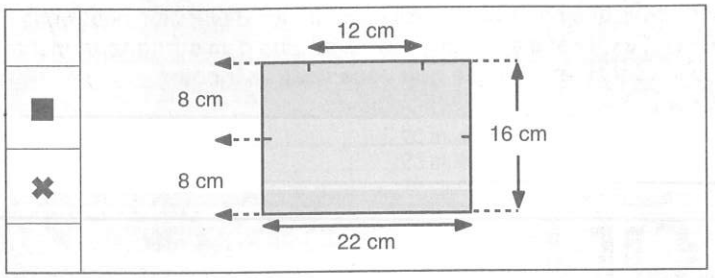


LE DOS ET LE DEVANT SONT IDENTIQUES.
✖ → Monte 59 mailles, aiguilles n° 3 et tricote en jersey (voir point employé).

■ → A 8 cm de hauteur totale, marque les mailles lisières d'un fil de couleur pour repérer les emmanchures et continue droit.

A 16 cm de hauteur totale, rabats souplement toutes les mailles en plaçant un fil de couleur à 14 mailles des extrémités (pour repérer les épaules).

## MANCHES

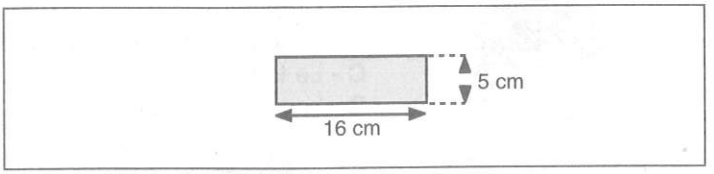


Monte 43 mailles, aiguilles n° 3 et tricote en jersey (voir point employé) pendant 5 cm puis rabats souplement toutes les mailles.
Tricote la seconde manche semblable.

## ASSEMBLAGE
Fais les différentes coutures en te reportant aux conseils pages 4 et 5.

Couds l'application au milieu du devant (voir photo).

Fais les coutures des épaules et monte les manches aux emmanchures.

Fais les coutures des côtés et des manches.

BETTY

## LA MAILLE ENVERS

**1.** En gardant le fil devant l'aiguille droite, pique celle-ci dans la 1ère maille de l'aiguille gauche en allant de droite à gauche.

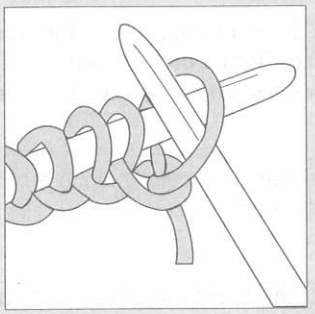

**2.** Fais passer le fil autour de la pointe de l'aiguille droite comme le dessin.

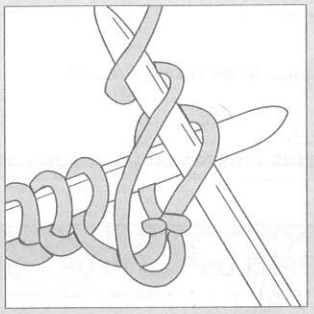

**3.** Tire la boucle vers l'arrière à travers la maille et fais avancer l'ancienne maille vers le bout de l'aiguille gauche.

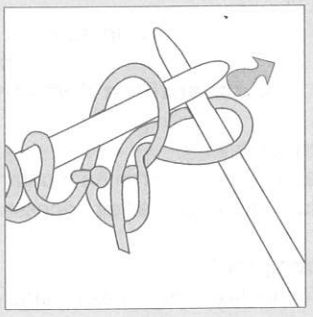

**4.** Fais tomber l'ancienne maille de l'aiguille gauche et garde la nouvelle maille sur la droite. Tu sais maintenant faire 1 maille envers

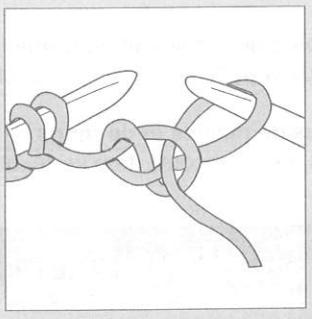

# VOTRE TAILLE À VÉRIFIER C'EST VITE FAIT

**Prenez soigneusement vos mesures, directement sur le corps et sans serrer.**
**Si vous hésitez entre 2 tailles, choisissez toujours la plus grande.**

**A** - La stature.
**B** - Le tour de poitrine : se prend bien horizontalement au niveau de la pointe des seins.
**C** - Le tour de taille : au creux de la taille.
**D** - Le tour de hanches : à l'endroit le plus fort.

| *ENFANTS* | Ages | 2 ans | 4 ans | 6 ans | 8 ans | 10 ans | 12 ans | 14 ans | 16 ans |
|---|---|---|---|---|---|---|---|---|---|
| | Statures en cm | 86 | 102 | 114 | 126 | 138 | 150 | 162 | 168 |
| | Tours de poitrine en cm | 52 | 56 | 60 | 64 | 69 | 76 | 84 | 88 |
| | Tours de taille en cm | 48 | 52 | 54 | 56 | 59 | 62 | 64 | 68 |
| | Tours de hanches en cm | 56 | 60 | 64 | 68 | 74 | 81 | 89 | 89 |

**Pour repérer les détails de votre taille**

Tous les modèles de cet album sont expliqués en plusieurs tailles, pour plus de facilité, nous vous conseillons de faire une **photocopie de l'explication** afin de pouvoir, à l'aide d'un **surligneur**, mettre en avant tous les **détails** concernant **la taille que vous désirez tricoter**.

# L'ÉCHANTILLON INDISPENSABLE

**Trop souvent négligée, la réalisation d'un échantillon est indispensable pour obtenir un tricot aux bonnes dimensions.**
***L'échantillon doit être conforme en mailles et en rangs à celui du modèle choisi.***

**Comment le tricoter ?**
Faites un carré de 15 cm environ en montant un nombre de mailles supérieur à celui indiqué aux 10 cm. (Pour les points fantaisie, tenir compte du nombre de mailles nécessaire pour obtenir des motifs complets).

**Comment le compter ?**
Au centre de l'échantillon, délimitez à l'aide d'épingles un carré de 10 cm de côté. Vérifiez le nombre de mailles et de rangs contenus dans ce carré.

**Vous avez moins de mailles et de rangs :**
cela indique que vous tricotez trop lâche, utilisez alors des aiguilles plus fines ou un crochet plus fin.

**Vous avez plus de mailles et de rangs :**
cela indique que vous tricotez trop serré, utilisez alors des aiguilles plus grosses ou un crochet plus gros.

**RETROUVEZ LA BOUTIQUE PHILDAR LA PLUS PROCHE SUR NOTRE SERVEUR VOCAL AU N° 01 47 45 73 73**

**Nos modèles de couverture sont expliqués pages 33, 36, et 64 numéros 14, 15, et 27**

MODELES " EXCLUSIFS "
Toute reproduction commerciale est interdite sans autorisation spéciale de **PHILDAR**

# PHILDAR
Créations

## GROUPES DE QUALITES

| N° GROUPE | N° AIGUILLES | ÉCHANTILLONS 10 x 10 cm en jersey | QUALITÉS | SOLUTIONS DE REMPLACEMENT |
|---|---|---|---|---|
| | 10 | 9 m. et 12 rgs | **COTON N°10** | |
| | | 8 m. et 13 rgs | **MICHKA** | |
| | 8 | 10 m. et 14 rgs | **SPORT N° 8** | |
| | 6 | 11 m. et 18 rgs | **NEIGE** | |
| | 6 | 14 m. et 20 rgs | **PAPER PHIL** | |
| | 7 | 15 m. et 22 rgs | **CROISIÈRE** | |
| | | 13 m. et 16 rgs | **ONDIAFLAMME** | **ou** 3 fils du groupe n° **7** |
| | 6 ou 7 | 13 m. et 18 rgs | **POLAIRE** | **ou** 1 fil groupe n° **5** et 1 fil groupe n° **7** |
| | | 13 m. et 17 rgs | **SPORT N° 6** | **ou** 2 fils groupe n° **6** et 1 fil groupe n° **9** |
| | | 17 m. et 22 rgs | **AVISO** | |
| **4** | 5 ou 6 | 15 m. et 22 rgs | **LIANE** | **ou** 2 fils groupe n° **6** |
| | | 16 m. et 21 rgs | **NEBULEUSE** | **ou** 1 fil groupe n° **6** et 2 fils groupe n° **9** |
| | | 16 m. et 22 rgs | **SPORT LAINE** | |
| | | 19 m. et 26 rgs | **CABOTAGE** | |
| **5** | 4 ou 5 | 17 m. et 22 rgs | **CASCADE** | **ou** 3 fils groupe n° **9** |
| | | 19 m. et 27 rgs | **PÉGASE +** | |
| | | 18 m. et 25 rgs | **SOFT 4** | |
| | 4 | 15 m. et 28 rgs | **Réf.: CRISTAL** | |
| | | 20 m. et 26 rgs | **COLOR TWEED** | |
| **5 bis** | 4 | 20 m. et 25 rgs | **KID MOHAIR N° 4** | |
| | | 20 m. et 25 rgs | **LAURÉATE** | |
| | | 20 m. et 26 rgs | **NORVEGE** | |
| | | 23 m. et 30 rgs | **LACET** | |
| | 3,5 | 16 m. et 28 rgs | **HORIZONS** | |
| | | 16 m. et 28 rgs | **PHIL'VELOURS** | |
| | 3,5 | 19 m. et 31 rgs | **PHIL'PELUCHE** | |
| | 3,5 | 20 m. et 32 rgs | **BOUCLETTE D'ÉTÉ** | |
| | | 23 m. et 31 rgs | **ANGORA DE PHILDAR** | |
| | | 23 m. et 32 rgs | **BRISANTS** | |
| | | 25 m. et 32 rgs | **Réf.: COTON MICROFIBRES** | |
| | | 23 m. et 30 rgs | **DYNAMIC** | |
| | | 24 m. et 32 rgs | **LAINE MÉRINOS** | |
| | | 22 m. et 32 rgs | **NAUTIQUE** | |
| **6** | 3 ou 3,5 | 23 m. et 30 rgs | **OXYGÈNE** | **ou** 2 fils groupe n° **9** |
| | | 23 m. et 31 rgs | **PHIL'LAINE** | |
| | | 24 m. et 31 rgs | **PHIL'TWEED** | |
| | | 21 m. et 30 rgs | **PURE LAINE 3,5** | |
| | | 22 m. et 31 rgs | **RANDONNÉE** | |
| | | 24 m. et 30 rgs | **SCINTILLANTE** | |
| | | 22 m. et 32 rgs | **VAGUES** | |
| | 3,5 | 23 m. et 37 rgs | **PHIL'STRETCH** | |
| | | 26 m. et 34 rgs | **COTON D'ÉGYPTE N°3** | |
| | | 26 m. et 34 rgs | **CYGNE** | |
| | | 26 m. et 35 rgs | **LAMBSWOOL** | |
| | | 28 m. et 36 rgs | **LAMÉ** | |
| | | 25 m. et 35 rgs | **LICORNE** | |
| **7** | 3 ou 3,5 | 24 m. et 34 rgs | **LIN'PHIL** | |
| | | 25 m. et 33 rgs | **PHIL'SOFT N° 3,5** | |
| | | 25 m. et 34 rgs | **PRONOSTIC +** | |
| | | 27 m. et 34 rgs | **PURE LAINE 3** | |
| | | 25 m. et 33 rgs | **Réf.: LIN** | |
| | | 24 m. et 36 rgs | **STRETCH D'HIVER** | |
| | | 25 m. et 34 rgs | **VARIANTE** | |
| **7 bis** | 3 | 26 m. et 32 rgs | **CANELIS** | |
| | 3 | 25 m. et 38 rgs | **CLAPOTIS** | |
| | | 30 m. et 40 rgs | **PERLÉ 5** | |
| | | 32 m. et 41 rgs | **PHIL'LUXE** | |
| | | 30 m. et 40 rgs | **PRÉFACE** | |
| **9** | 2,5 ou 3 | 30 m. et 40 rgs | **RELAIS 5** | |
| | | 34 m. et 52 rgs | **STEAMER** | |
| | | 30 m. et 39 rgs | **SUNSET** | |
| | | 30 m. et 40 rgs | **SUPER BABY** | |
| | | | **CAMARGUE** | crochet n° 2 |
| | | | **PERLÉ 8** | |
| | | | **RELAIS 8** | surtout crochet n° 1,25 |
| | | | **RELAIS 12** | crochet n° 1 |
| | | | **FILDOR** | |
| | | | **KHEOPS** | se tric. avec un autre fil pour des fantaisies |
| | | | **MOISSON** | |
| | | | **PAPILLON** | |

# PHILDAR Conseils

## Nos abréviations

| | | | | | | | |
|---|---|---|---|---|---|---|---|
| **aig.** → aiguille | **dim.** → diminution | **haut.** → hauteur | **rg.** → rang |
| **augm.** → augmentation | **emman.** → emmanchure | **m.** → maille | **ts.** → tous |
| **centr.** → centrale | **encol.** → encolure | **m. lis.** → maille lisière | **ttes.** → toutes |
| **ch.** → chaque | **endr.** → endroit | **pel.** → pelote | **tot.** → totale |
| **col.** → coloris | **ens.** → ensemble | **pt.** → point | **trav.** → travail |
| **cont.** → continuer | **env.** → envers | **prem.** → premier ou première | **tric.** → tricoter |
| **dern.** → dernier ou dernière | **fs.** → fois | **rab.** → rabattre | |

## Le grafting sur lisière

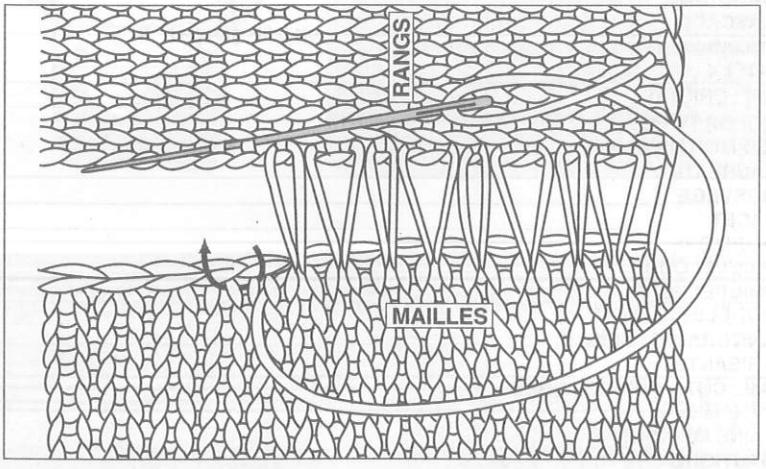


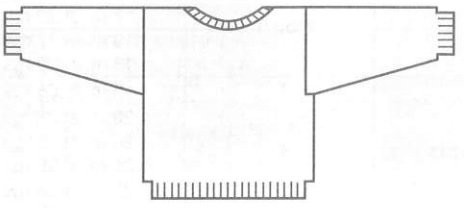

Il sert principalement à coudre les manches au corps du pull quand il s'agit d'emmanchures droites ("tube" ou "tube encastré") et il permet d'assembler des tricots qui ne sont pas dans le même sens, de façon parfaitement invisible.

**Le grafting se fait sur l'endroit du tricot.**

**1 -** Faire un point en va et vient en passant d'un côté sous les fils de rangs* et de l'autre côté derrière les mailles.

Pour équilibrer la différence qui existe entre les mailles et les rangs, il faut tantôt passer sous un fil de rang, tantôt sous 2 fils parfois **de façon irrégulière**.

Continuer de cette façon en faisant les points **très lâches sur 3 à 4 cm.**

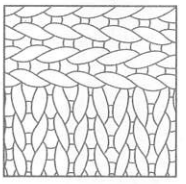

**2 -** Tirer doucement sur le fil pour resserrer les points et rapprocher les bords.

**La couture devient invisible.** Recommencer ces 2 étapes sur toute la longueur des morceaux à assembler.

**On peut coudre également les épaules en grafting** (quand il s'agit d'épaules droites). Dans ce cas on passe de chaque côté dans les mailles.

* on appelle "fil du rang" le fil horizontal qui relie 2 mailles et que l'on voit très bien en écartant le tricot.

## La couture à points arrière

Elle sert essentiellement à coudre les épaules ou les manches au corps du pull (quand il s'agit de manches montées).
Elle se fait toujours sur l'envers du tricot.
Placez les 2 morceaux à assembler endroit contre endroit.
Enfiler une aiguille avec un fil de même couleur que le tricot.
Piquer l'aiguille sous le tricot pour la ressortir au dessus dans la 2e maille.
Repartir dans la 1ère maille, et en passant sous le tricot, ressortir dans la 3e maille. Continuer ce mouvement en arrière, en avant et en arrière ... en faisant les points réguliers.

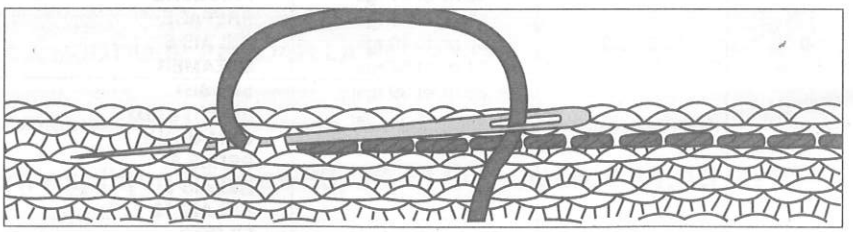

Pour coudre les manches, à cause de leur forme arrondie, il n'est pas possible de suivre les mailles régulièrement. Cependant le point se fait de la même façon.

## La couture invisible

Elle sert essentiellement à coudre les côtés et fermer les manches d'un pull.

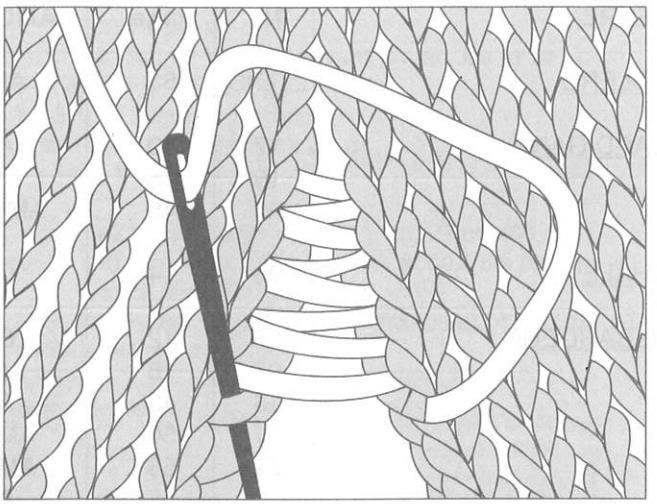

Elle se fait toujours sur l'endroit du tricot.

Placer côte à côte les 2 morceaux à assembler, endroit au dessus.

Enfiler une aiguille avec un fil de la couleur du tricot.

**1 -** Piquer l'aiguille à 1 maille de chaque bord en la passant sous le fil d'un rang* à droite, puis sous le fil du rang* à gauche en vis à vis.

Continuer de cette façon à chaque rang en faisant les points très lâches sur 3 à 4 cm.

**2 -** Tirer doucement sur le fil pour resserrer les points et rapprocher les bords. La couture devient invisible.

Recommencer ces 2 étapes sur toute la longueur des morceaux à assembler.

* on appelle "fil du rang" le fil horizontal qui relie 2 mailles et que l'on voit très bien en écartant le tricot.

## Pour coudre l'encolure

Tricoter la bande comme cela est indiqué dans l'explication.

Après les côtes, faire quelques rangs de jersey: le 1er dans le même coloris, les suivants, dans un coloris différent.

Enlever l'aiguille, les mailles sont libres.

Repasser la partie en jersey pour que les mailles n'aient plus tendance à se détricoter.

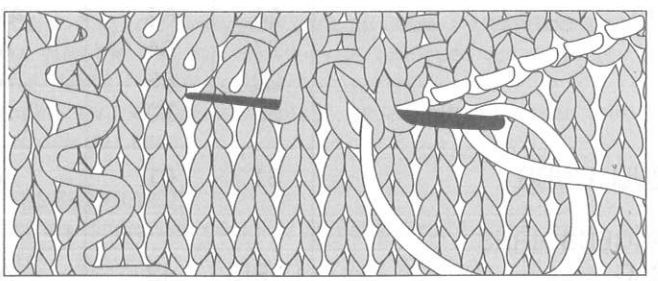

Placer la bande sur le pull en répartissant les mailles selon la forme de l'encolure : c'est-à-dire plus de mailles sur le devant (généralement plus creusé) et moins dans le dos.

Fixer la bande avec quelques épingles.

Enfiler une aiguille à laine avec le fil qui a servi à tricoter la bande d'encolure.

Détricoter les rangs de coloris différent en n'en laissant qu'un.

Cette couture se fait maille par maille à points arrière, sur l'endroit du tricot

Détricoter le dernier rang de l'autre coloris au fur et à mesure que la couture avance pour faire les points arrière dans chaque maille du rang de même coloris que les côtes. Quand la bande est entièrement fixée, la fermer par une couture invisible.

# SOMMAIRE

**A** = Aiguilles

**M** = Machine

**C** = Crochet

**B** = Machine BIG'PHIL

**Q** = Machine QUICK'PHIL


| GENRE | N° | Page | AMCBQ | QUALITÉS |
|---|---|---|---|---|
| BOLÉRO | 21 BIS | 51 | AM | LAMBSWOOL |
| CARDIGAN | 17 | 40 | A | LICORNE |
| | 19 | 45 | C | PERLÉ 5 |
| | 20 | 48 | AMCQ | Réf.COTON MICROFIBRES |
| CHÂLE | 06 | 14 | C | CAMARGUE |
| DÉBARDEUR | 05 | 12 | C | CAMARGUE |
| | 07 | 16 | AM | COTON D'EGYPTE N°3 |
| | 18 | 43 | A | LICORNE |
| | 21 | 50 | AMQ | LAMBSWOOL |
| | 22 | 53 | AMQ | LAMBSWOOL |
| | 23 | 55 | A | PAPER'PHIL |
| | 29 | 68 | AM | Réf. LIN |
| GILET | 10 | 22 | A | ATOUT |
| PULLS | 01 | 07 | AB | CASCADE |
| | 02 | 08 | A | CROISIÈRE |
| | 03 | 09 | AMCQ | LAMBSWOOL |
| | 04 | 11 | A | PAPER'PHIL |
| | 08 | 17 | A | CROISIÈRE |
| | 09 | 19 | A | AVISO |
| | 11 | 25 | A | COTON N°10 |
| | 12 | 27 | AMQ | COTON D'EGYPTE N°3 |
| | 13 | 30 | A | AVISO |
| | 14 | 33 | A | AVISO |
| | 15 | 36 | A | OXYGENE |
| | 16 | 38 | AB | CASCADE |
| | 24 | 58 | AC | PAPER'PHIL |
| | 25 | 60 | AMQ | COTOND'EGYPTE N°3 |
| | 26 | 62 | AM | COTON D'EGYPTE N°3 |
| | 27 | 64 | A | CABOTAGE |
| | 28 | 66 | A | AVISO |
| | 30 | 70 | A | COTON N°10 |
| PULL OURS | 31 | 01 | A | COTON D'EGYPTE N°3 |
| ACCESSOIRES | | | | |
| SAC | 17 BIS | 42 | A | LICORNE |

1

**PULL COURT**

**N° 345-T0-251**

BIG PHIL

## TAILLES

**a)** 4 ans - **b)** 6 ans - **c)** 8/10 ans - **d)** 12 ans - **e)** 14/16 ans
Voir tableau des tailles page 2

## QUALITE (nombre de pelotes)

| QUALITE | COLORIS | 4 ans | 6 ans | 8/10 ans | 12 ans | 14/16 ans |
|---|---|---|---|---|---|---|
| CASCADE | AZUR | 1 | 1 | 2 | 2 | 3 |

**Composition du modèle :**
72 % Acrylique
25 % Coton
3 % Polyester

## AIGUILLES

N° 4,5
N° 5.

## FOURNITURES

Commercialisées chez Phildar
Anneaux marqueurs

## POINTS EMPLOYES

**Côtes 1/1**
**Jersey.**

## ECHANTILLON

**Important :** il est indispensable à la réalisation d'un tricot aux bonnes dimensions : voir page 2
10 cm de jersey, aig. n° 5 = 17 m. et 22 rgs

## REGLAGE MACHINE

Le jersey est réalisable à la big phil au réglage n° 7,5 à titre indicatif.

## DOS et DEVANT

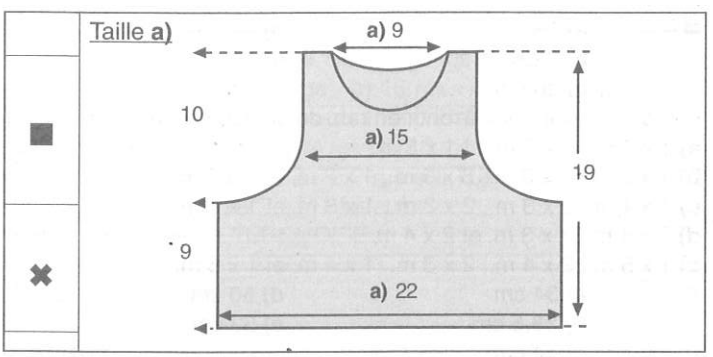


✖→Monter : **a)** 40 m. - **b)** 42 m. - **c)** 46 m. - **d)** 50 m. - **e)** 52 m., aig. n° 5, tric. en jersey **a)** droit - **b) c) d) e)** en augm. de ch. côté :
**b)** 10 rgs plus haut : 1 x 1 m.
**c)** ts les 8 rgs : 2 x 1 m.
**d)** ts les 4 rgs : 4 x 1 m. et 6 rgs plus haut : 1 x 1 m.
**e)** ts les 4 rgs : 7 x 1 m.

On a : **a)** 40 m. - **b)** 44 m. - **c)** 50 m. - **d)** 60 m. - **e)** 66 m.

■→A **a)** 9 cm (20 rgs) **d)** 13 cm (28 rgs)
**b)** 9 cm (20 rgs) **e)** 14,5 cm (32 rgs)
**c)** 11 cm (24 rgs)
de haut. tot., former les emman. en rab. de ch. côté, ts les 2 rgs :
**a)** 1 x 3 m., 1 x 2 m. et 2 x 1 m.
**b)** 1 x 3 m., 1 x 2 m. et 3 x 1 m.
**c)** 1 x 3 m., 2 x 2 m. et 3 x 1 m.
**d)** 1 x 4 m., 1 x 3 m., 2 x 2 m. et 3 x 1 m.
**e)** 2 x 4 m., 1 x 3 m., 1 x 2 m. et 2 x 1 m.

Il reste **a)** 26 m. - **b)** 28 m. - **c)** 30 m. - **d)** 32 m. - **e)** 36 m.

A **a)** 15 cm (34 rgs) **d)** 23 cm (50 rgs)
**b)** 16 cm (36 rgs) **e)** 26,5 cm (58 rgs)
**c)** 19 cm (42 rgs)
de haut. tot., former **l'encol. devant** en rab. les **a) b) c)** 4 m. - **d) e)** 6 m. centr. puis ts les 2 rgs :
**a)** 1 x 3 m., 1 x 2 m. et 1 x 1 m.
**b) c) d)** 1 x 3 m., 1 x 2 m. et 2 x 1 m.
**e)** 1 x 3 m., 1 x 2 m. et 3 x 1 m.

A **a)** 17 cm (38 rgs) **d)** 27 cm (60 rgs)
**b)** 19 cm (42 rgs) **e)** 30,5 cm (68 rgs)
**c)** 22,5 cm (50 rgs)
de haut. tot., former **l'encol. dos** en rab. les **a) b) c)** 6 m. - **d) e)** 8 m. centr. puis 2 rgs plus haut :
**a)** 1 x 5 m.
**b) c) d)** 1 x 6 m.
**e)** 1 x 7 m.

A **a)** 19 cm (42 rgs) **d)** 29 cm (64 rgs)
**b)** 21 cm (46 rgs) **e)** 32,5 cm (72 rgs)
**c)** 24,5 cm (54 rgs)
de haut. tot., rab. les **a) b)** 5 m. - **c) d)** 6 m. - **e)** 7 m. restantes pour les épaules.

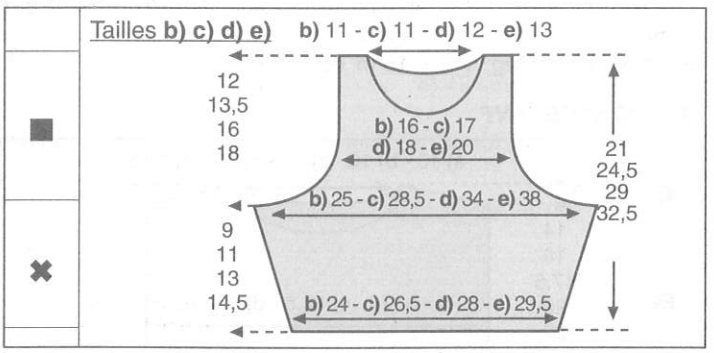


## BANDE D'ENCOLURE

Monter **a)** 38 m. - **b)** 46 m. - **c)** 48 m. - **d)** 54 m. - **e)** 58 m., aig. n° 4,5, tric. 6 rgs de jersey puis cont. en côtes 1/1 pendant 4 cm ( 13 rgs), puis tric.1 rg env. sur l'env. et quelques rgs de jersey d'un autre coloris. Repasser ces rgs de jersey.
Il suffira au moment du montage de les détricoter pour retrouver le coloris de base.

## ASSEMBLAGE

Faire les différentes coutures en se reportant aux conseils pages 4 et 5.
Coudre la bande d'encolure, m. par m., à pts arrière sur l'endr. du trav.
Replier vers l'intérieur 1 m. ou 1 rg au niveau des emman., fixer cet ourlet à pts cachés.

**Repassage : voir conseil page 39**

ALINE.

**2**

**PULL**

**N° 345-T0-252**

## TAILLES

**a)** 4 ans - **b)** 6 ans - **c)** 8/10 ans - **d)** 12 ans - **e)** 14/16 ans
Voir tableau des tailles page 2

## QUALITE (nombre de pelotes)

| QUALITE | COLORIS | 4 ans | 6 ans | 8/10 ans | 12 ans | 14/16 ans |
|---|---|---|---|---|---|---|
| CROISIÈRE | CRAIE | 4 | 5 | 5 | 7 | 8 |

**Composition du modèle :**
40 % Coton - 40 % Acrylique - 20 % Polyamide

## AIGUILLES

N° 7

## FOURNITURES

Commercialisées chez Phildar : Anneaux marqueurs

## POINT EMPLOYE

**Jersey**

## ECHANTILLON

**Important :** Il est indispensable à la réalisation d'un tricot aux bonnes dimensions : voir page 2.
10 cm de jersey aig. n° 7 = 15 m. et 22 rgs

## DOS et DEVANT

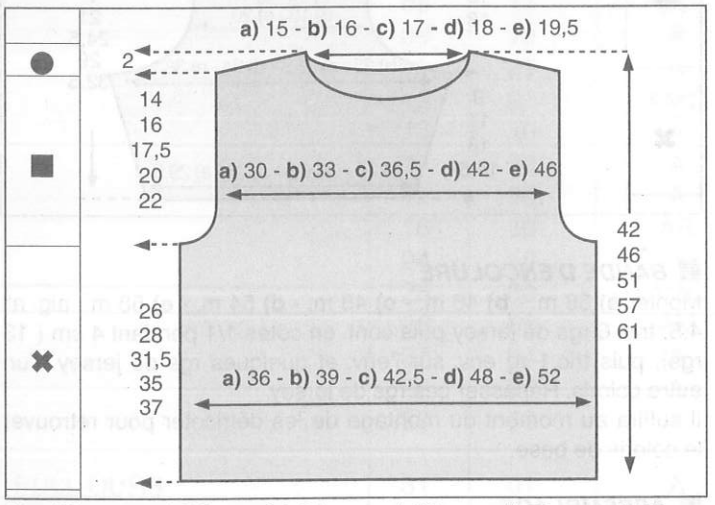


✖→ Monter : **a)** 56 m. - **b)** 61 m. - **c)** 66 m. - **d)** 74 m. - **e)** 80 m., aig. n° 7, tric. en jersey

■→A **a)** 26 cm **d)** 35 cm
**b)** 28 cm **e)** 37 cm
**c)** 31,5 cm

de haut. tot., former les emman. en rab. de ch. côté, ts les 2 rgs : 1 x 2 m. et 3 x 1 m.
il reste : **a)** 46 m. - **b)** 51 m. - **c)** 56 m. - **d)** 64 m. - **e)** 70 m.

A **a)** 39 cm **d)** 52 cm
**b)** 42 cm **e)** 56 cm
**c)** 47 cm

de haut. tot, former l'encol. **DEVANT** en rab. les: **a) c)** 10 m. - **b)** 11 m. - **d) e)** 12 m. centr., puis côté encol. ts les 2 rgs : m. rab. par groupe afin de ne pas faire d'escalier (voir conseil page 11 )
**a)** 1 x 4 m. et 1 x 2 m.
**b)** 1 x 3 m. et 2 x 2 m.
**c)** 1 x 4 m. et 2 x 2 m.
**d)** 1 x 3 m., 2 x 2 m. et 1 x 1 m.
**e)** 1 x 4 m., 2 x 2 m. et 1 x 1 m.

●→ A **a)** 40 cm **d)** 55 cm
**b)** 44 cm **e)** 59 cm
**c)** 49 cm

de haut. tot, biaiser les épaules en rab. de ch. côté ts les 2 rgs :
**a)** 3 x 4 m.
**b)** 2 x 4 m. et 1 x 5 m.
**c)** 3 x 5 m.
**d)** 3 x 6 m.
**e)** 1 x 6 m. et 2 x 7 m.

**En même temps :** former l'encol. **DOS** en rab. les: **a) c)** 10 m. - **b)** 11 m. - **d) e)** 12 m. centr., puis côté encol. 2 rgs plus haut : m. rab. par groupe afin de ne pas faire d'escalier.
**a)** 1 x 6 m.
**b)** 1 x 7 m.
**c) d)** 1 x 8 m.
**e)** 1 x 9 m.

## MANCHES

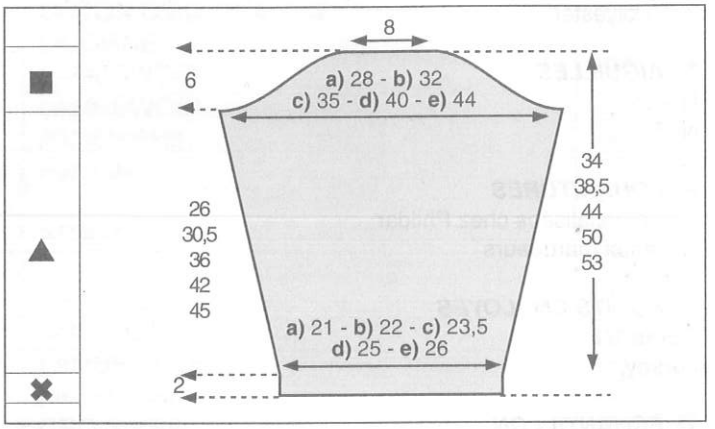


✖→ Monter : **a)** 33 m. - **b)** 35 m. - **c)** 37 m. - **d)** 39 m. - **e)** 41 m. aig. n° 7, tric. en jersey pendant 2 cm (pour former le roulotté)

▲→ Cont. en augm. de ch. côté :
**a)** ts les 8 rgs : 6 x 1 m. on a 45 m.
**b)** 6 rgs plus haut : 1 x 1 m. et ts les 8 rgs : 7 x 1 m. on a 51 m.
**c)** ts les 8 rgs : 9 x 1 m. on a 55 m.
**d)** ts les 6 rgs : 4 x 1 m. et ts les 8 rgs : 8 x 1 m. on a 63 m.
**e)** ts les 6 rgs : 9 x 1 m. et ts les 8 rgs : 5 x 1 m. on a 69 m.

■→ A **a)** 28 cm **d)** 44 cm
**b)** 32,5 cm **e)** 47 cm
**c)** 38 cm

de haut. tot, former l'arrondi en rab. de ch. côté, ts les 2 rgs :
**a)** 1 x 3 m., 5 x 2 m. et 1 x 3 m.
**b)** 1 x 3 m., 1 x 2 m., 3 x 3 m., 1 x 2 m. et 1 x 3 m.
**c)** 1 x 4 m., 2 x 3 m., 2 x 2 m., 1 x 3 m. et 1 x 4 m.
**d)** 2 x 4 m., 3 x 3 m. et 2 x 4 m.
**e)** 1 x 5 m., 2 x 4 m., 2 x 3 m., 1 x 4 m. et 1 x 5 m.

A **a)** 34 cm **d)** 50 cm
**b)** 38,5 cm **e)** 53 cm
**c)** 44 cm

de haut. tot, rab. souplement les 13 m. restantes.
Tric. la seconde manche semblable.

## ASSEMBLAGE

Faire les différentes coutures en se reportant aux conseils pages 4 et 5.
Inverser la couture sur 4 rgs dans le bas du corps ainsi qu'aux poignets pour former le roulotté.
CHRISTINE

3

**PULL COURT**

**N° 345-T0-257**

## TAILLES

**a)** 2 ans - **b)** 4 ans - **c)** 6 ans - **d)** 8/10 ans - **e)** 12 ans
Voir tableau des tailles page 2

## QUALITE (nombre de pelotes)

| QUALITE | COLORIS | 2 ans | 4 ans | 6 ans | 8/10 ans | 12 ans |
|---|---|---|---|---|---|---|
| LAMBSWOOL | FREESIA | 1 | 1 | 1 | 2 | 2 |
| | MELON | 1 | 1 | 1 | 2 | 3 |
| | SOLEIL | 1 | 1 | 1 | 2 | 3 |
| | PRINTEMPS | 1 | 1 | 1 | 2 | 3 |
| | TURQUOISE | 1 | 1 | 1 | 2 | 3 |

**Composition du modèle :**
51 % Laine d'agneau
49 % Acrylique

## AIGUILLES

N° 2,5
N° 3
1 crochet n° 2,5.

## FOURNITURES

Commercialisées chez Phildar
2 boutons ∅ 12 mm., réf. : 475 - 802 - 0003 et 2 boutons ∅ 12 mm., réf. : 475 - 802 - 0004
Anneaux marqueurs

## POINTS EMPLOYES

**Côtes 2/2**
**M. serrées.**
**Jersey env. rayé : a)** 14 rgs - **b)** 16 rgs - **c)** 20 rgs - **d)** 22 rgs - **e)** 26 rgs col. FREESIA* 2 rgs col. MELON, 2 rgs col. FREESIA * répéter de * à * 2 fois au tot. **a)** 14 rgs - **b)** 16 rgs - **c)** 20 rgs - **d)** 22 rgs - **e)** 26 rgs col. MELON ** 2 rgs col. SOLEIL, 2 rgs col. MELON ** répéter de ** à ** 2 fois au tot. **a)** 14 rgs - **b)** 16 rgs - **c)** 20 rgs - **d)** 22 rgs - **e)** 26 rgs col. SOLEIL ° 2 rgs col. PRINTEMPS, 2 rgs col. SOLEIL ° répéter de ° à °2 fois au tot. **a)** 14 rgs - **b)** 16 rgs - **c)** 20 rgs - **d)** 22 rgs - **e)** 26 rgs col. PRINTEMPS °° 2 rgs col. TURQUOISE, 2 rgs col. PRINTEMPS °° répéter de °° à °° 2 fois au tot.
Terminer en jersey col. TURQUOISE.

## ECHANTILLON

**Important :** il est indispensable à la réalisation d'un tricot aux bonnes dimensions : voir page 2
10 cm de jersey env. rayé, aig. n° 3 = 26 m. et 35 rgs

## RÉGLAGES MACHINE

Les côtes 2/2 se tric. au réglage n° 8,5.
Le jersey rayé se tric. au réglage n° 9,5.
Réalisable à la quick au réglage n° 9,5 à titre indicatif.

## DOS

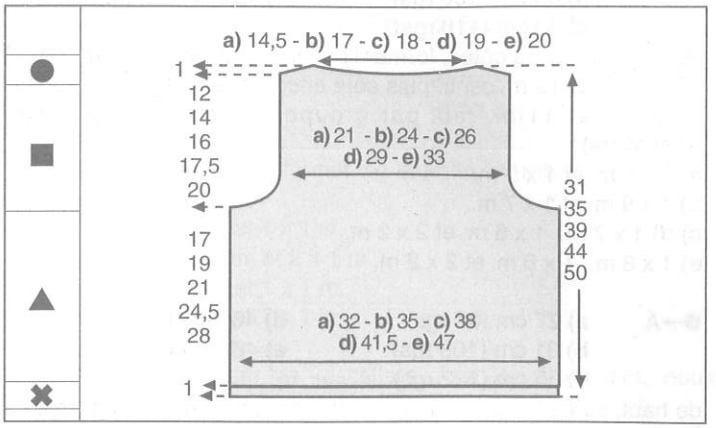


✖→Monter : **a)** 82 m. - **b)** 90 m. - **c)** 98 m. - **d)** 106 m. - **e)** 122 m. aig. n° 2,5, col. FREESIA tric. en côtes 2/2 en commençant et en terminant le 1er rg et ts les rgs impairs (endr. du trav.) par 2 m. endr. pendant 1 cm (4 rgs).

▲→Cont., aig. n° 3 en jersey env. rayé (voir pts employés) en répartissant sur le 1er rg : 3 augm.

On a **a)** 85 m. - **b)** 93 m. - **c)** 101 m. - **d)** 109 m. - **e)** 125 m.

■→A **a)** 17 cm (60 rgs) **d)** 24,5 cm (86 rgs)
**b)** 19 cm (66 rgs) **e)** 28 cm (98 rgs)
**c)** 21 cm (74 rgs)
de haut. après les côtes, former les emman. en rab. de ch. côté, ts les 2 rgs :
**a) b)** 2 x 3 m., 2 x 2 m. et 4 x 1 m.
**c) d)** 1 x 4 m., 2 x 3 m., 1 x 2 m. et 4 x 1 m.
**e)** 1 x 4 m., 2 x 3 m., 2 x 2 m. et 5 x 1 m.

Il reste **a)** 57 m. - **b)** 65 m. - **c)** 69 m. - **d)** 77 m. - **e)** 87 m.

●→A **a)** 29 cm (102 rgs) **d)** 42 cm (148 rgs)
**b)** 33 cm (116 rgs) **e)** 48 cm (168 rgs)
**c)** 37 cm (130 rgs)
de haut. après les côtes, biaiser les épaules en rab. de ch. côté, ts les 2 rgs :
**a) b)** 2 x 3 m. et 1 x 4 m.
**c)** 1 x 3 m. et 2 x 4 m.
**d)** 1 x 4 m. et 2 x 5 m.
**e)** 3 x 6 m.

**En même temps,** former l'encol. en rab. les **a)** 13 m. - **b) c)** 15 m. - **d) e)** 17 m. centr. puis côté encol. 2 rgs plus haut :
**a)** 1 x 12 m. - **b)** 1 x 15 m. - **c) d)** 1 x 16 m. - **e)** 1 x 17 m.

## DEVANT

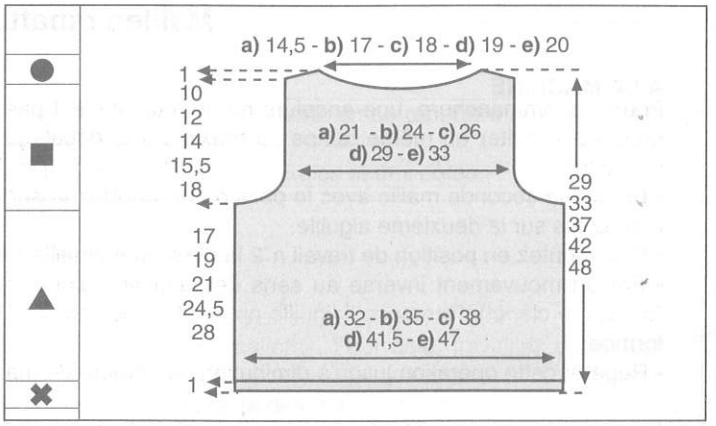


✖→▲→■→tric. comme au dos

Il reste **a)** 57 m. - **b)** 65 m. - **c)** 69 m. - **d)** 77 m. - **e)** 87 m.

A **a)** 26 cm (92 rgs) **d)** 38 cm (134 rgs)
**b)** 30 cm (106 rgs) **e)** 43 cm (150 rgs)
**c)** 33 cm (116 rgs)

de haut. après les côtes, former l'encol. en rab. les **a)** 11 m. - **b) c)** 13 m. - **d) e)** 15 m. centr. puis côté encol. ts les 2 rgs (voir conseil page 10 et 11 m. rab. par groupes, afin de ne pas faire d'escaliers) :
**a)** 1 x 8 m. et 1 x 5 m.
**b)** 1 x 9 m. et 1 x 7 m.
**c) d)** 1 x 7 m., 1 x 6 m. et 2 x 2 m.
**e)** 1 x 8 m., 1 x 6 m. et 2 x 2 m.

●→A **a)** 27 cm (94 rgs) **d)** 40 cm (140 rgs)
**b)** 31 cm (108 rgs) **e)** 46 cm (160 rgs)
**c)** 35 cm (122 rgs)

de haut. après les côtes, biaiser les épaules en rab. de ch. côté, ts les 2 rgs :
**a) b)** 2 x 3 m. et 1 x 4 m.
**c)** 1 x 3 m. et 2 x 4 m.
**d)** 1 x 4 m. et 2 x 5 m.
**e)** 3 x 6 m.

## MANCHES

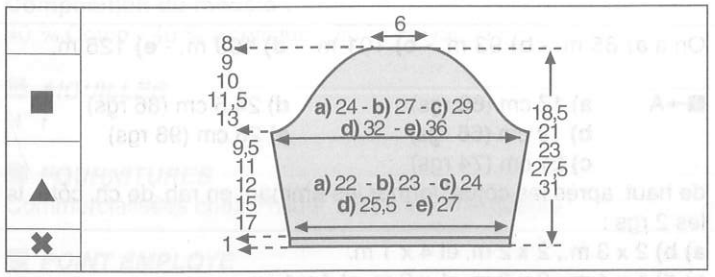


✖→Monter : **a)** 58 m. - **b)** 62 m. - **c)** 66 m. - **d)** 70 m. - **e)** 70 m. aig. n° 2,5, col. MELON tric. en côtes 2/2 en commençant et en terminant le 1er rg et ts les rgs impairs (endr. du trav.) par 2 m. endr. pendant 1 cm (4 rgs).

▲→Cont., aig. n° 3 en jersey env. rayé de la façon suivante :
**a)** 10 - **b)** 12 - **c)** 16 - **d)** 18 - **e)** 22 rgs col. MELON, puis reprendre ** des pts employés
**Attention :** répartir sur le 1er rg: **a) e)** 1 augm. - **b) c) d)** 1 dim.
On a **a)** 59 m. - **b)** 61 m. - **c)** 65 m. - **d)** 69 m. - **e)** 71 m.

**En même temps**, augm. de ch. côté :
**a)** ts les 8 rgs : 3 x 1 m.
**b)** 8 rgs plus haut : 1 x 1 m. et ts les 6 rgs : 4 x 1 m.
**c)** ts les 6 rgs : 6 x 1 m.
**d)** 4 rgs plus haut : 1 x 1 m. et ts les 6 rgs : 7 x 1 m.
**e)** ts les 6 rgs : 4 x 1 m. et ts les 4 rgs : 8 x 1 m.

On a **a)** 65 m. - **b)** 71 m. - **c)** 77 m. - **d)** 85 m. - **e)** 95 m.

■→A **a)** 9,5 cm (34 rgs) **d)** 15 cm (52 rgs)
**b)** 11 cm (38 rgs) **e)** 17 cm (60 rgs)
**c)** 12 cm (42 rgs)

de haut. après les côtes, former l'arrondi en rab. de ch. côté, ts les 2 rgs :
**a)** 1 x 3 m., 4 x 2 m., 5 x 1 m., 3 x 2 m. et 1 x 3 m.
**b)** 1 x 3 m., 4 x 2 m., 6 x 1 m., 4 x 2 m. et 1 x 3 m.
**c)** 1 x 3 m., 5 x 2 m., 5 x 1 m., 5 x 2 m. et 1 x 3 m.
**d)** 1 x 3 m., 6 x 2 m., 7 x 1 m., 5 x 2 m. et 1 x 3 m.
**e)** 1 x 3 m., 7 x 2 m., 6 x 1 m., 7 x 2 m. et 1 x 3 m.

A **a)** 17,5 cm (62 rgs) **d)** 26,5 cm (92 rgs)
**b)** 20 cm (70 rgs) **e)** 30 cm (104 rgs)
**c)** 22 cm (76 rgs)

de haut. après les côtes, rab. souplement les 15 m. restantes.

Tric. la seconde manche semblable.

## BANDES DE BOUTONNAGE D'EPAULE

Monter **a) b) c)** 12 m. - **d)** 16 m. - **e)** 20 m., aig. n° 2,5, col. TURQUOISE tric. en côtes 2/2 en commençant et en terminant le 1er rg et ts les rgs impairs (endr. du trav.) par 3 m. endr. pendant 2 cm (7 rgs), puis tric.1 rg env. sur l'env. et quelques rgs de jersey d'un autre coloris. Repasser ces rgs de jersey.
Il suffira au moment du montage de les détricoter pour retrouver le coloris de base.
Tric. une seconde bande semblable.
Tric. une 3e bande semblable, en répartissant sur le 5e rg, 2 boutonnières d' 1 m., la 1ère à 3 m. du bord, les suivantes espacées de **a) b) c)** 3 m. - **d)** 5 m. - **e)** 7 m.
Tric. une 4e bande en sens inverse.

## ASSEMBLAGE

Faire les différentes coutures en se reportant aux conseils pages 4 et 5.
Monter les bandes de boutonnage sur les épaules, m. par m., à pts arrière sur l'endr. du trav.
Faire les coutures des côtés et des manches. Monter celles-ci aux emman. (en ayant posé les bandes de boutonnage du devant sur celles du dos).
Avec le crochet n° 2,5, col. TURQUOISE, faire autour de l'encol. et sur le bord des bandes de boutonnage 2 rgs de m. serrées.
Broder les boutonnières et coudre les boutons.

ALINE.

## Mailles rabattues par groupes

**A LA MACHINE**
Pour une emmanchure, une encolure ronde, etc., il n'est pas possible de laisser les mailles en attente. Il faut les rabattre par groupes et éviter en même temps au maximum le décalage trop apparent des «escaliers». Pour cela, travaillez de la façon suivante :
- Prenez la seconde maille avec le poinçon et reportez-la sur la première aiguille. Prenez les mailles sur la première aiguille et mettez-les sur la deuxième aiguille.
- Puis montez en position de travail n°2 la deuxième aiguille : les deux mailles glissent derrière le clapet.
- Par un mouvement inverse au sens des aiguilles d'une montre, entourez le crochet de l'aiguille avec le fil d'alimentation (devant le clapet). Ramenez l'aiguille en position de travail n°1 en tirant ainsi vers le bas le fil déposé : une nouvelle maille est formée.
- Répéter cette opération jusqu'à diminution du nombre de mailles désiré.

Ne pas oublier ensuite de descendre en position de repos n° 0 les aiguilles ainsi libérées.

**4**
**PULL**
**N° 345-T0-258**

## TAILLES
**a)** 4 ans - **b)** 6 ans - **c)** 8 ans - **d)** 10/12 ans - **e)** 14/16 ans
Voir tableau des tailles page 2

## QUALITÉ (Nombre de pelotes)

| QUALITÉ | COLORIS | 4 ans | 6 ans | 8 ans | 10/12 ans | 14/16 ans |
|---|---|---|---|---|---|---|
| PAPER'PHIL | ANIS | 3 | 4 | 5 | 6 | 7 |

**Composition du modèle :**
60 % Polyamide - 40 % Acrylique

## AIGUILLES
N° 5,5 pour les côtes 2/2 - N° 6 pour le jersey

## FOURNITURES
Commercialisées chez PHILDAR : anneaux marqueurs

## POINTS EMPLOYÉS
**Côtes 2/2 - Jersey**
**Dim. à 1 m. des bords :**
à droite : tric. 1 m. à l'endr., puis 2 m. ens. à l'endr. et le reste des m.
à gauche : tric. ttes les m. moins 3, faire 1 sujet simple (glisser 1 m. à l'endr., tric. la m. suivante à l'endr. et passer la m. glissée sur la m. tric.) puis tric. la dernière m. à l'endr.

## ÉCHANTILLON
**Important :** il est indispensable à la réalisation d'un tricot aux bonnes dimensions : voir page 2
10 cm de jersey, aig. n° 6 = 14 m. et 20 rgs.

## DOS et DEVANT
✖ → Monter : **a)** 54 m. - **b)** 58 m. - **c)** 62 m. - **d)** 70 m. - **e)** 78 m., aig. n° 5,5 et tric. 2 rgs de côtes 2/2 en commençant et en terminant le 1er rg (endr. du travail) par 2 m. endr.

▲ → Cont. en jersey, aig. n° 6, en répartissant sur le 1er rg :
**a) b)** 1 augm. - **d) e)** 1 dim.

On obtient : **a)** 55 m. - **b)** 59 m. - **c)** 62 m. - **d)** 69 m. - **e)** 77 m.

Faire de ch. côté, à 1 m. des bords :
**a)** ts les 8 rgs : 2 x 1 dim. et ts les 6 rgs : 5 x 1 dim.
**b)** ts les 8 rgs : 4 x 1 dim. et ts les 6 rgs : 3 x 1 dim.
**c)** ts les 8 rgs : 6 x 1 dim. et 6 rgs plus haut : 1 x 1 dim.
**d)** ts les 10 rgs : 2 x 1 dim. et ts les 8 rgs : 5 x 1 dim.
**e)** ts les 10 rgs : 5 x 1 dim. et ts les 8 rgs : 2 x 1 dim.

Il reste : **a)** 41 m. - **b)** 45 m. - **c)** 48 m. - **d)** 55 m. - **e)** 63 m.

■ → A **a)** 26 cm **b)** 28 cm **c)** 30 cm **d)** 34 cm **e)** 37 cm
de haut. après les côtes, former les emman. en rab. de ch. côté, ts les 2 rgs :
**a)** 1 x 3 m., 1 x 2 m. et 1 x 1 m.
**b) c)** 1 x 3 m., 1 x 2 m. et 2 x 1 m.
**d)** 1 x 3 m., 2 x 2 m. et 1 x 1 m.
**e)** 1 x 3 m., 2 x 2 m. et 2 x 1 m.

**Attention :** pour éviter les «escaliers» formés par les dim., nous vous conseillons de rabattre les m. par groupes (voir conseil).

Il reste : **a)** 29 m. - **b)** 31 m. - **c)** 34 m. - **d)** 39 m. - **e)** 45 m.

● → A **a)** 36 cm **b)** 40 cm **c)** 43 cm **d)** 49 cm **e)** 55 cm
de haut. après les côtes, former les épaules en rab. de ch. côté :
**a) b)** 1 x 3 m.
**c)** 1 x 4 m.
**d)** 1 x 6 m.
**e)** 1 x 8 m.
Cont. droit.

A **a)** 44 cm **b)** 48 cm **c)** 51 cm **d)** 57 cm **e)** 63 cm
de haut. après les côtes, rab. souplement les : **a)** 23 m. - **b)** 25 m. - **c)** 26 m. - **d)** 27 m. - **e)** 29 m. restantes.

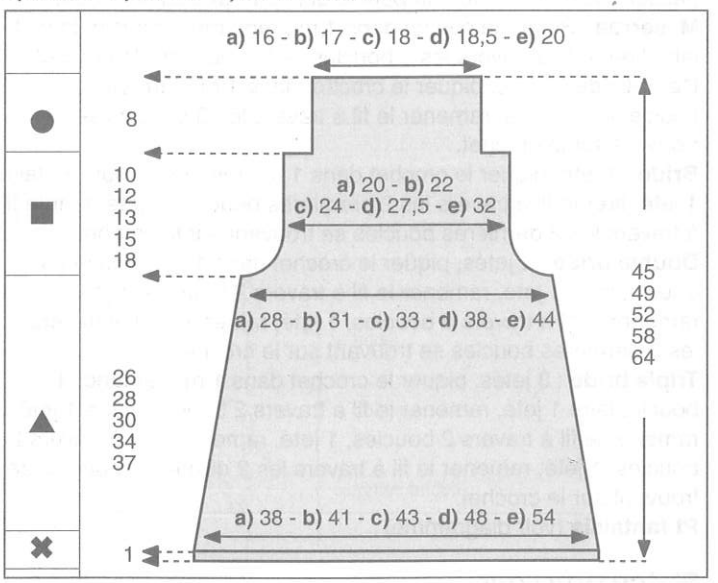


## ASSEMBLAGE
Faire les différentes coutures en se reportant aux conseils pages 4 et 5.
Faire les coutures des épaules et des côtés.
JOSÉE

## Mailles rabattues par groupes

**A LA MAIN**
Pour une emmanchure, une encolure ronde, etc., il n'est pas possible de laisser les mailles en attente. Il faut les rabattre par groupes et éviter en même temps au maximum le décalage trop apparent des «escaliers». Pour cela, travaillez de la façon suivante :
**1er rang :** rabattez le 1er groupe de mailles sur l'endr. au début du rang, tricotez le reste des mailles: tournez l'ouvrage.
**2e rang :** tricotez les mailles moins 1 avant le groupe de mailles rabattues: tournez l'ouvrage.
**3e rang :** la maille qui n'a pas été tricotée se trouve sur l'aig. droite, glissez la 1ère maille de l'aiguille gauche, passer la maille non tricotée sur la maille glissée.
Continuez à rabattre le 2e groupe de mailles, tricotez le reste des mailles, tournez l'ouvrage, continuez de cette façon jusqu'à ce que toutes les mailles soient rabattues. A droite, sur l'envers de l'ouvrage, le travail serait le même.

5

**DEBARDEUR**

**N° 345-T0-253**

## TAILLES

**a)** 4 ans - **b)** 6 ans - **c)** 8 ans - **d)** 10/12 ans - **e)** 14 ans

Voir tableau des tailles page 2.

## QUALITE (Nombre de pelotes)

| QUALITE | COLORIS | 4 ans | 6 ans | 8 ans | 10/12 ans | 14 ans |
|---|---|---|---|---|---|---|
| CAMARGUE | GLAçON | 2 | 2 | 2 | 3 | 4 |

**Composition du modèle :**
100 % Viscose

## CROCHETS

N° 2,5 pour le pt fantaisie et les brides
N° 2 pour les finitions de l'encolure et des emmanchures

## POINTS EMPLOYES

**M. en l'air**
**M. coulée :** Piquer le cochet dans 1 m., ramener 1 boucle et la passer aussitôt à travers la boucle qui se trouve sur le crochet.
**M. serrée** : Piquer le cochet dans 1 m., ramener 1 boucle, faire 1 jeté, tirer le fil à travers les 2 boucles se trouvant sur le crochet.
**Demi-bride** : 1 jeté, piquer le crochet dans 1 m., ramener 1 boucle, faire 1 jeté, ramener le fil à travers les 3 boucles se trouvant sur le crochet.
**Bride** : 1 jeté, piquer le crochet dans 1 m., ramener 1 boucle, faire 1 jeté, tirer le fil à travers les 2 premières boucles, 1 jeté, tirer le fil à travers les 2 dernières boucles se trouvant sur le crochet.
**Double bride** : 2 jetés, piquer le crochet dans 1 m., ramener 1 boucle, faire 1 jeté, ramener le fil à travers 2 boucles, 1 jeté, ramener le fil à travers 2 boucles, 1 jeté, ramener le fil à travers les 2 dernières boucles se trouvant sur le crochet.
**Triple bride** : 3 jetés, piquer le crochet dans 1 m., ramener 1 boucle, faire 1 jeté, ramener le fil à travers 2 boucles, faire 1 jeté, ramener le fil à travers 2 boucles, 1 jeté, ramener le fil à travers 2 boucles, 1 jeté, ramener le fil à travers les 2 dernières boucles se trouvant sur le crochet.
**Pt fantaisie** (voir diagramme)

## ÉCHANTILLONS

**Important :** Ils sont indispensables à la réalisation d'un tricot aux bonnes dimensions : voir page 2.
10 rgs de pt fantaisie, crochet n° 2,5 = 8 cm
10 cm de brides, crochet n° 2,5 = 29 brides et 16 rgs

## DOS

✖→Faire une chaînette de **a)** 24,5 cm (73 m.) - **b)** 24,5 cm (73 m.) - **c)** 29 cm (85 m.) - **d)** 33 cm (97 m.) - **e)** 41 cm (121 m.), crocheter n° 2,5, trav. en pt fantaisie et brides (voir diagramme) de la façon suivante :
Crocheter :
**a)** 1 fs les 12 premières m., 4 fs la partie encadrée et 1 fs les 13 dernières m. du diagramme.
**b)** 1 fs les 12 premières m., 4 fs la partie encadrée et 1 fs les 13 dernières m. du diagramme.
**c)** 1 fs les 12 premières m., 5 fs la partie encadrée et 1 fs les 13 dernières m. du diagramme.
**d)** 1 fs les 12 premières m., 6 fs la partie encadrée et 1 fs les 13 dernières m. du diagramme.
**e)** 1 fs les 12 premières m., 8 fs la partie encadrée et 1 fs les 13 dernières m. du diagramme.

Crocheter 1 fs du 1er au 10e rg, puis cont. en répétant toujours les 11e et 12e rg du diagramme (= rgs de brides).

■→A **a)** 12,5 cm **b)** 14,5 cm **c)** 16,5 cm **d)** 20,5 cm **e)** 23,5 cm
de haut. tot., former les emman. en arrêtant de ch. côté ts les rgs :
**a)** 1 x 3 brides, 3 x 2 brides et 3 x 1 bride
Il reste : 49 brides.
**b)** 3 x 2 brides et 4 x 1 bride
Il reste : 53 brides.
**c)** 1 x 3 brides, 3 x 2 brides et 4 x 1 bride
Il reste : 59 brides.
**d)** 2 x 3 brides, 2 x 2 brides et 4 x 1 bride
Il reste : 69 brides.
**e)** 1 x 4 brides, 2 x 3 brides, 3 x 2 brides et 3 x 1 bride
Il reste : 83 brides.

A **a)** 17 cm **b)** 20 cm **c)** 23 cm **d)** 28 cm **e)** 34 cm
de haut. tot., former l'encolure en arrêtant les **a)** 7 brides - **b)** 9 brides - **c)** 11 brides - **d)** 13 brides - **e)** 13 brides centr., puis ts les rgs côté encol.
**a)** 1 x 3 brides, 2 x 2 brides et 7 x 1 bride
**b)** 1 x 3 brides, 1 x 2 brides et 9 x 1 bride
**c)** 1 x 3 brides, 2 x 2 brides et 8 x 1 bride
**d)** 1 x 3 brides, 2 x 2 brides et 8 x 1 bride
**e)** 1 x 3 brides, 3 x 2 brides et 8 x 1 bride

A **a)** 24 cm **b)** 28 cm **c)** 31 cm **d)** 37 cm **e)** 43 cm
de haut. tot., arrêter les **a)** 7 brides - **b)** 8 brides - **c)** 9 brides - **d)** 13 brides - **e)** 18 brides restantes de ch. côté pour les épaules.

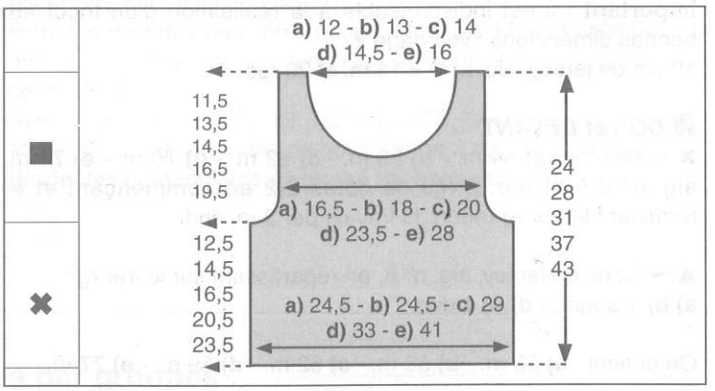


## DEVANT

✖→Faire une chaînette de **a)** 24,5 cm (73 m.) - **b)** 29 cm (85 m.) - **c)** 29 cm (85 m.) - **d)** 33 cm (97 m.) - **e)** 41 cm (121 m.), crocheter n° 2,5, trav. en pt fantaisie et brides (voir diagramme) de la façon suivante :
Crocheter :
**a)** 1 fs les 12 premières m., 4 fs la partie encadrée et 1 fs les 13 dernières m. du diagramme.
**b)** 1 fs les 12 premières m., 5 fs la partie encadrée et 1 fs les 13 dernières m. du diagramme.
**c)** 1 fs les 12 premières m., 5 fs la partie encadrée et 1 fs les 13 dernières m. du diagramme.
**d)** 1 fs les 12 premières m., 6 fs la partie encadrée et 1 fs les 13 dernières m. du diagramme.
**e)** 1 fs les 12 premières m., 8 fs la partie encadrée et 1 fs les 13 dernières m. du diagramme.

Crocheter 1 fs du 1er au 10e rg, puis cont. en répétant toujours le

11e et 12e rg du diagramme (= rgs de brides).

■→A **a)** 12,5 cm **d)** 20,5 cm
**b)** 14,5 cm **e)** 23,5 cm
**c)** 16,5 cm

de haut. tot., former les emman. en arrêtant de ch. côté ts les rgs :
**a)** 1 x 3 brides, 3 x 2 brides et 3 x 1 bride
Il reste : 49 brides.
**b)** 1 x 6 brides, 3 x 2 brides et 4 x 1 bride
Il reste : 53 brides.
**c)** 1 x 3 brides, 3 x 2 brides et 4 x 1 bride
Il reste : 59 brides.
**d)** 2 x 3 brides, 2 x 2 brides et 4 x 1 bride
Il reste : 69 brides.
**e)** 1 x 4 brides, 2 x 3 brides, 3 x 2 brides et 3 x 1 bride
Il reste : 83 brides.

A **a)** 17 cm **d)** 28 cm
**b)** 20 cm **e)** 34 cm
**c)** 23 cm

de haut. tot., former l'encolure en arrêtant les **a)** 7 brides - **b)** 9 brides - **c)** 11 brides - **d)** 13 brides - **e)** 13 brides centr., puis ts les rgs côté encol.
**a)** 1 x 3 brides, 2 x 2 brides et 7 x 1 bride
**b)** 1 x 3 brides, 1 x 2 brides et 9 x 1 bride
**c)** 1 x 3 brides, 2 x 2 brides et 8 x 1 bride
**d)** 1 x 3 brides, 2 x 2 brides et 8 x 1 bride
**e)** 1 x 3 brides, 3 x 2 brides et 8 x 1 bride

A **a)** 24 cm **d)** 37 cm
**b)** 28 cm **e)** 43 cm
**c)** 31 cm

de haut. tot., arrêter les **a)** 7 brides - **b)** 8 brides - **c)** 9 brides - **d)** 13 brides - **e)** 18 brides restantes de ch. côté pour les épaules.

## *ASSEMBLAGE*

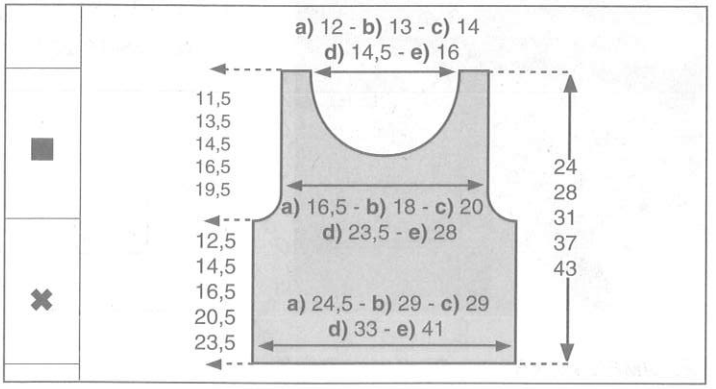


Faire les coutures des épaules et des côtés.

Avec le crochet n° 2, faire autour de l'encolure et des emmanchures, 1 rg de m. coulées, 1 rg de m. serrées et 1 rg de demi-brides.

Avec le crochet n° 2,5, faire dans le bas du dos et du devant le rg de finition (voir diagramme).

On obtient : **a)** 12 motifs - **b)** 13 motifs - **c)** 14 motifs - **d)** 16 motifs - **e)** 20 motifs sur le tour

BETTY

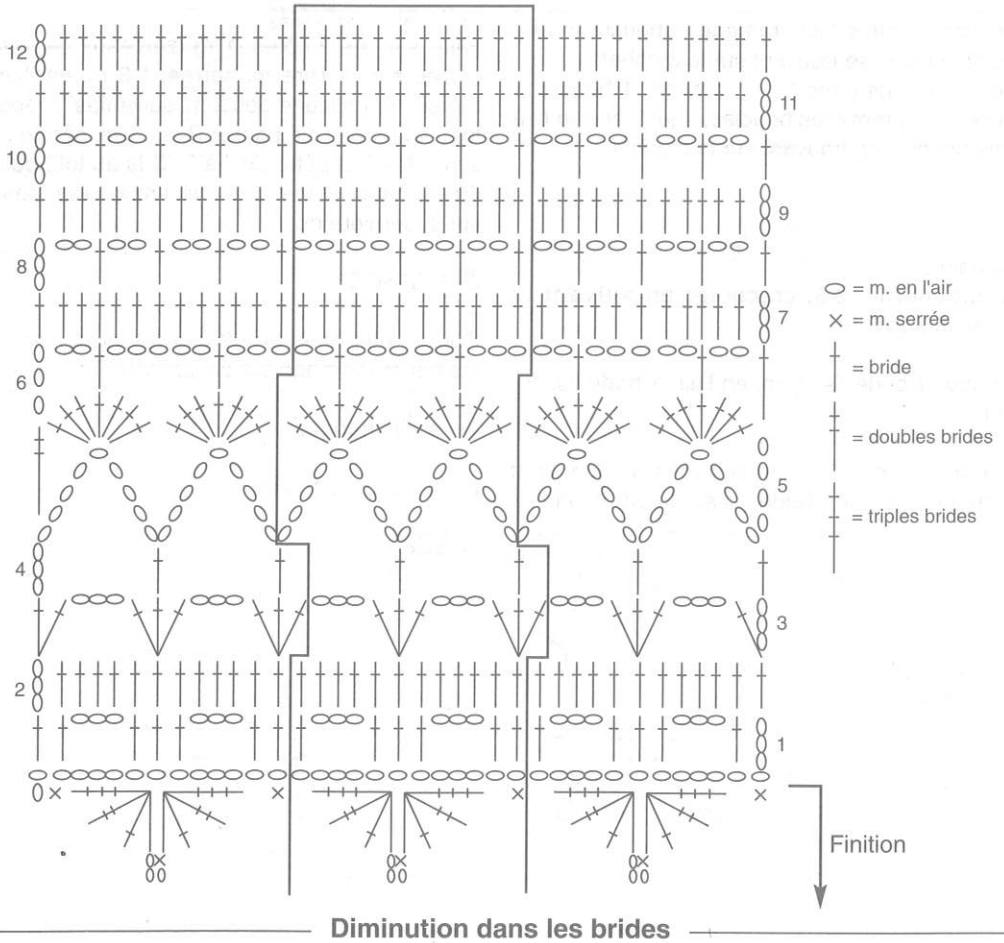


### Diminution dans les brides

**A. En début de rg :**
**a) diminution d'1 bride à 1 m. des bords :** faire 3 m. en l'air pour la 1ère bride, * 1 jeté, piquer le crochet dans 1 m., ramener 1 boucle, 1 jeté, passer à travers 2 boucles*, faire de * à * 2 fs de suite, 1 jeté, ramener le fil à travers les 3 boucles. Continuer le rg en brides.
**b) diminution de plusieurs brides :** travailler progressivement. Commencer à diminuer en m. coulées, m. serrées, demi-brides, puis en brides.

**6**

**CHÂLE**

**N° 345-T0-254**

## DIMENSIONS

130 cm de large sur 50 cm de haut sans les franges

## QUALITÉ (Nombre de pelotes)

| QUALITÉ | COLORIS | |
|---|---|---|
| CAMARGUE | GLAçON | 5 |

**Composition du modèle :**
100 % Viscose

## CROCHET

N° 2,5

## POINTS EMPLOYÉS

**M. en l'air**
**M. serrée :** Piquer le crochet dans 1 m., ramener 1 boucle, 1 jeté, tirer le fil à travers les 2 boucles se trouvant sur le crochet.
**Bride :** 1 jeté, piquer le crochet dans 1 m., ramener 1 boucle, 1 jeté, tirer le fil à travers les 2 premières boucles, 1 jeté, tirer le fil à travers les 2 dernières boucles se trouvant sur le crochet.

## RÉALISATION

Se commence par la pointe.
Faire 1 m. en l'air, crochet n° 2,5, crocheter **en suivant le diagramme** et de la façon suivante :

**1er rg :** 3 m. en l'air pour 1 bride lis., 5 m. en l'air, 1 bride lis. sur la m. en l'air du début.

Ch. rg suivant se commence par 3 m. en l'air (ces m. comptant pour la bride lis.) et se termine par 1 bride lis. sur la 3e m. en l'air du rg précédent.

**2e rg :** 3 m. en l'air pour 1 bride lis., 5 m. en l'air, 1 m. serrée dans l'arceau de 5 m. du rg précédent, 5 m. en l'air, 1 bride lis.

**3e rg :** 3 m. en l'air pour 1 bride lis., * 5 m. en l'air, 1 m. serrée dans l'arceau de 5 m. du rg précédent *, crocheter de * à * 2 fs au tot., 5 m. en l'air, 1 bride lis.

**4e rg :** 3 m. en l'air pour 1 bride lis., * 5 m. en l'air, 1 m. serrée dans l'arceau de 5 m. du rg précédent *, crocheter de * à * 3 fs au tot., 5 m. en l'air, 1 bride lis.

**5e rg :** 3 m. en l'air pour 1 bride lis., * 5 m. en l'air, 1 m. serrée dans l'arceau de 5 m. du rg précédent *, crocheter de * à * 4 fs au tot., 5 m. en l'air, 1 bride lis.

**6e rg :** 3 m. en l'air pour 1 bride lis., 5 m. en l'air, 1 m. serrée dans l'arceau de 5 m. du rg précédent, 5 m. en l'air, 1 m. serrée dans l'arceau de 5 m. suivant, 8 brides dans l'arceau de 5 m. suivant, 1 m. serrée dans l'arceau de 5 m. suivant, 5 m. en l'air, 1 m. serrée dans l'arceau de 5 m. suivant, 5 m. en l'air, 1 bride lis.

Cont. **en suivant le diagramme** jusqu'au 17e rg, puis croch. de la même façon en augm. régulièrement les motifs.

A 85 rgs **de haut. tot.**, on obtient 20 motifs sur la largeur, terminer par les 2 derniers rgs du diagramme.

## FINITION

Avec le crochet n° 2,5, faire 1 rg de m. serrées en faisant :
- dans le haut du châle : 4 m. serrées dans ch. arceau et 1 m. serrée sur ch. m. serrée
- sur les 2 autres côtés : 3 m. serrées sur ch. bride lis. (on a 261 m. serrées par côté).

Faire sur ces 2 côtés, 1 rg d'arceaux de la façon suivante : 1 m. serrée sur la 1ère m. serrée, * 3 m. en l'air, passer 3 m., 1 m. serrée sur chacune des 2 m. suivantes *, répéter de * à * : 51 fs au tot., ° 3 m. en l'air, passer 2 m., 1 m. serrée sur chacune des 2 m. suivantes °, répéter de ° à ° : 3 fs au tot., puis reprendre de * à * : 50 fs au tot., et terminer par 3 m. en l'air, passer 3 m., 1 m. serrée sur la dernière m.

## FRANGES

Couper des brins de 30 cm, les placer en franges de 4 brins et les nouer (1 frange sur ch. arceau).

On a 105 franges.

Les égaliser à 10 cm.

JOSÉE

## Diagramme châle

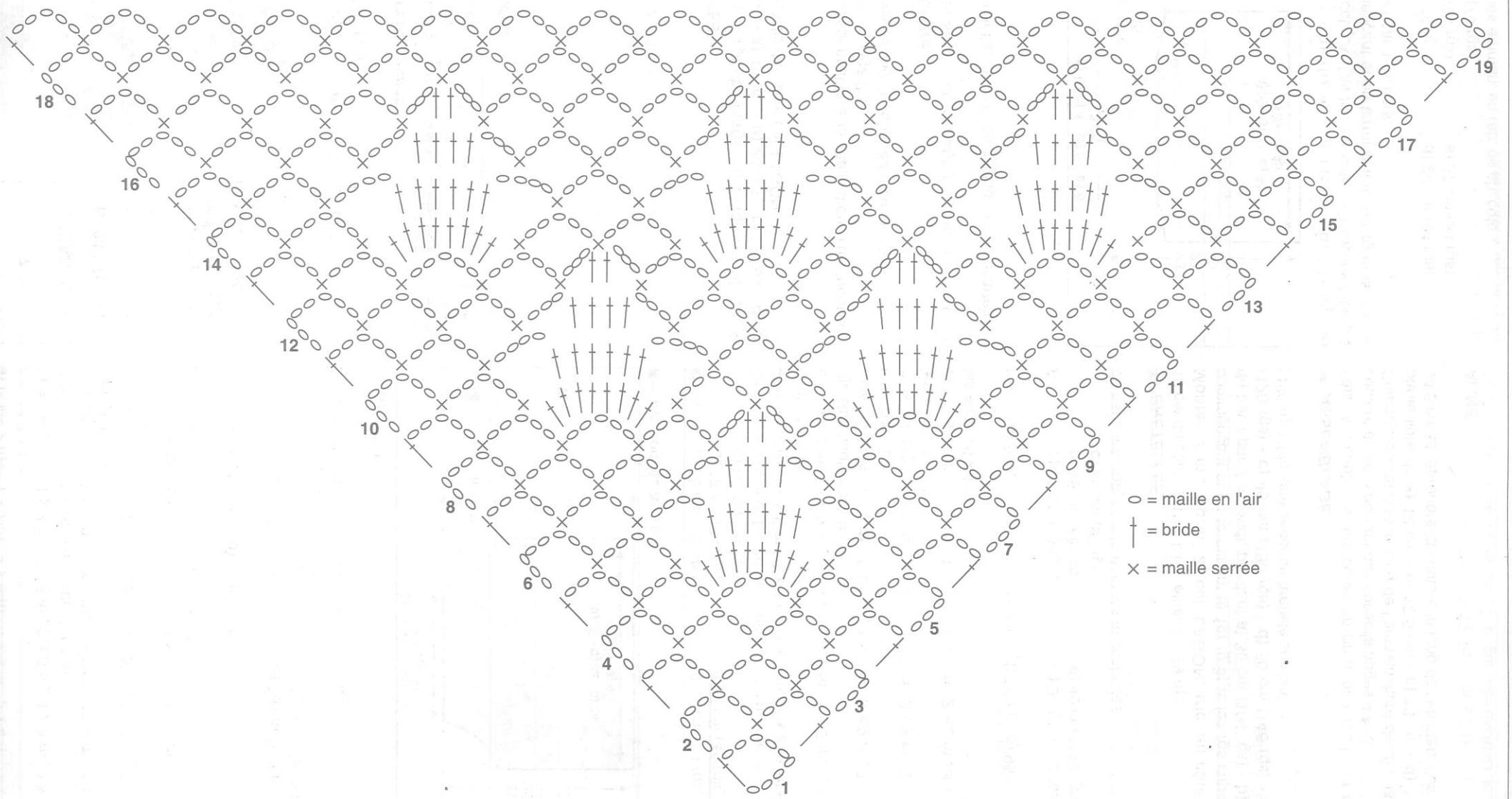

**7**

**DÉBARDEUR**

**N° 345-T0-256**

## TAILLES

**a)** 4 ans - **b)** 6 ans - **c)** 8 ans - **d)** 10/12 ans - **e)** 14/16 ans
Voir tableau des tailles page 2

## QUALITE (nombre de pelotes)

| QUALITE | COLORIS | 4 ans | 6 ans | 8 ans | 10/12 ans | 14/16 ans |
|---|---|---|---|---|---|---|
| COTON D'EGYPTE N° 3 | LAGON | 2 | 2 | 3 | 3 | 4 |
| | BLANC | 1 | 1 | 1 | 2 | 2 |

**Composition du modèle :**
100 % Coton

## AIGUILLES

N° 2,5 - n° 2

## FOURNITURES

Commercialisées chez Phildar
Anneaux marqueurs

## POINTS EMPLOYES

**Côtes 1/1 rayées : a)** 40 rgs - **b)** 48 rgs - **c)** 54 rgs - **d)** 66 rgs - **e)** 78 rgs col. LAGON puis **a)** 16 rgs - **b)** 20 rgs - **c)** 22 rgs - **d)** 26 rgs - **e)** 32 rgs col. BLANC, terminer col. LAGON.

## ECHANTILLON

**Important :** il est indispensable à la réalisation d'un tricot aux bonnes dimensions : voir page 2
10 cm de côtes 1/1 rayées, aig. n° 2,5 = 33 m. et 35 rgs

## REGLAGES MACHINE

Les côtes 1/1 rayées se tric. au réglage n° 7, écartement des fontures n° 3.
Les côtes 1/1 des bretelles se tric. au réglage n° 6, écartement des fontures n° 3.

## DOS

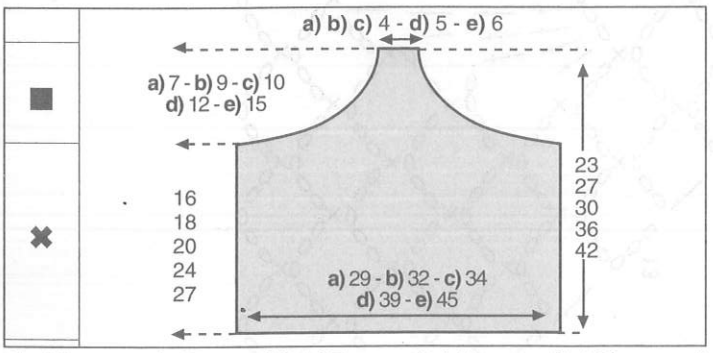


✖→Monter : **a)** 97 m. - **b)** 107 m. - **c)** 115 m. - **d)** 131 m. - **e)** 151 m., aig. n° 2,5, col. LAGON tric. en côtes 1/1 rayées (voir pts employés) en commençant et en terminant le 1er rg et ts les rgs impairs (endr. du trav.) par 1 m. endr.

■→A **a)** 16 cm (56 rgs) **b)** 18 cm (64 rgs) **c)** 20 cm (70 rgs) **d)** 24 cm (84 rgs) **e)** 27 cm (94 rgs)
de haut. tot., former les emman. en rab. de ch. côté :
**a)** ts les 2 rgs : 1 x 7 m., 2 x 6 m., 1 x 5 m., 2 x 4 m., 1 x 3 m., 2 x 2 m. et 2 x 1 m.
**b)** ts les 2 rgs : 1 x 7 m., 2 x 6 m., 3 x 5 m., 1 x 4 m., 1 x 3 m., 1 x 2 m., 2 x 1 m. et 4 rgs plus haut : 1 x 1 m.
**c)** ts les 2 rgs : 2 x 7 m., 1 x 6 m., 1 x 5 m., 2 x 4 m., 1 x 3 m., 5 x 2 m. et 4 x 1 m.
**d)** ts les 2 rgs : 3 x 7 m., 1 x 6 m., 1 x 5 m., 1 x 4 m., 2 x 3 m., 3 x 2 m. et 8 x 1 m.
**e)** ts les 2 rgs : 3 x 7 m., 2 x 6 m., 1 x 5 m., 1 x 4 m., 2 x 3 m., 3 x 2 m., 9 x 1 m. et ts les 4 rgs : 2 x 1 m.

Il reste **a) b) c)** 15 m. - **d)** 19 m. - **e)** 21 m.

A **a)** 23 cm (80 rgs) **b)** 27 cm (94 rgs) **c)** 30 cm (104 rgs) **d)** 36 cm (126 rgs) **e)** 42 cm (146 rgs)
de haut. tot., rab. souplement les m. restantes.

## DEVANT

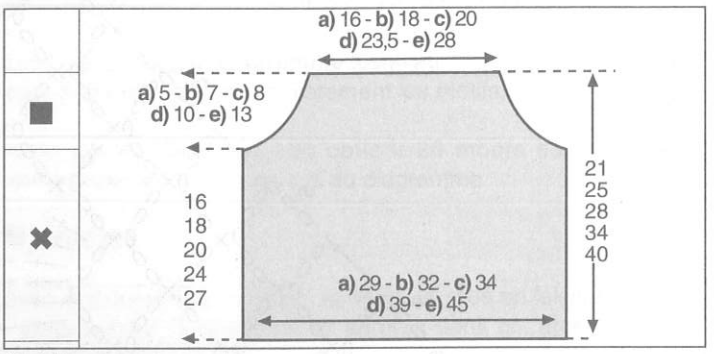


✖→Tric. comme au dos.

■→A **a)** 16 cm (56 rgs) **b)** 18 cm (64 rgs) **c)** 20 cm (70 rgs) **d)** 24 cm (84 rgs) **e)** 27 cm (94 rgs)
de haut. tot., former les emman. en rab. de ch. côté :
**a)** ts les 2 rgs : 1 x 5 m., 2 x 4 m., 1 x 3 m., 2 x 2 m. et 4 rgs plus haut : 1 x 1 m.
**b)** ts les 2 rgs : 1 x 5 m., 1 x 4 m., 2 x 3 m., 2 x 2 m., 3 x 1 m. et 4 rgs plus haut : 1 x 1 m.
**c)** ts les 2 rgs : 1 x 5 m., 1 x 4 m., 1 x 3 m., 3 x 2 m., 3 x 1 m. et ts les 4 rgs : 2 x 1 m.
**d)** ts les 2 rgs : 1 x 5 m., 2 x 4 m., 1 x 3 m., 2 x 2 m., 2 x 1 m. et ts les 4 rgs : 4 x 1 m.
**e)** ts les 2 rgs : 1 x 5 m., 1 x 4 m., 2 x 3 m., 2 x 2 m., 3 x 1 m. et ts les 4 rgs : 6 x 1 m.

Il reste **a)** 55 m. - **b)** 61 m. - **c)** 69 m. - **d)** 79 m. - **e)** 95 m.

A **a)** 21 cm (74 rgs) **b)** 25 cm (88 rgs) **c)** 28 cm (98 rgs) **d)** 34 cm (120 rgs) **e)** 40 cm (140 rgs)
de haut. tot., rab. souplement les m. restantes.

## BRETELLES

10 cm de côtes 1/1 en long, étirées = 29 rgs.
Monter, 7 m., aig. n° 2, col. LAGON, tric. en côtes 1/1 en commençant et en terminant le 1er rg et ts les rgs impairs (endr. du trav.) par 2 m. endr. pendant **a)** 36 cm (104 rgs) - **b)** 41,5 cm (120 rgs) - **c)** 45 cm (130 rgs) - **d)** 50 cm (146 rgs) - **e)** 56 cm (162 rgs). Tric. une seconde bretelle semblable.

## ASSEMBLAGE

Faire les coutures des côtés en prenant 1 maille et demie de couture en se reportant aux conseils pages 4 et 5.
Coudre les bretelles le long de l'emmanchure devant, laisser une partie libre de **a)** 12 cm - **b)** 12,5 cm - **c)** 13 cm - **d)** 14 cm - **e)** 14,5 cm et reprendre la couture le long de l'emman. dos.

ALINE.

**8**

**PULL**

**N° 345-T0-255**

## TAILLES

**a)** 2 ans - **b)** 4 ans - **c)** 6 ans - **d)** 8/10 ans - **e)** 12 ans
Voir tableau des tailles page 2.

## QUALITÉ (Nombre de pelotes)

***Manches courtes***

| QUALITÉ | COLORIS | 2 ans | 4 ans | 6 ans | 8/10 ans | 12 ans |
|---|---|---|---|---|---|---|
| CROISIERE | CHAMBRAY | 2 | 2 | 2 | 3 | 3 |
| | AQUATIQUE | 2 | 2 | 2 | 3 | 3 |
| | CRAIE | 2 | 2 | 2 | 3 | 3 |

***Manches longues***

| QUALITÉ | COLORIS | 2 ans | 4 ans | 6 ans | 8/10 ans | 12 ans |
|---|---|---|---|---|---|---|
| CROISIERE | CHAMBRAY | 2 | 2 | 3 | 3 | 4 |
| | AQUATIQUE | 2 | 2 | 3 | 3 | 4 |
| | CRAIE | 2 | 2 | 3 | 3 | 4 |

**Composition du modèle :**
40 % Coton
40 % Acrylique
20 % Polyamide

## AIGUILLES

N° 7.

## FOURNITURES

Commercialisées chez PHILDAR
Anneaux marqueurs.

## POINT EMPLOYE

**Pt de blé rayé :**
Nombre de m. pour la symétrie : multiple de 2 + 1 + 1 m. lis à ch. extrémité.
1er rg (endr. du trav.) : 1 m. lis., * 1 m. endr., 1 m. env. *. Répéter de * à *, terminer par 1 m. endr. et 1 m. lis.
2e et 4e rg : tric.les m. comme elles se présentent.
3e rg : 1 m. lis., * 1 m. env., 1 m. endr. *. Répéter de * à *, terminer par 1 m. env. et 1 m. lis.
Répéter toujours ces 4 rgs.
**Rayures** : * 4 rgs col. CHAMBRAY, 4 rgs col. AQUATIQUE, 4 rgs col. CRAIE *. Répéter toujours ces 12 rgs.

## ÉCHANTILLON

**Important :** il est indispensable à la réalisation d'un tricot aux bonnes dimensions : voir page 2
10 cm de pt de blé rayé, aig. n° 7 = 15 m. et 23 rgs.

## DOS et DEVANT

✖→ Monter : **a)** 53 m. - **b)** 57 m. - **c)** 61 m. - **d)** 67 m. - **e)** 75 m., col. CHAMBRAY, aig. n° 7, tric. en pt de blé rayé : voir pts employés.

DOS, commencer au 1er rg.
DEVANT, commencer au 3e rg.

■→ A **a)** 17 cm **d)** 24,5 cm
**b)** 19 cm **e)** 28 cm
**c)** 21 cm
de haut. tot., on a terminé **a) e)** 4 rgs col. CHAMBRAY - **b) d)** 4 rgs col. AQUATIQUE- **c)** 4 rgs col. CRAIE, former les emman. en rab. de ch. côté ts les 2 rgs :

**a) c)** 1 x 3 m., 1 x 2 m. et 3 x 1 m.
**b)** 1 x 3 m., 1 x 2 m. et 2 x 1 m.
**d)** 1 x 3 m., 2 x 2 m. et 2 x 1 m.
**e)** 1 x 3 m., 2 x 2 m. et 3 x 1 m.

Il reste : **a)** 37 m. - **b)** 43 m. - **c)** 45 m. - **d)** 49 m. - **e)** 55 m.

A **a)** 26 cm **d)** 38 cm
**b)** 30 cm **e)** 43 cm
**c)** 33 cm
de haut. tot. former l'encol. DEVANT en rab. les: **a) b)** 7 m. - **c) d) e)** 9 m. centr. puis côté encol. ts les 2 rgs :
**a)** 1 x 3 m., 1 x 2 m. et 2 x 1 m.
**b) c) d)** 1 x 3 m., 2 x 2 m. et 1 x 1 m.
**e)** 1 x 3 m., 2 x 2 m. et 2 x 1 m.

●→A **a)** 28 cm **d)** 41 cm
**b)** 32 cm **e)** 47 cm
**c)** 36 cm
de haut. tot., biaiser les épaules en rab. de ch. côté, ts les 2 rgs:
**a)** 1 x 2 m. et 2 x 3 m.
**b) c)** 2 x 3 m. et 1 x 4 m.
**d)** 3 x 4 m.
**e)** 1 x 4 m. et 2 x 5 m.

**En même temps**, former l'encol. DOS en rab. les : **a) b)** 7 m. - **c) d) e)** 9 m. centr. puis côté encol. 2 rgs plus haut :
**a)** 1 x 7 m.
**b) c) d)** 1 x 8 m.
**e)** 1 x 9 m.

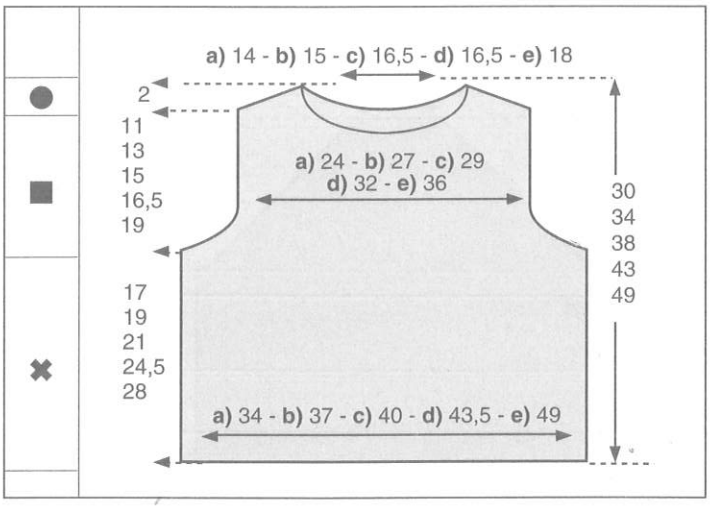


## MANCHES COURTES

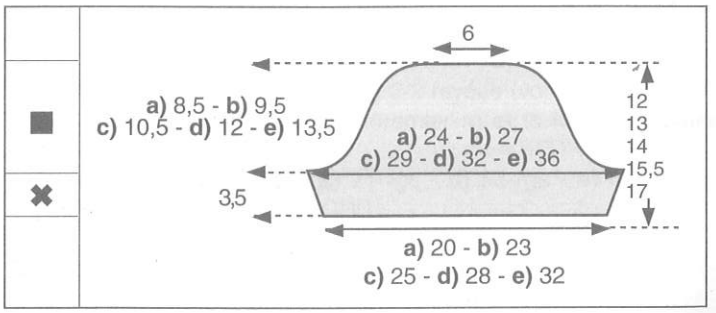


✖→ Monter : **a)** 31 m. col. CRAIE
**b)** 37 m. col. CHAMBRAY

7

**DÉBARDEUR**

**N° 345-T0-256**

## TAILLES

**a)** 4 ans - **b)** 6 ans - **c)** 8 ans - **d)** 10/12 ans - **e)** 14/16 ans
Voir tableau des tailles page 2

## QUALITE (nombre de pelotes)

| QUALITE | COLORIS | 4 ans | 6 ans | 8 ans | 10/12 ans | 14/16 ans |
|---|---|---|---|---|---|---|
| COTON D'EGYPTE N° 3 | LAGON | 2 | 2 | 3 | 3 | 4 |
| | BLANC | 1 | 1 | 1 | 2 | 2 |

**Composition du modèle :**
100 % Coton

## AIGUILLES

N° 2,5 - n° 2

## FOURNITURES

Commercialisées chez Phildar
Anneaux marqueurs

## POINTS EMPLOYES

**Côtes 1/1 rayées : a)** 40 rgs - **b)** 48 rgs - **c)** 54 rgs - **d)** 66 rgs - **e)** 78 rgs col. LAGON puis **a)** 16 rgs - **b)** 20 rgs - **c)** 22 rgs - **d)** 26 rgs - **e)** 32 rgs col. BLANC, terminer col. LAGON.

## ECHANTILLON

**Important :** il est indispensable à la réalisation d'un tricot aux bonnes dimensions : voir page 2
10 cm de côtes 1/1 rayées, aig. n° 2,5 = 33 m. et 35 rgs

## REGLAGES MACHINE

Les côtes 1/1 rayées se tric. au réglage n° 7, écartement des fontures n° 3.
Les côtes 1/1 des bretelles se tric. au réglage n° 6, écartement des fontures n° 3.

## DOS

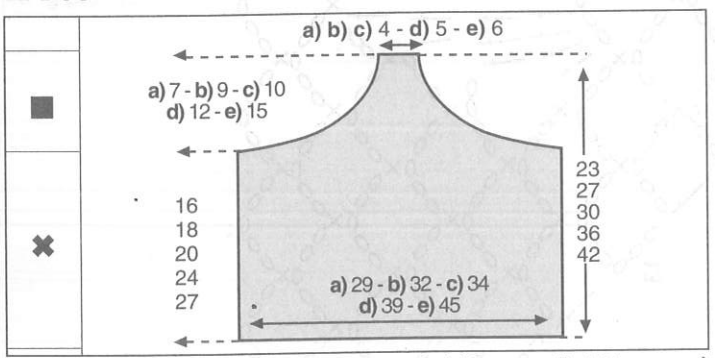


✖→Monter : **a)** 97 m. - **b)** 107 m. - **c)** 115 m. - **d)** 131 m. - **e)** 151 m., aig. n° 2,5, col. LAGON tric. en côtes 1/1 rayées (voir pts employés) en commençant et en terminant le 1er rg et ts les rgs impairs (endr. du trav.) par 1 m. endr.

■→A **a)** 16 cm (56 rgs) **d)** 24 cm (84 rgs)
**b)** 18 cm (64 rgs) **e)** 27 cm (94 rgs)
**c)** 20 cm (70 rgs)
de haut. tot., former les emman. en rab. de ch. côté :
**a)** ts les 2 rgs : 1 x 7 m., 2 x 6 m., 1 x 5 m., 2 x 4 m., 1 x 3 m., 2 x 2 m. et 2 x 1 m.
**b)** ts les 2 rgs : 1 x 7 m., 2 x 6 m., 3 x 5 m., 1 x 4 m., 1 x 3 m., 1 x 2 m., 2 x 1 m. et 4 rgs plus haut : 1 x 1 m.
**c)** ts les 2 rgs : 2 x 7 m., 1 x 6 m., 1 x 5 m., 2 x 4 m., 1 x 3 m., 5 x 2 m. et 4 x 1 m.
**d)** ts les 2 rgs : 3 x 7 m., 1 x 6 m., 1 x 5 m., 1 x 4 m., 2 x 3 m., 3 x 2 m. et 8 x 1 m.
**e)** ts les 2 rgs : 3 x 7 m., 2 x 6 m., 1 x 5 m., 1 x 4 m., 2 x 3 m., 3 x 2 m., 9 x 1 m. et ts les 4 rgs : 2 x 1 m.

Il reste **a) b) c)** 15 m. - **d)** 19 m. - **e)** 21 m.

A **a)** 23 cm (80 rgs) **d)** 36 cm (126 rgs)
**b)** 27 cm (94 rgs) **e)** 42 cm (146 rgs)
**c)** 30 cm (104 rgs)
de haut. tot., rab. souplement les m. restantes.

## DEVANT

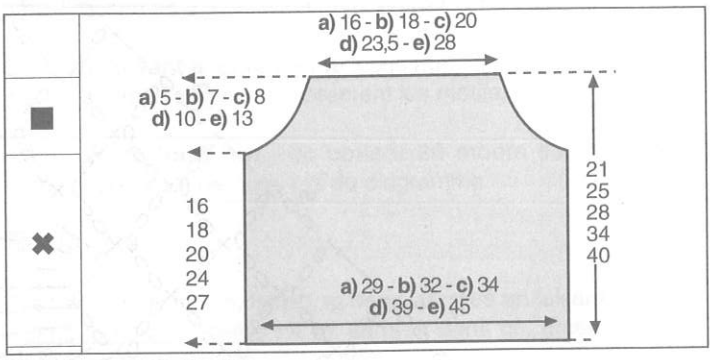


✖→Tric. comme au dos.

■→A **a)** 16 cm (56 rgs) **d)** 24 cm (84 rgs)
**b)** 18 cm (64 rgs) **e)** 27 cm (94 rgs)
**c)** 20 cm (70 rgs)
de haut. tot., former les emman. en rab. de ch. côté :
**a)** ts les 2 rgs : 1 x 5 m., 2 x 4 m., 1 x 3 m., 2 x 2 m. et 4 rgs plus haut : 1 x 1 m.
**b)** ts les 2 rgs : 1 x 5 m., 1 x 4 m., 2 x 3 m., 2 x 2 m., 3 x 1 m. et 4 rgs plus haut : 1 x 1 m.
**c)** ts les 2 rgs : 1 x 5 m., 1 x 4 m., 1 x 3 m., 3 x 2 m., 3 x 1 m. et ts les 4 rgs : 2 x 1 m.
**d)** ts les 2 rgs : 1 x 5 m., 2 x 4 m., 1 x 3 m., 2 x 2 m., 2 x 1 m. et ts les 4 rgs : 4 x 1 m.
**e)** ts les 2 rgs : 1 x 5 m., 1 x 4 m., 2 x 3 m., 2 x 2 m., 3 x 1 m. et ts les 4 rgs : 6 x 1 m.

Il reste **a)** 55 m. - **b)** 61 m. - **c)** 69 m. - **d)** 79 m. - **e)** 95 m.

A **a)** 21 cm (74 rgs) **d)** 34 cm (120 rgs)
**b)** 25 cm (88 rgs) **e)** 40 cm (140 rgs)
**c)** 28 cm (98 rgs)
de haut. tot., rab. souplement les m. restantes.

## BRETELLES

10 cm de côtes 1/1 en long, étirées = 29 rgs.
Monter, 7 m., aig. n° 2, col. LAGON, tric. en côtes 1/1 en commençant et en terminant le 1er rg et ts les rgs impairs (endr. du trav.) par 2 m. endr. pendant **a)** 36 cm (104 rgs) - **b)** 41,5 cm (120 rgs) - **c)** 45 cm (130 rgs) - **d)** 50 cm (146 rgs) - **e)** 56 cm (162 rgs).Tric. une seconde bretelle semblable.

## ASSEMBLAGE

Faire les coutures des côtés en prenant 1 maille et demie de couture en se reportant aux conseils pages 4 et 5.
Coudre les bretelles le long de l'emmanchure devant, laisser une partie libre de **a)** 12 cm - **b)** 12,5 cm - **c)** 13 cm - **d)** 14 cm - **e)** 14,5 cm et reprendre la couture le long de l'emman. dos.

ALINE.

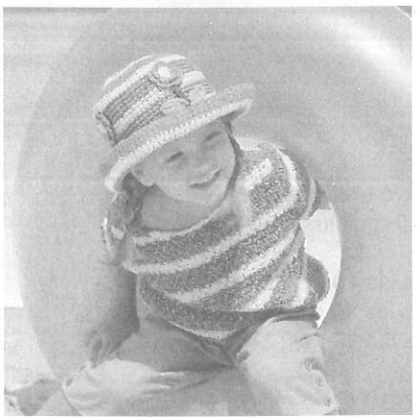

**8**

**PULL**

**N° 345-T0-255**

## TAILLES

**a)** 2 ans - **b)** 4 ans - **c)** 6 ans - **d)** 8/10 ans - **e)** 12 ans
Voir tableau des tailles page 2.

## QUALITÉ (Nombre de pelotes)

***Manches courtes***

| QUALITÉ | COLORIS | 2 ans | 4 ans | 6 ans | 8/10 ans | 12 ans |
|---|---|---|---|---|---|---|
| CROISIERE | CHAMBRAY | 2 | 2 | 2 | 3 | 3 |
| | AQUATIQUE | 2 | 2 | 2 | 3 | 3 |
| | CRAIE | 2 | 2 | 2 | 3 | 3 |

***Manches longues***

| QUALITÉ | COLORIS | 2 ans | 4 ans | 6 ans | 8/10 ans | 12 ans |
|---|---|---|---|---|---|---|
| CROISIERE | CHAMBRAY | 2 | 2 | 3 | 3 | 4 |
| | AQUATIQUE | 2 | 2 | 3 | 3 | 4 |
| | CRAIE | 2 | 2 | 3 | 3 | 4 |

**Composition du modèle :**
40 % Coton
40 % Acrylique
20 % Polyamide

## AIGUILLES

N° 7.

## FOURNITURES

Commercialisées chez PHILDAR
Anneaux marqueurs.

## POINT EMPLOYE

**Pt de blé rayé :**
Nombre de m. pour la symétrie : multiple de 2 + 1 + 1 m. lis à ch. extrémité.
1er rg (endr. du trav.) : 1 m. lis., * 1 m. endr., 1 m. env. *. Répéter de * à *, terminer par 1 m. endr. et 1 m. lis.
2e et 4e rg : tric.les m. comme elles se présentent.
3e rg : 1 m. lis., * 1 m. env., 1 m. endr. *. Répéter de * à *, terminer par 1 m. env. et 1 m. lis.
Répéter toujours ces 4 rgs.
**Rayures** : * 4 rgs col. CHAMBRAY, 4 rgs col. AQUATIQUE, 4 rgs col. CRAIE *. Répéter toujours ces 12 rgs.

## ÉCHANTILLON

**Important :** il est indispensable à la réalisation d'un tricot aux bonnes dimensions : voir page 2
10 cm de pt de blé rayé, aig. n° 7 = 15 m. et 23 rgs.

## DOS et DEVANT

✖→ Monter : **a)** 53 m. - **b)** 57 m. - **c)** 61 m. - **d)** 67 m. - **e)** 75 m., col. CHAMBRAY, aig. n° 7, tric. en pt de blé rayé : voir pts employés.

DOS, commencer au 1er rg.
DEVANT, commencer au 3e rg.

■→ A **a)** 17 cm **b)** 19 cm **c)** 21 cm **d)** 24,5 cm **e)** 28 cm

de haut. tot., on a terminé **a) e)** 4 rgs col. CHAMBRAY - **b) d)** 4 rgs col. AQUATIQUE- **c)** 4 rgs col. CRAIE, former les emman. en rab. de ch. côté ts les 2 rgs :

**a) c)** 1 x 3 m., 1 x 2 m. et 3 x 1 m.
**b)** 1 x 3 m., 1 x 2 m. et 2 x 1 m.
**d)** 1 x 3 m., 2 x 2 m. et 2 x 1 m.
**e)** 1 x 3 m., 2 x 2 m. et 3 x 1 m.

Il reste : **a)** 37 m. - **b)** 43 m. - **c)** 45 m. - **d)** 49 m. - **e)** 55 m.

A **a)** 26 cm **b)** 30 cm **c)** 33 cm **d)** 38 cm **e)** 43 cm

de haut. tot. former l'encol. DEVANT en rab. les: **a) b)** 7 m. - **c) d) e)** 9 m. centr. puis côté encol. ts les 2 rgs :
**a)** 1 x 3 m., 1 x 2 m. et 2 x 1 m.
**b) c) d)** 1 x 3 m., 2 x 2 m. et 1 x 1 m.
**e)** 1 x 3 m., 2 x 2 m. et 2 x 1 m.

●→A **a)** 28 cm **b)** 32 cm **c)** 36 cm **d)** 41 cm **e)** 47 cm

de haut. tot., biaiser les épaules en rab. de ch. côté, ts les 2 rgs:
**a)** 1 x 2 m. et 2 x 3 m.
**b) c)** 2 x 3 m. et 1 x 4 m.
**d)** 3 x 4 m.
**e)** 1 x 4 m. et 2 x 5 m.

**En même temps**, former l'encol. DOS en rab. les : **a) b)** 7 m. - **c) d) e)** 9 m. centr. puis côté encol. 2 rgs plus haut :
**a)** 1 x 7 m.
**b) c) d)** 1 x 8 m.
**e)** 1 x 9 m.

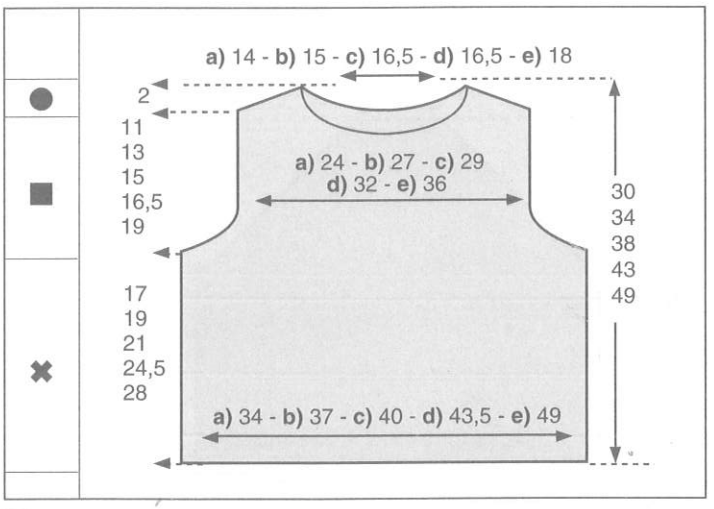


## MANCHES COURTES

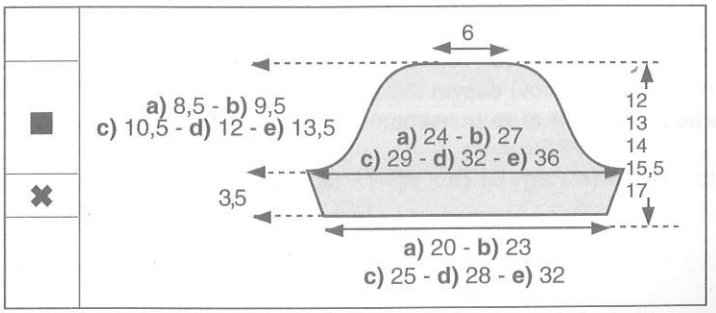


✖→ Monter : **a)** 31 m. col. CRAIE
**b)** 37 m. col. CHAMBRAY

**c)** 39 m. col. AQUATIQUE
**d)** 43 m. col. CHAMBRAY
**e)** 49 m. col. CRAIE
aig. n° 7, tric. en pt de blé rayé (voir pts employés) en augm. de ch. côté ts les 2 rgs : 3 x 1 m.

On obtient : **a)** 37 m. - **b)** 43 m. - **c)** 45 m. - **d)** 49 m. - **e)** 55 m.

■→ A 3,5 cm de haut. tot., on a terminé **a) e)** 4 rgs col. CHAMBRAY - **b) d)** 4 rgs col. AQUATIQUE - **c)** 4 rgs col. CRAIE, former l'arrondi en rab. de ch. côté, ts les 2 rgs :
**a)** 1 x 3 m., 1 x 2 m., 7 x 1 m. et 1 x 2 m.
**b)** 1 x 3 m., 1 x 2 m., 7 x 1 m., 1 x 2 m. et 1 x 3 m.
**c)** 1 x 3 m., 1 x 2 m., 8 x 1 m., 1 x 2 m. et 1 x 3 m.
**d)** 1 x 3 m., 1 x 2 m., 10 x 1 m., 1 x 2 m. et 1 x 3 m.
**e)** 1 x 3 m., 2 x 2 m., 11 x 1 m., 1 x 2 m. et 1 x 3 m.

A **a)** 12 cm **d)** 15,5 cm
**b)** 13 cm **e)** 17 cm
**c)** 14 cm
de haut. tot., rab. les 9 m. restantes.

Tric. la seconde manche semblable.

## MANCHES LONGUES

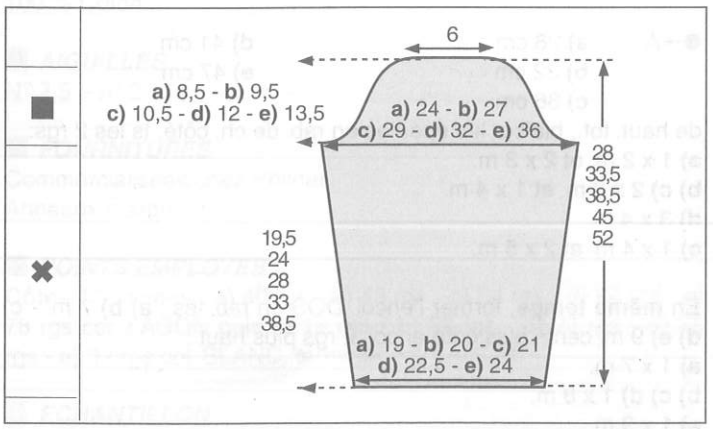


✖→ Monter :
**a)** 29 m. col. CRAIE
**b)** 31 m. col. CHAMBRAY
**c)** 33 m. col. CRAIE
**d)** 35 m. col. AQUATIQUE
**e)** 37 m. col. CHAMBRAY
aig. n° 7, tric. en pt de blé rayé en augm. de ch. côté :
**a)** ts les 8 rgs : 3 x 1 m. et 10 rgs plus haut: 1 x 1 m.
**b)** ts les 8 rgs : 6 x 1 m.
**c)** ts les 8 rgs : 3 x 1 m. et ts les 10 rgs : 3 x 1 m.
**d)** ts les 8 rgs : 2 x 1 m. et ts les 10 rgs : 5 x 1 m.
**e)** ts les 8 rgs : 6 x 1 m. et ts les 10 rgs : 3 x 1 m.

On obtient : **a)** 37 m. - **b)** 43 m. - **c)** 45 m. - **d)** 49 m. - **e)** 55 m.

■→ A **a)** 19,5 cm **d)** 33 cm
**b)** 24 cm **e)** 38,5 cm
**c)** 28 cm
de haut. tot., on a terminé **a) e)** 4 rgs col. CHAMBRAY - **b) d)** 4 rgs col. AQUATIQUE - **c)** 4 rgs col. CRAIE, former l'arrondi en rab. de ch. côté ts les 2 rgs :
**a)** 1 x 3 m., 1 x 2 m., 7 x 1 m. et 1 x 2 m.
**b)** 1 x 3 m., 1 x 2 m., 7 x 1 m., 1 x 2 m. et 1 x 3 m.
**c)** 1 x 3 m., 1 x 2 m., 8 x 1 m., 1 x 2 m. et 1 x 3 m.
**d)** 1 x 3 m., 1 x 2 m., 10 x 1 m., 1 x 2 m. et 1 x 3 m.
**e)** 1 x 3 m., 2 x 2 m., 11 x 1 m., 1 x 2 m. et 1 x 3 m.

A **a)** 28 cm **d)** 45 cm
**b)** 33,5 cm **e)** 52 cm
**c)** 38,5 cm
de haut. tot., rab. les 9 m. restantes.

Tric. la seconde manche semblable.

## ASSEMBLAGE

Faire les différentes coutures en se reportant aux conseils pages 4 et 5.

CHANTAL

**9**

**PULL**

**N° 345-T9-244**

## TAILLES

**a)** 4 ans - **b)** 6 ans - **c)** 8 ans - **d)** 10/12 ans - **e)** 14/16 ans
Voir tableau des tailles page 2

## QUALITÉ (Nombre de pelotes)

| QUALITE | COLORIS | 4 ans | 6 ans | 8 ans | 10/12 ans | 14/16 ans |
|---|---|---|---|---|---|---|
| AVISO | ECRU | 7 | 9 | 10 | 11 | 14 |
| | NOIR | 2 | 2 | 2 | 3 | 3 |

**Composition du modèle :**
60 % Coton
40 % Acrylique

## AIGUILLES

N° 4,5
N° 5

## FOURNITURES

Commercialisées chez PHILDAR
1 application réf : 478-684-0533

## POINTS EMPLOYES

**Côtes 2/2**
**Côtes 2/2 rayées.** Attention, à ch. changement de coloris, vous devez tric. le 1er rg du nouveau coloris (ou les quelques m.) en m. endr. sur l'endr. puis reprendre les côtes 2/2 au rg suivant. **Côtes 2/2 jacquard** (tric. les 6 m. des extrémités en côtes 2/2 col. NOIR, le reste des m. col. ECRU).
**Dim. simple, à 6 m. du bord**
à droite : tric. les 6 premières m. en côtes 2/2 col. NOIR, cont. col. ECRU, faire 1 surjet simple,( glisser 1 m. tric. la m. suivante à l'endr. et passer la m. glissée sur la m. tric.)
à gauche : tric. ttes les m. sauf 8, tric. les 2 premières m. ens. à l'endr. col. ECRU, puis le reste des m. en côtes 2/2 col. NOIR
**Dim. double, à 6 m. du bord**
à droite : tric. les 6 premières m. en côtes 2/2 col. NOIR, cont. col. ECRU, faire 1 surjet double, ( glisser 1 m. tric. les 2 m. suivantes ens. à l'endr. et passer la m. glissée sur la m. obtenue)
à gauche : tric. ttes les m. sauf 9, tric. les 3 premières m. ens. à l'endr. col. ECRU, puis le reste des m. en côtes 2/2 col. NOIR
**Dim. simple, à 1 m. du bord**
à droite : tric. la première m. à l'endr., puis 2 m. ens. à l'endr.
à gauche : tric. ttes les m. sauf 3, faire 1 surjet simple, glisser 1 m. tric. la m. suivante à l'endr. et passer la m. glissée sur la m. tric. puis la m. restante à l'endr.
**Dim. double, à 1 m. du bord**
à droite : tric. la première m.à l'endr., tric. les 3 m. suivantes ens. à l'endr.
à gauche : tric. ttes les m. sauf 4, faire 1 surjet double, (glisser 1 m. tric. les 2 m. suivantes ens. à l'endr. et passer la m. glissée sur la m. obtenue) puis tric. la m. restante à l'endr.
**Rayures dos et devant :**
**a)** 2 rgs de côtes 2/2 col. NOIR, 1 rg endr. sur l'endr. col. ECRU, 29 rgs de côtes 2/2 col. ECRU, 1 rg endr. sur l'endr. col. NOIR, 29 rgs de côtes 2/2 col. NOIR et 1 rg endr. sur l'endr. col. ECRU. = 63 rgs
**b)** 2 rgs de côtes 2/2 col. NOIR, 1 rg endr. sur l'endr. col. ECRU, 31 rgs de côtes 2/2 col. ECRU, 1 rg endr. sur l'endr. col. NOIR, 31 rgs de côtes 2/2 col. NOIR et 1 rg endr. sur l'endr. col. ECRU. = 67 rgs
**c)** 2 rgs de côtes 2/2 col. NOIR, 1 rg endr. sur l'endr. col. ECRU, 33 rgs de côtes 2/2 col. ECRU, 1 rg endr. sur l'endr. col. NOIR, 33 rgs de côtes 2/2 col. NOIR et 1 rg endr. sur l'endr. col. ECRU. = 71 rgs
**d)** 2 rgs de côtes 2/2 col. NOIR, 1 rg endr. sur l'endr. col. ECRU, 39 rgs de côtes 2/2 col. ECRU, 1 rg endr. sur l'endr. col. NOIR, 39 rgs de côtes 2/2 col. NOIR et 1 rg endr. sur l'endr. col. ECRU. = 83 rgs
**e)** 2 rgs de côtes 2/2 col. NOIR, 1 rg endr. sur l'endr. col. ECRU, 41 rgs de côtes 2/2 col. ECRU, 1 rg endr. sur l'endr. col. NOIR, 41 rgs de côtes 2/2 col. NOIR et 1 rg endr. sur l'endr. col. ECRU. = 87 rgs
**Rayures manches**
**a) b)** 2 rgs de côtes 2/2 col. NOIR, *1 rg endr. sur l'endr. col. ECRU, 9 rgs de côtes 2/2 col. ECRU, 1 rg endr. sur l'endr. col. NOIR, 3 rgs de côtes 2/2 col. NOIR* répéter de *à* **a)** 3 fs - **b)** 4 fs puis faire1 rg endr. sur l'endr. col. ECRU soit **a)** 45 rgs - **b)** 59 rgs.
**c)** 2 rgs de côtes 2/2 col. NOIR, *1 rg endr. sur l'endr. col. ECRU, 11 rgs de côtes 2/2 col. ECRU, 1 rg endr. sur l'endr. col. NOIR, 3 rgs de côtes 2/2 col. NOIR* répéter de *à* 4 fs. puis faire1 rg endr. sur l'endr. col. ECRU soit 67 rgs
**d) e)** 2 rgs de côtes 2/2 col. NOIR, *1 rg endr. sur l'endr. col. ECRU, 13 rgs de côtes 2/2 col. ECRU, 1 rg endr. sur l'endr. col. NOIR, 3 rgs de côtes 2/2 col. NOIR* répéter de *à* **: d)** 4 fs - **e)** 5 fs puis faire 1 rg endr. sur l'endr. col. ECRU soit **d)** 75 rgs - **e)** 93 rgs

## ECHANTILLON

**Important :** Il est indispensable à la réalisation d'un tricot aux bonnes dimensions : voir page 2
10 cm de côtes 2/2, côtes 2/2 rayées ou de côtes 2/2 jacquard aig. n° 5 = 19 m. et 25 rgs

## DOS

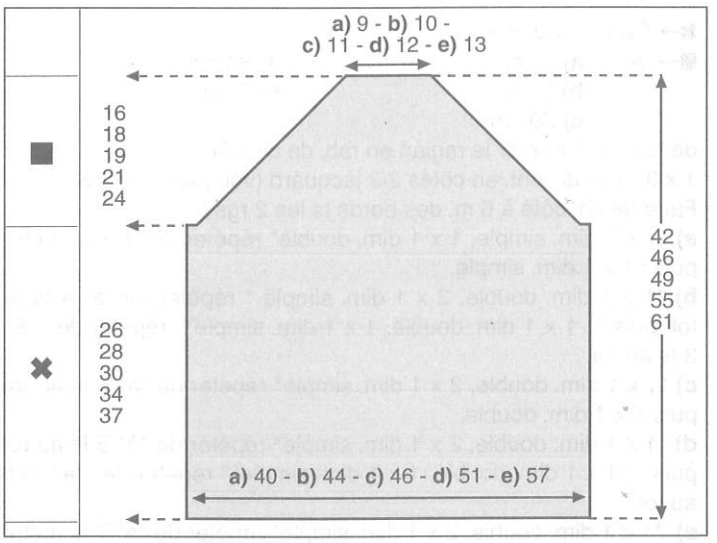


✖→ Monter : **a)** 78 m. - **b)** 86 m. - **c)** 90 m. - **d)** 98 m. - **e)** 110 m., col. NOIR, aig. n° 5, tric. en côtes 2/2 rayées (voir pts employés) en commençant et terminant le premier rg et ts les rgs impairs (endr. du trav.) par 2 m. endr.
Les **a)** 63 rgs - **b)** 67 rgs - **c)** 71 rgs - **d)** 83 rgs - **e)** 87 rgs de rayures terminés, cont. col. ECRU.

■→ A **a)** 26 cm **b)** 28 cm **c)** 30 cm **d)** 34 cm **e)** 37 cm
de haut. tot. former le raglan en rab. de ch. côté :

1 x 3 m. puis cont. en côtes 2/2 jacquard (voir pts employés)
Faire à 6 m. des bords de ch. côté ts les 2 rgs :
**a)** *1 x 1 dim. simple, 1 x 1 dim. double* répéter de *à* 8 fs au tot. puis : 3 x 1 dim. simple.
**b)** *1 x 1 dim. double, 2 x 1 dim. simple* répéter de *à* 4 fs au tot. puis °° 1 x 1 dim. double, 1 x 1 dim. simple°° répéter de °°à°° 4 fs au tot., terminer par 2 x 1 dim. simple
**c)** *1 x 1 dim. double, 2 x 1 dim. simple* répéter de *à* 7 fs au tot. puis 1 x 1 dim. double, 1 x 1 dim. simple.
**d)** *1 x 1 dim. double, 2 x 1 dim. simple* répéter de *à* 5 fs au tot. puis °° 1 x 1 dim. double, 1 x 1 dim. simple°° répéter de °°à°° 4 fs au tot., terminer par 2 x 1 dim. simple
**e)** *1 x 1 dim. double, 2 x 1 dim. simple* répéter de *à* 7 fs au tot. puis °° 1 x 1 dim. double, 1 x 1 dim. simple°° répéter de °°à°° 3 fs au tot., terminer par 2 x 1 dim. simple

A **a)** 42 cm **d)** 55 cm
**b)** 46 cm **e)** 61 cm
**c)** 49 cm

de haut. tot., rab. les **a)** 18 m. - **b)** 20 m. - **c)** 22 m. - **d)** 24 m. - **e)** 26 m. restantes.

## DEVANT

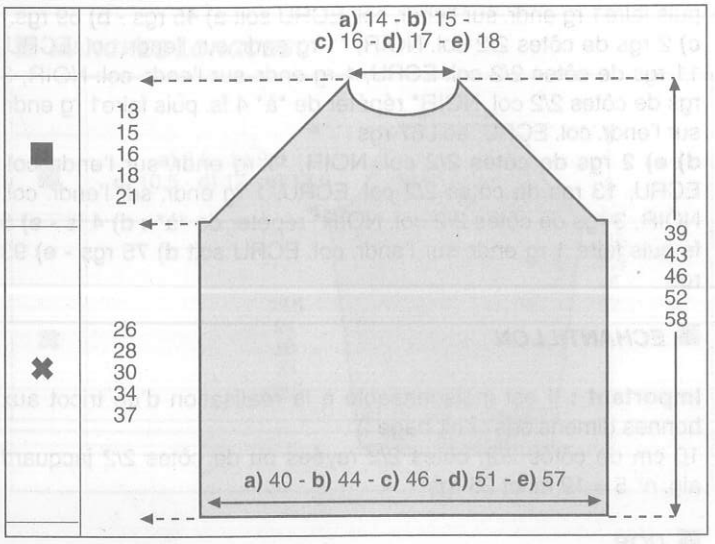


✖→ Comme au dos
■→ A **a)** 26 cm **d)** 34 cm
**b)** 28 cm **e)** 37 cm
**c)** 30 cm

de haut. tot. former le raglan en rab. de ch. côté :
1 x 3 m. puis cont. en côtes 2/2 jacquard (voir pts employés)
Faire de ch. côté à 6 m. des bords ts les 2 rgs :
**a)** *1 x 1 dim. simple, 1 x 1 dim. double* répéter de *à*7 fs au tot. puis : 1 x 1 dim. simple.
**b)** *1 x 1 dim. double, 2 x 1 dim. simple * répéter de *à* 4 fs au tot. puis °° 1 x 1 dim. double, 1 x 1 dim. simple°° répéter de °°à°° 3 fs au tot.
**c)** *1 x 1 dim. double, 2 x 1 dim. simple* répéter de *à* 6 fs au tot. puis 1 x 1 dim. double.
**d)** *1 x 1 dim. double, 2 x 1 dim. simple* répéter de *à* 5 fs au tot. puis °° 1 x 1 dim. double, 1 x 1 dim. simple°° répéter de °°à°° 3 fs au tot.
**e)** *1 x 1 dim. double, 2 x 1 dim. simple* répéter de *à* 7 fs au tot. puis °° 1 x 1 dim. double, 1 x 1 dim. simple°° répéter de °°à°° 2 fs au tot.

**Entretemps**
A **a)** 37,5 cm **d)** 48,5 cm
**b)** 40,5 cm **e)** 54,5 cm
**c)** 43,5 cm

de haut. tot., former l'encol. en rab. les : 8 m. centr., puis côté encol. ts les 2 rgs :
**a)** 1 x 4 m.
**b)** 1 x 3 m. et 1 x 2 m.
**c)** 2 x 3 m.
**d)** 1 x 3 m. et 2 x 2 m.
**e)** 2 x 3 m. et 1 x 2 m.

A **a)** 39 cm **d)** 52 cm
**b)** 43 cm **e)** 58 cm
**c)** 46 cm

de haut. tot. rab. les 6 m. restantes de ch. côté.

## MANCHES

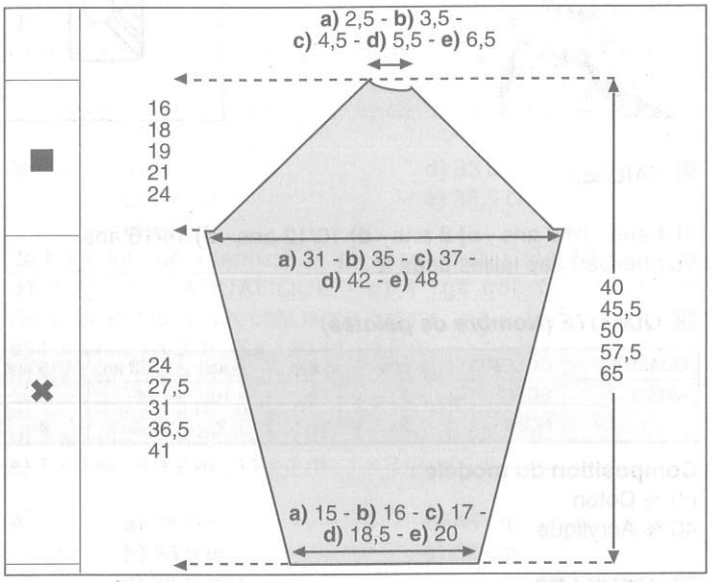


✖→ Monter : **a)** 30 m. - **b)** 32 m. - **c)** 34 m. - **d)** 38 m. - **e)** 40 m., aig. n° 5, col. NOIR, tric. en côtes 2/2 rayées (voir pts employés) en commençant et terminant le 1er rg et ts les rgs impairs (endr. du trav.) par : **a)** 2 m. endr. - **b) e)** 1 m. env. - **c)** 2 m. endr - **d)** 2 m. env.

Augm. de ch. côté en reconstituant la côte 2/2 au fur et à mesure des augm.
**a)** ts les 2 rgs : 2 x 1 m. et ts les 4 rgs : 13 x 1 m.
**b)** ts les 2 rgs : 4 x 1 m. et ts les 4 rgs : 14 x 1 m.
**c)** 2 rgs plus haut : 1 x 1 m. et ts les 4 rgs : 18 x 1 m.
**d)** ts les 4 rgs : 20 x 1 m. et 6 rgs plus haut : 1 x 1 m.
**e)** ts les 2 rgs : 3 x 1 m. et ts les 4 rgs : 23 x 1 m.

On obtient **a)** 60 m. - **b)** 68 m. - **c)** 72 m. - **d)** 80 m. - **e)** 92 m.
On a 1 m. endr. de ch. côté.
**Entretemps les** : **a)** 45 rgs - **b)** 59 rgs - **c)** 67 rgs - **d)** 75 rgs - **e)** 93 rgs de rayures terminés, cont. col. ECRU.

■→ A **a)** 24 cm **d)** 36,5 cm
**b)** 27,5 cm **e)** 41 cm
**c)** 31 cm

de haut. tot. former le raglan en rab. de ch. côté :
1 x 3 m. puis à 1 m. des bords : ts les 2 rgs
**a)** *1 x 1 dim. simple, 1 x 1 dim. double* répéter de *à*7 fs au tot. puis : 1 x 1 dim. simple.
**b)** *1 x 1 dim. double, 2 x 1 dim. simple * répéter de *à* 4 fs au tot. puis °° 1 x 1 dim. double, 1 x 1 dim. simple°° répéter de °°à°° 3 fs au tot.
**c)** *1 x 1 dim. double, 2 x 1 dim. simple* répéter de *à* 6 fs au tot. puis 1 x 1 dim. double.
**d)** *1 x 1 dim. double, 2 x 1 dim. simple* répéter de *à* 5 fs au tot. puis °° 1 x 1 dim. double, 1 x 1 dim. simple°° répéter de °°à°° 3 fs au tot.
**e)** *1 x 1 dim. double, 2 x 1 dim. simple* répéter de *à* 7 fs au tot. puis °° 1 x 1 dim. double, 1 x 1 dim. simple°° répéter de °°à°° 2 fs au tot.

A **a)** 37 cm **d)** 54,5 cm
**b)** 42,5 cm **e)** 62 cm
**c)** 47 cm

de haut. tot., cont. en rab. à droite ts les 2 rgs :

**a)** 1 x 2 m. et 2 x 1 m.
**b)** 3 x 2 m.
**c)** 2 x 3 m. et 1 x 2 m.
**d)** 1 x 4 m. et 2 x 3 m.
**e)** 1 x 5 m., 1 x 4 m. et 1 x 3 m.

**En même temps** faire à gauche :
Ts les 2 rgs : **a) b) d) e)** 1 x 1 dim. double, 2 x 1 dim. simple
**c)** 1 x 1 dim. simple, 1 x 1 dim. double et 1 x 1 dim. simple

A **a)** 40 cm **d)** 57,5 cm
**b)** 45,5 cm **e)** 65 cm
**c)** 50 cm

Rab. les 2 m. restantes.
Tric. la seconde manche en sens inverse.

## *BANDE D'ENCOLURE*

Monter **a)** 54 m. - **b)** 62 m. - **c)** 66 m. - **d)** 74 m. - **e)** 78 m. aig. n° 4,5, col. ECRU tric. en côtes 2/2 en commençant et terminant le 1er rg et ts les rgs impairs (endr. du trav.) par 2 m. endr. pendant 2,5 cm, puis faire 1 rg endr. sur l'endr. et quelques rgs de jersey d'un autre coloris.
Repasser ces rgs de jersey.
Il suffira de les détricoter au moment du montage pour retrouver le coloris de base.

## *ASSEMBLAGE*

Faire les différentes coutures en se reportant aux conseils pages 4 et 5
Monter les manches au corps par le raglan (le plus petit côté correspnd au devant.
Coudre l'application sur le devant.

CHRISTINE

**10**

**GILET**

**N° 345-T0-243**

## TAILLES

**a)** 2 ans - **b)** 4 ans - **c)** 6 ans - **d)** 8/10 ans - **e)** 12/14 ans
Voir tableau des tailles page 2

## QUALITE IMPACT *vendue par sachet de 10 pelotes (nombre de pelotes)*

| QUALITE | COLORIS | 2 ans | 4 ans | 6 ans | 8/10 ans | 12/14 ans |
|---|---|---|---|---|---|---|
| ATOUT | ECRU | 5 | 6 | 7 | 9 | 11 |

**Composition du modèle :**
100 % Acrylique

## AIGUILLES

N° 3
N° 3,5
1 aig. à torsade

## FOURNITURES

Commercialisées chez Phildar
**a) b) c)** 5 - **d) e)** 6 boutons ∅ 15 mm., réf. : 475-711-0038
Anneaux marqueurs

## POINTS EMPLOYES

**Côtes 2/2**
**Pts fantaisie (voir diagrammes).**

## ECHANTILLONS

**Important :** ils sont indispensables à la réalisation d'un tricot aux bonnes dimensions : voir page 2
10 cm de pts fantaisie, aig. n° 3,5 = 30 m. et 32 rgs
10 cm de pt fantaisie n° 1 aig. n° 3,5 = 26 m.

## DOS

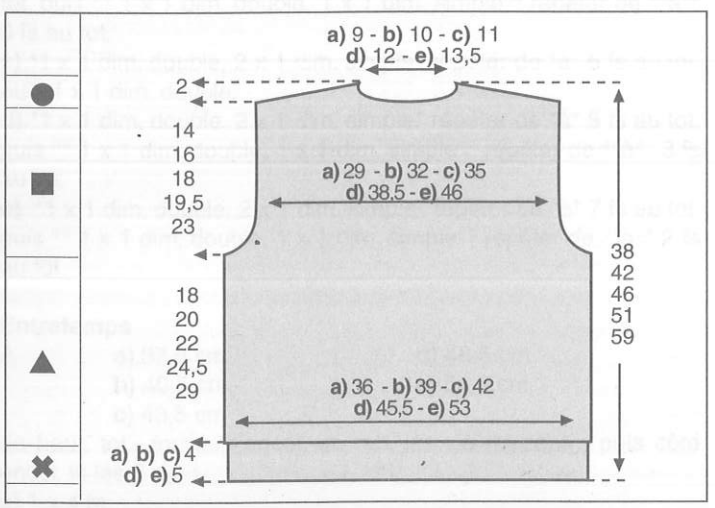


✖→Monter : **a)** 102 m. - **b)** 114 m. - **c)** 122 m. - **d)** 130 m. - **e)** 154 m., aig. n° 3, tric. en côtes 2/2 en commençant et en terminant le 1er rg et ts les rgs impairs (endr. du trav.) par 2 m. endr. pendant **a) b) c)** 4 cm - **d) e)** 5 cm puis faire un rg env. sur l'env. en répartissant:

**a)** 8 augm. — on a 110 m.
**b)** 6 augm. — on a 120 m.
**c)** 6 augm. — on a 128 m.
**d)** 8 augm. — on a 138 m.
**e)** 8 augm. — on a 162 m.

▲→Cont. , aig. n° 3,5 en pts fantaisie (voir diagramme panneau centr. dos) en plaçant les m. de la façon suivante :
**a)** de la 4e m. à la 113e m.
**b)** 2 m. endr., de la 1ère m. à la 116e m. et 2 m. endr.
**c)** 2 m. endr., de la 11e à la 14e m. puis de la 1ère m. à la 116e m., de la 103e à la 106e m. et 2 m. endr.
**d)** de la 4e à la 14e m., de la 1ère m. à la 116e m. et de la 103e à la 113e m.
**e)** de la 6e à la 14e m., de la 1ère à la 14e m., de la 1ère m. à la 116e m., de la 103e m. à la 116e m. et de la 103e à la 111e m.

■→A
**a)** 18 cm
**b)** 20 cm
**c)** 22 cm
**d)** 24,5 cm
**e)** 29 cm

de haut. après les côtes, former les emman. en rab. de ch. côté, ts les 2 rgs : 1 x 3 m., 3 x 2 m. et 2 x 1 m.

Il reste **a)** 88 m. - **b)** 98 m. - **c)** 106 m. - **d)** 116 m. - **e)** 140 m.

●→A
**a)** 32 cm
**b)** 36 cm
**c)** 40 cm
**d)** 44 cm
**e)** 52 cm

de haut. après les côtes, biaiser les épaules en rab. de ch. côté ts les 2 rgs :
**a)** 2 x 7 m. et 2 x 8 m.
**b)** 2 x 8 m. et 2 x 9 m.
**c)** 4 x 9 m.
**d)** 4 x 10 m.
**e)** 2 x 12 m. et 2 x 13 m.

**En même temps,** former l'encol. en rab. les **a)** 10 m. - **b) c)** 12 m. - **d) e)** 14 m. centr. puis ts les 2 rgs :
**a) b)** 1 x 5 m. et 1 x 4 m.
**c) d)** 1 x 6 m. et 1 x 5 m.
**e)** 1 x 7 m. et 1 x 6 m.

## DEMI-DEVANT DROIT

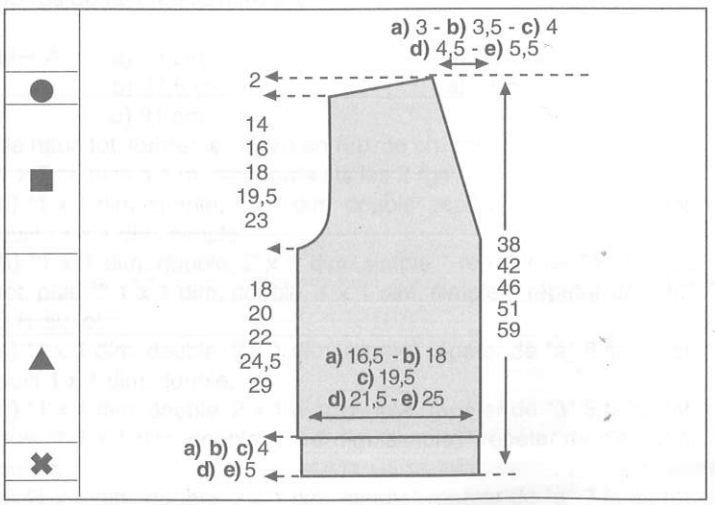


✖→Monter : **a)** 47 m. - **b)** 51 m. - **c)** 55 m. - **d)** 59 m. - **e)** 71 m., aig. n° 3, tric. en côtes 2/2 en commençant le 1er rg et ts les rgs impairs (endr. du trav.) par 3 m. endr. pendant **a) b) c)** 4 cm - **d) e)** 5 cm puis faire un rg env. sur l'env. en répartissant :

**a)** 3 augm. — on a 50 m.
**b)** 4 augm. — on a 55 m.
**c)** 4 augm. — on a 59 m.

**d)** 5 augm. on a 64 m.
**e)** 5 augm. on a 76 m.

▲→Cont., aig. n° 3,5 en pts fantaisie (voir diagramme) en plaçant les m. de la façon suivante :
**a)** de la 64e m. à la 113e m.
**b)** de la 64e m. à la 116e m. et 2 m. endr.
**c)** de la 64e m. à la 116e m., de la 103e à la 106e m. et 2 m. endr.
**d)** de la 64e m. à la 116e m. et de la 103e m. à la 113e m.
**e)** de la 64e m. à la 116e m., de la 103e m. à la 116e m. et de la 103e m. à la 111e m.

■→A **a)** 18 cm **d)** 24,5 cm
**b)** 20 cm **e)** 29 cm
**c)** 22 cm
de haut. après les côtes, former l'emman. en rab. à gauche, ts les 2 rgs : 1 x 3 m., 3 x 2 m. et 2 x 1 m.

**Entre-temps,**
A **a)** 19 cm **d)** 25,5 cm
**b)** 21 cm **e)** 30 cm
**c)** 23 cm
de haut. après les côtes, former l'encol. en rab. à droite : 1 x 1 m. puis :
**a)** ts les 4 rgs : 2 x 1 m. et ts les 6 rgs : 6 x 1 m.
**b)** ts les 4 rgs : 2 x 1 m. et ts les 6 rgs : 7 x 1 m.
**c)** ts les 4 rgs : 5 x 1 m. et ts les 6 rgs : 6 x 1 m.
**d)** ts les 4 rgs : 6 x 1 m. et ts les 6 rgs : 6 x 1 m.
**e)** ts les 4 rgs : 6 x 1 m. et ts les 6 rgs : 8 x 1 m.

●→A **a)** 32 cm **d)** 44 cm
**b)** 36 cm **e)** 52 cm
**c)** 40 cm
de haut. après les côtes, biaiser l'épaule en rab. à gauche, ts les 2 rgs :
**a)** 2 x 7 m. et 2 x 8 m.
**b)** 2 x 8 m. et 2 x 9 m.
**c)** 4 x 9 m.
**d)** 4 x 10 m.
**e)** 2 x 12 m. et 2 x 13 m.

Tric. le demi-devant gauche en sens inverse, en plaçant le pt fantaisie comme au dos.

## *MANCHES*

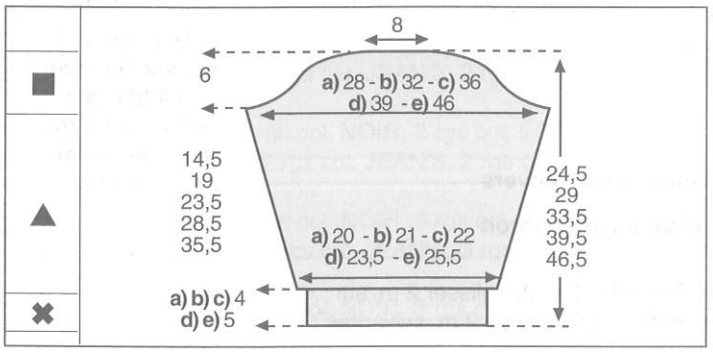


✖→Monter : **a)** 58 m. - **b)** 62 m. - **c)** 66 m. - **d)** 70 m. - **e)** 74 m., aig. n° 3, tric. en côtes 2/2 en commençant et en terminant le 1er rg et ts les rgs impairs (endr. du trav.) par 2 m. endr. pendant **a) b) c)** 4 cm - **d) e)** 5 cm puis faire un rg env. sur l'env. en répartissant:
**a)** 4 augm. on a 62 m.
**b)** 4 augm. on a 66 m.
**c)** 2 augm. on a 68 m.
**d)** 2 augm. on a 72 m.
**e)** 4 augm. on a 78 m.

▲→Cont. , aig. n° 3,5 en pts fantaisie (voir diagramme) en plaçant les m. de la façon suivante :
**a)** de la 7e à la 68e m.
**b)** de la 5e m. à la 70e m.
**c)** de la 4e m. à la 71e m.
**d)** de la 2e m. à la 73e m.

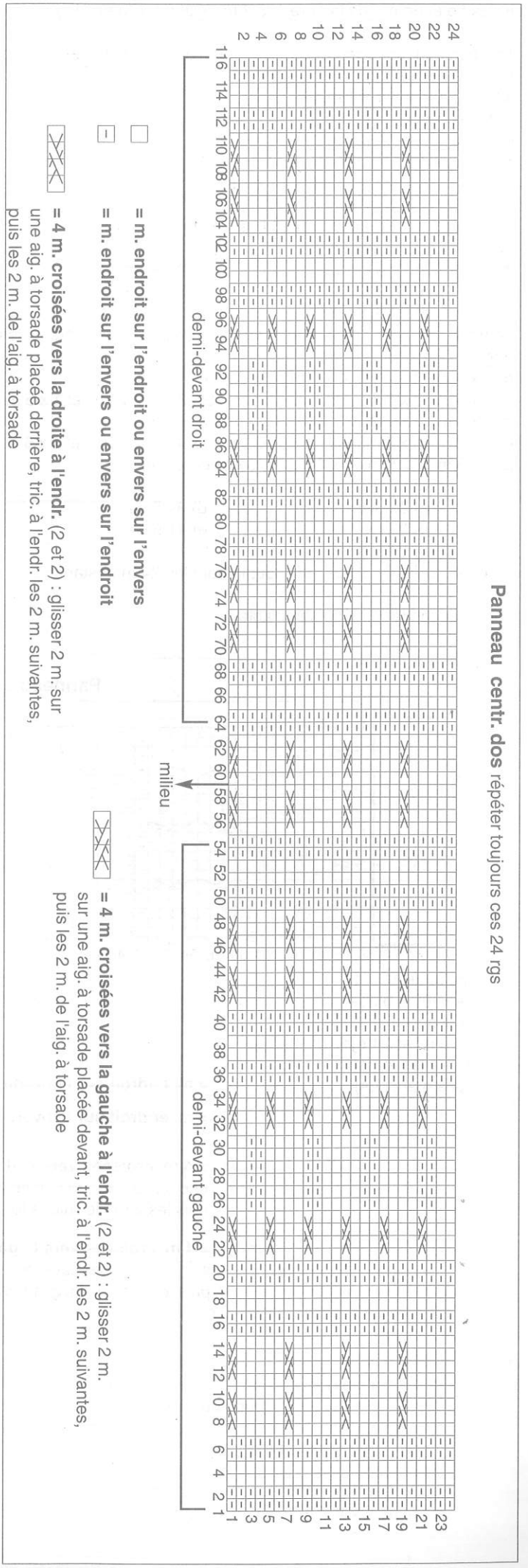

**e)** les 5e et 6e m., de la 1ère à la 74e m. et les 73e et 74e m.

Augm. de ch. côté (reconstituer le pt fantaisie n° 1 des extrémités au fur et à mesure)
**a)** ts les 4 rgs : 11 x 1 m.
**b)** ts les 4 rgs : 14 x 1 m.
**c)** ts les 4 rgs : 18 x 1 m.
**d)** ts les 6 rgs : 3 x 1 m. et ts les 4 rgs : 17 x 1 m.
**e)** ts les 6 rgs : 2 x 1 m. et ts les 4 rgs : 24 x 1 m.

On a **a)** 84 m. - **b)** 94 m. - **c)** 104 m. - **d)** 112 m. - **e)** 130 m.

●→A **a)** 14,5 cm **d)** 28,5 cm
**b)** 19 cm **e)** 35,5 cm
**c)** 23,5 cm
de haut. après les côtes, former l'arrondi en rab. de ch. côté, ts les 2 rgs :
**a)** 2 x 4 m., 1 x 3 m., 4 x 2 m., 1 x 3 m. et 2 x 4 m.
**b)** 1 x 5 m., 1 x 4 m., 2 x 3 m., 1 x 2 m., 3 x 3 m., 1 x 4 m. et 1 x 5 m.
**c)** 1 x 5 m., 3 x 4 m., 2 x 3 m., 3 x 4 m. et 1 x 5 m.
**d)** 1 x 6 m., 1 x 5 m., 2 x 4 m., 2 x 3 m., 2 x 4 m., 1 x 5 m. et 1 x 6 m.
**e)** 2 x 6 m., 2 x 5 m., 1 x 4 m., 3 x 5 m. et 2 x 6 m.

A **a)** 20,5 cm **d)** 34,5 cm
**b)** 25 cm **e)** 41,5 cm
**c)** 29,5 cm
de haut. après les côtes, rab. souplement les 24 m. restantes.

Tric. la seconde manche semblable.

## *BANDES D'ENCOLURE et DE BOUTONNAGE*

Monter **a)** 127 m. - **b)** 139 m. - **c)** 151 m. - **d)** 169 m. - **e)** 195 m., aig. n° 3, tric. en côtes 2/2 en commençant le 1er rg et ts les rgs impairs (endr. du trav.) par 3 m. endr. et en terminant par **a) b) c) e)** 2 m. endr. - **d)** 2 m. env. pendant 3 cm (9 rgs), puis tric.1 rg env. sur l'env. et quelques rgs de jersey d'un autre coloris. Repasser ces rgs de jersey.
Il suffira au moment du montage de les détricoter pour retrouver le coloris de base.

Tric. une seconde bande en sens inverse, en répartissant sur le 4e rg, **a) b) c)** 5 boutonnières - **d) e)** 6 boutonnières d' 1 m., la 1ère à 4 m. du bord, les suivantes espacées de **a)** 12 m. - **b)** 14 m. - **c)** 15 m. - **d)** 14 m. - **e)** 16 m.

## *ASSEMBLAGE*

Faire les différentes coutures en se reportant aux conseils pages 4 et 5.

Coudre les bandes d'encol. et de boutonnage, m. par m., à pts arrière sur l'endr. du travail.

Broder les boutonnières et coudre les boutons.

ALINE.

### Panneau centr. manches

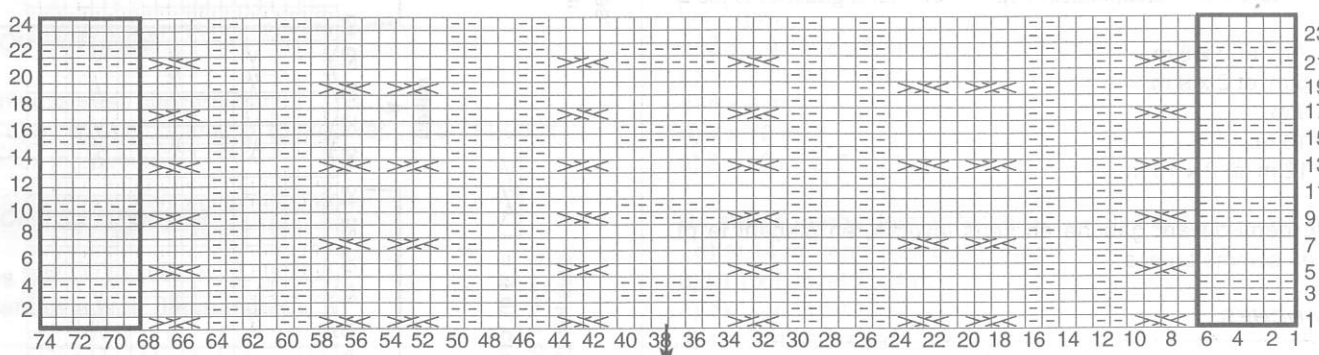


pt fantaisie n° 1, répéter la partie encadrée, soit les 6 m. et 24 rgs (pour les augm. des manches)

milieu

pt fantaisie n° 1, répéter la partie encadrée, soit les 6 m. et 24 rgs (pour les augm. des manches)

□ = **m. endroit sur l'endroit ou envers sur l'envers**

– = **m. endroit sur l'envers ou envers sur l'endroit**

**= 4 m. croisées vers la droite à l'endr.** (2 et 2) : glisser 2 m. sur une aig. à torsade placée derrière, tric. à l'endr. les 2 m. suivantes, puis les 2 m. de l'aig. à torsade

**= 4 m. croisées vers la gauche à l'endr.** (2 et 2) : glisser 2 m. sur une aig. à torsade placée devant, tric. à l'endr. les 2 m. suivantes, puis les 2 m. de l'aig. à torsade

**11**

**PULL**

**N° 345-T0-240**

## TAILLES

**a)** 4 ans - **b)** 6 ans - **c)** 8 ans - **d)** 10/12 ans - **e)** 14/16 ans
Voir tableau des tailles page 2

## QUALITÉ *(nombre de pelotes)*

| QUALITE | COLORIS | 4 ans | 6 ans | 8 ans | 10/12 ans | 14/16 ans |
|---|---|---|---|---|---|---|
| COTON N° 10 | ECRU | 2 | 2 | 2 | 2 | 3 |
| | NOIR | 2 | 2 | 2 | 3 | 3 |
| | INDIGO | 2 | 2 | 3 | 3 | 3 |
| | JEAN'S | 2 | 2 | 3 | 3 | 3 |
| | NATUREL | 1 | 2 | 2 | 2 | 2 |

**Composition du modèle :**
100 % Coton peignée

## AIGUILLES

N° 10

## FOURNITURES

Commercialisées chez Phildar
Anneaux marqueurs

## POINTS EMPLOYES

**Jersey rayé** : **a)** 2 rgs col. ECRU, 10 rgs col. NOIR, 2 rgs col. ECRU, 10 rgs col. INDIGO, 2 rgs ECRU, 10 rgs col. JEAN'S, 2 rgs col. ECRU, 10 rgs col. NATUREL
**b)** 2 rgs col. ECRU, 11 rgs col. NOIR, 2 rgs col. ECRU, 11 rgs col. INDIGO, 2 rgs ECRU, 11 rgs col. JEAN'S, 2 rgs col. ECRU, 11 rgs col. NATUREL
**c)** 2 rgs col. ECRU, 12 rgs col. NOIR, 2 rgs col. ECRU, 12 rgs col. INDIGO, 2 rgs ECRU, 12 rgs col. JEAN'S, 2 rgs col. ECRU, 12 rgs col. NATUREL
**d)** 3 rgs col. ECRU, 13 rgs col. NOIR, 3 rgs col. ECRU, 13 rgs col. INDIGO, 3 rgs ECRU, 13 rgs col. JEAN'S, 3 rgs col. ECRU, 13 rgs col. NATUREL
**e)** 3 rgs col. ECRU, 15 rgs col. NOIR, 3 rgs col. ECRU, 15 rgs col. INDIGO, 3 rgs ECRU, 15 rgs col. JEAN'S, 3 rgs col. ECRU, 15 rgs col. NATUREL
**Augm. à 2 m. des bords.**

## ECHANTILLON

**Important :** Il est indispensable à la réalisation d'un tricot aux bonnes dimensions: voir page 2.
10 cm de jersey rayé, aig. n° 10 = 9 m. et 12 rgs

## DOS et DEVANT

✖→Monter : **a)** 39 m. - **b)** 42 m. - **c)** 43 m. - **d)** 48 m. - **e)** 53 m., aig.° 10, col. ECRU, tric. en jersey rayé (voir pts employés).

■→A **a)** 23 cm
**b)** 25 cm
**c)** 27 cm
**d)** 31 cm
**e)** 34 cm

de haut. tot., former les emman. en rab. de ch. côté 1 x 4 m.

Il reste : **a)** 31 m. - **b)** 34 m. - **c)** 35 m. - **d)** 40 m. - **e)** 45 m.

A **a)** 36 cm
**b)** 39 cm
**c)** 42 cm
**d)** 47,5 cm
**e)** 53 cm

de haut. tot., former l'encol. DEVANT en rab. les **a)** 3 m. - **b) d)** 4 m. - **c) e)** 5 m. centr., puis cont. 1 côté à la fs en rab. côté encol. ts les 2 rgs :
**a) b) c)** 1 x 2 m. et 1 x 1 m.
**d) e)** 1 x 2 m. et 2 x 1 m.

●→A **a)** 39 cm
**b)** 43 cm
**c)** 46 cm
**d)** 52 cm
**e)** 58 cm

de haut. de tot., biaiser les épaules en rab. de ch. côté, ts les 2 rgs :
**a)** 1 x 5 m. et 1 x 6 m.
**b) c)** 2 x 6 m.
**d)** 2 x 7 m.
**e)** 2 x 8 m.
**En même temps,** former l'encol. DOS en rab. les **a)** 9 m. - **b)** 10 m. - **d)** 11 m. - **c)** 12 m. - **e)** 13 m. centr.

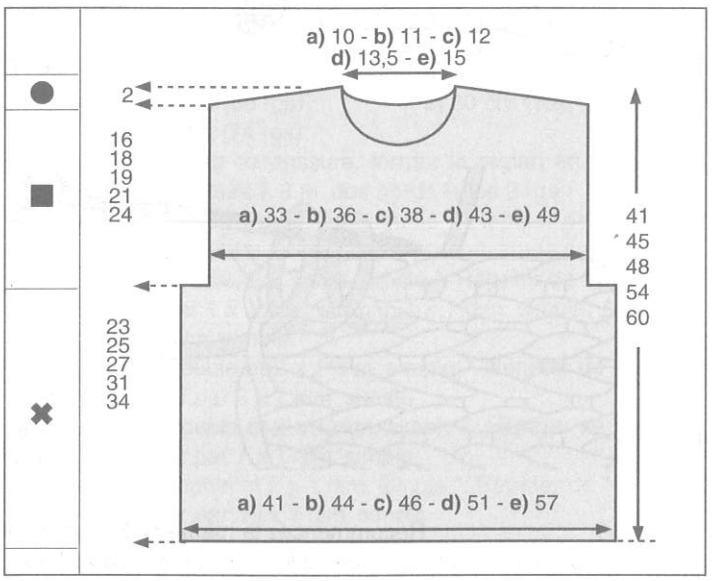


## MANCHES

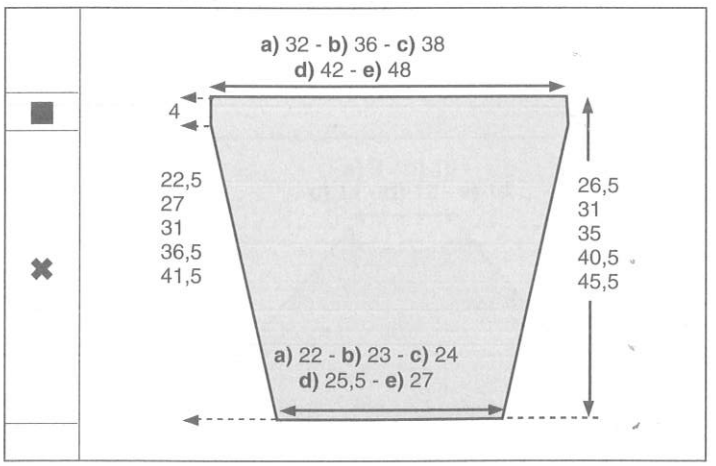


✖→Monter : **a)** 20 m. - **b)** 22 m. - **c)** 23 m. - **d)** 24 m. - **e)** 26 m., aig. n° 10, col. ECRU. Tric. en jersey rayé (voir pts employés) en faisant de ch. côté à 2 m. des bords :
**a)** ts les 4 rgs : 4 x 1 augm. et 6 rgs plus haut : 1 x 1 augm.
**b)** ts les 4 rgs : 5 x 1 augm. et 6 rgs plus haut : 1 x 1 augm.
**c)** ts les 4 rgs : 2 x 1 augm. et ts les 6 rgs : 4 x 1 augm.
**d)** ts les 4 rgs : 5 x 1 augm. et ts les 6 rgs : 3 x 1 augm.
**e)** ts les 4 rgs : 5 x 1 augm. et ts les 6 rgs : 4 x 1 augm.

On obtient **a)** 30 m. - **b)** 34 m. - **c)** 35 m. - **d)** 40 m. - **e)** 44 m.

■→A **a)** 22,5 cm **d)** 36,5 cm
**b)** 27 cm **e)** 41,5 cm
**c)** 31 cm
de haut. tot., marquer les m. lis., d'un fil de couleur et cont. droit.

A **a)** 26,5 cm **d)** 40,5 cm
**b)** 31 cm **e)** 45,5 cm
**c)** 35 cm
de haut. tot., rab. les m. souplement.

Tric. la seconde manche semblable.

## ■ *ASSEMBLAGE*

Faire la couture d'une épaule. Avec le coloris NATUREL, aig. n° 10 relever **a)** 37 m. - **b)** 42 m. - **c)** 45 m. - **d)** 48 m. - **e)** 52 m. autour de l'encol. puis rab. ces m. à l'endr. sur l'env. Coudre la seconde épaule.
Faire les différentes coutures en se reportant aux conseils pages 4 et 5.

CHANTAL

## Pour relever des mailles

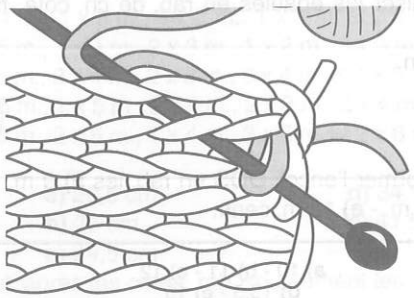

**1.**
Piquez l'aiguille entre 2 mailles.
Enroulez le fil venant de la pelote autour de l'aiguiile et tirez bien sur le fil pour le bloquer.

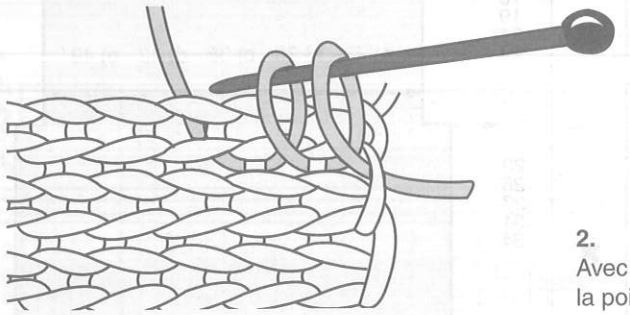

**2.**
Avec l'autre main, faites avancer le tricot sur l'aiguille, jusqu'à ce que la pointe revienne au-dessus du tricot.

Recommencez la même opération en piquant l'aiguille entre les 2 mailles suivantes.
Continuez ainsi sur toute la longueur. Vous avez alors monté le 1er rang de mailles, prenez la 2e aiguille et tricotez.

12

PULL

N° 345-T0-239

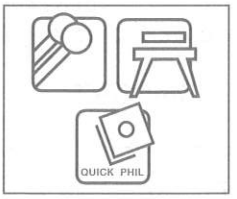


## TAILLES

**a)** 2 ans - **b)** 4 ans - **c)** 6 ans - **d)** 8/10 ans - **e)** 12/14 ans
Voir tableau des tailles page 2

## QUALITÉ (Nombre de pelotes)

| QUALITE | COLORIS | 2 ans | 4 ans | 6 ans | 8/10 ans | 12/14 ans |
|---|---|---|---|---|---|---|
| COTON D'EGYPTE N° 3 | MARINE | 6 | 7 | 8 | 9 | 12 |
| | LIN | 1 | 1 | 1 | 1 | 1 |

**Composition du modèle :**
100 % Coton

## AIGUILLES

N° 2,5 pour les côtes 1/1
N° 3 pour le jersey et le jacquard

## FOURNITURES

Commercialisées chez PHILDAR
Anneaux marqueurs
Poissons pour le jacquard.

## POINTS EMPLOYES

**Jersey**
**Jacquard** (voir diagramme)
**Jersey rayé :** 4 rgs col. MARINE, 2 rgs col. LIN, 2 rgs col. MARINE, 1 rg col. LIN.
**Dim. apparentes simples à 3 m. des bords :**
à droite : 3 m. endr., 2 m. ens. à l'endr.
à gauche : des 5 dernières m., tric. 1 surjet simple endr. (glisser 1 m. à l'endr., tric. la m. suivante à l'endr. et passer la m. glissée sur la m. tric.), 3 m. endr.
**Dim. apparentes doubles à 3 m. des bords :**
à droite : 3 m. endr., tric. 3 m. ens. à l'endr.
à gauche : des 6 dernières m., tric. 1 surjet double endr. (glisser 1 m. à l'endr., tric. les 2 m. suivantes ens. à l'endr. et passer la m. glissée sur la m. obtenue), 3 m. endr.
**Augm. à 2 m. des bords**

## ECHANTILLON

**Important :** Il est indispensable à la réalisation d'un tricot aux bonnes dimensions : voir page 2
10 cm de jersey ou jacquard, aig. n° 3 = 26 m. et 34 rgs

## REGLAGES MACHINES

Les côtes 1/1 se tric. au réglage n° 6, écartement des fontures n° 3. Le jersey et le jacquard se tric. au réglage n° 9.
Réalisable à la Quick'Phil réglage n° 9 à titre indicatif.

## DOS

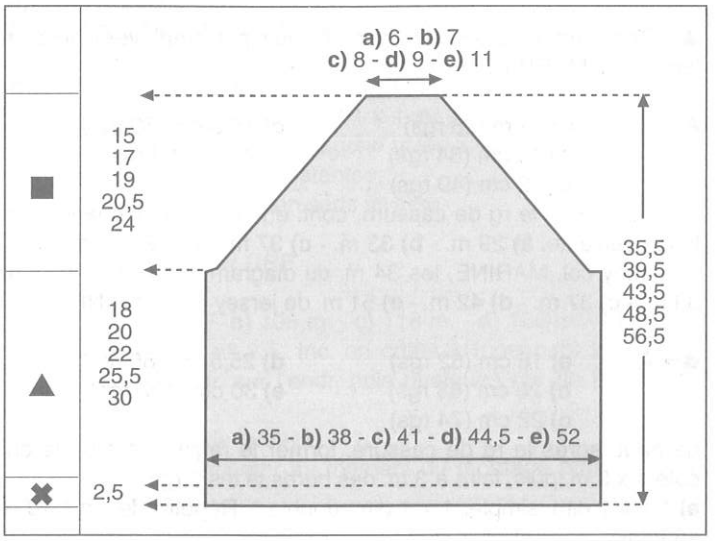


✖→ Monter : **a)** 92 m. - **b)** 100 m. - **c)** 108 m. - **d)** 118 m. - **e)** 136 m., aig. n° 2,5, col. MARINE, tric. en jersey pendant 2,5 cm (9 rgs) puis tric. 1 rg endr. sur l'env. pour former le rg de cassure.

▲→Cont. aig. n° 3, en jersey rayé (voir pts employés) puis en jersey col. MARINE.

■→ A
**a)** 18 cm (62 rgs)
**b)** 20 cm (68 rgs)
**c)** 22 cm (74 rgs)
**d)** 25,5 cm (86 rgs)
**e)** 30 cm (102 rgs)

de haut. après le rg de cassure, former le raglan en rab. de ch. côté 1 x 3 m. puis, faire à 3 m. des bords ts les 2 rgs :
**a)** * 1 x 1 dim. simple, 1 x 1 dim. double *. Répéter de * à * 10 fs au total terminer par 4 x 1 dim. simple
**b)** * 1 x 1 dim. double, 2 x 1 dim. simple *. Répéter de * à * 7 fs au total, terminer par 1 x 1 dim. double, 1 x 1 dim. simple, 1 x 1 dim. double et 4 x 1 dim. simple.
**c)** * 1 x 1 dim. double et 2 x 1 dim. simple *. Répéter de * à * 8 fs au total, terminer par 8 x 1 dim. simple
**d)** * 1 x 1 dim. double et 2 x 1 dim. simple *. Répéter de * à * 9 fs au total, terminer par 7 x 1 dim. simple.
**e)** * 1 x 1 dim. double et 2 x 1 dim. simple *. Répéter de * à * 10 fs au total, terminer par 10 x 1 dim. simple.

A
**a)** 33 cm (112 rgs)
**b)** 37 cm (126 rgs)
**c)** 41 cm (140 rgs)
**d)** 46 cm (156 rgs)
**e)** 54 cm (184 rgs)

de haut. après le rg de cassure, rab. les **a)** 18 m. - **b)** 20 m. - **c)** 22 m. - **d)** 26 m. - **e)** 30 m. restantes.

## DEVANT

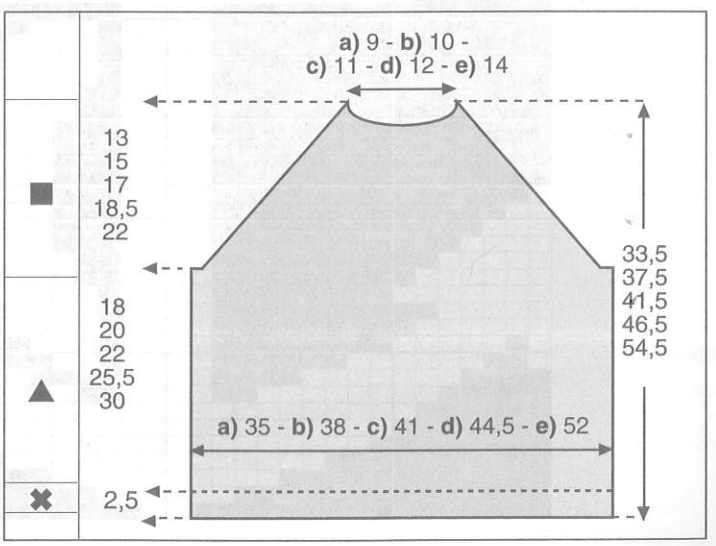


✖→ Monter : **a)** 92 m. - **b)** 100 m. - **c)** 108 m. - **d)** 118 m. - **e)** 136 m., aig. n° 2,5, col. MARINE, tric. en jersey pendant 2,5 cm (9 rgs)

puis tric. 1 rg endr. sur l'env. pour former le rg de cassure.

▲→Cont. aig. n° 3, en jersey rayé (voir pts employés) puis en jersey col. MARINE.

A **a)** 8 cm (28 rgs) **d)** 15,5 cm (52 rgs)
**b)** 10 cm (34 rgs) **e)** 20 cm (68 rgs)
**c)** 12 cm (40 rgs)

de haut. après le rg de cassure, cont. en jersey et jacquard de la façon suivante: **a)** 29 m. - **b)** 33 m. - **c)** 37 m. - **d)** 42 m. - **e)** 51 m. de jersey col. MARINE, les 34 m. du diagramme et **a)** 29 m. - **b)** 33 m. - **c)** 37 m. - **d)** 42 m. - **e)** 51 m. de jersey col. MARINE.

■→ A **a)** 18 cm (62 rgs) **d)** 25,5 cm (86 rgs)
**b)** 20 cm (68 rgs) **e)** 30 cm (102 rgs)
**c)** 22 cm (74 rgs)

de haut. après le rg de cassure, former le raglan en rab. de ch. côté 1 x 3 m. puis, faire à 3 m. des bords ts les 2 rgs:
**a)** * 1 x 1 dim. simple, 1 x 1 dim. double *. Répéter de * à * 10 fs au total.
**b)** * 1 x 1 dim. double, 2 x 1 dim. simple *. Répéter de * à * 7 fs au total, terminer par 1 x 1 dim. double, 1 x 1 dim. simple, 1 x 1 dim. double.
**c)** * 1 x 1 dim. double et 2 x 1 dim. simple *. Répéter de * à * 8 fs au total, terminer par 4 x 1 dim. simple
**d)** * 1 x 1 dim. double et 2 x 1 dim. simple *. Répéter de * à * 9 fs au total, terminer par 3 x 1 dim. simple.
**e)** * 1 x 1 dim. double et 2 x 1 dim. simple *. Répéter de * à * 10 fs au total, terminer par 6 x 1 dim. simple.

A **a)** 29 cm (98 rgs) **d)** 41 cm (138 rgs)
**b)** 33 cm (112 rgs) **e)** 48 cm (164 rgs)
**c)** 36 cm (122 rgs)

de haut. après le rg de cassure, former l'encol. en rab. les **a)** 8 m. - **b) c) d)** 10 m. - **e)** 12 m. centr., puis côté encol. ts les 2 rgs:
**a) b)** 1 x 4 m. et 1 x 3 m.
**c)** 2 x 3 m. et 1 x 2 m.
**d)** 2 x 3 m. et 2 x 2 m.
**e)** 3 x 3 m. et 1 x 2 m.

A **a)** 31 cm (104 rgs) **d)** 44 cm (148 rgs)
**b)** 35 cm (118 rgs) **e)** 52 cm (176 rgs)
**c)** 39 cm (132 rgs)

de haut. après le rg de cassure, rab. les 2 m. restantes.

## *MANCHES*

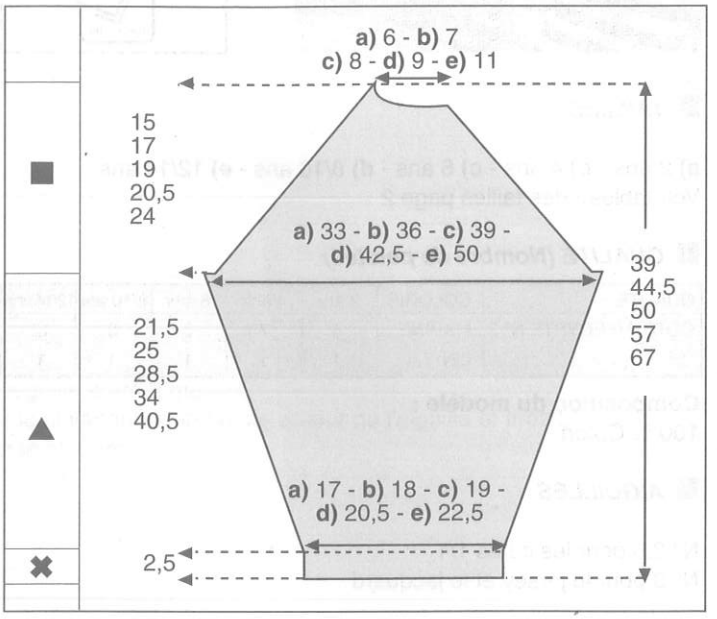


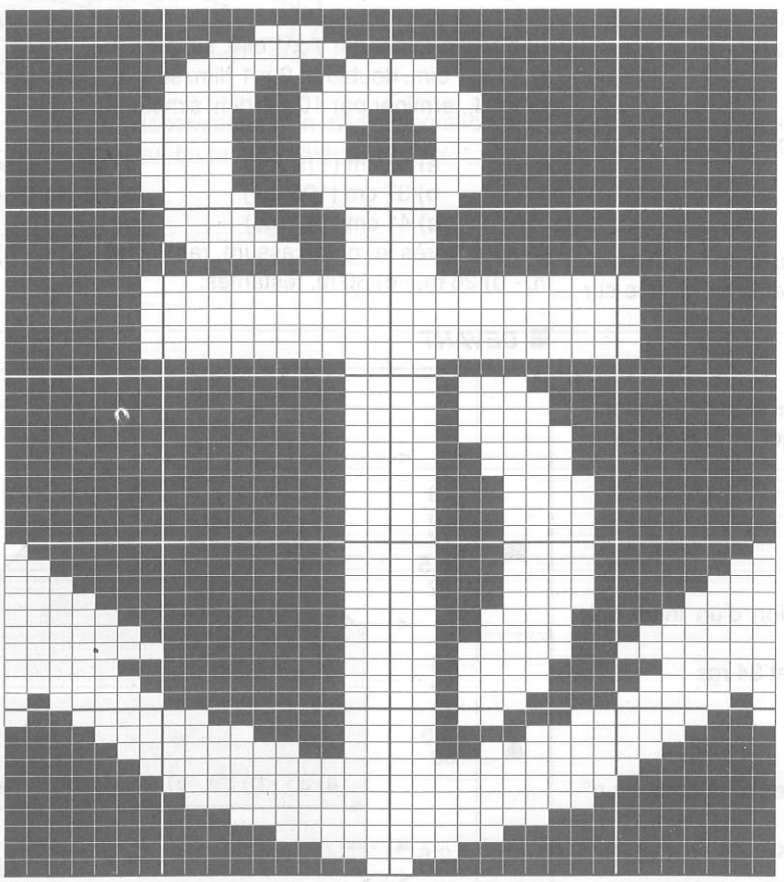


= col. MARINE

= col. LIN



Avez-vous réalisé votre échantillon ?

✖→ Monter : **a)** 46 m. - **b)** 48 m. - **c)** 52 m. - **d)** 56 m. - **e)** 60 m., aig. n° 2,5, col. MARINE, tric. en jersey pendant 2,5 cm (9 rgs) puis tric. 1 rg endr. sur l'env. pour former le rg de cassure.

▲→Cont. aig. n° 3, en jersey rayé (voir pts employés) puis en jersey col. MARINE, en faisant de ch. côté à 2 m. des bords :
**a)** ts les 2 rgs : 7 x 1 augm. et ts les 4 rgs : 14 x 1 augm.
**b)** ts les 2 rgs : 7 x 1 augm. et ts les 4 rgs : 17 x 1 augm.
**c)** ts les 2 rgs : 6 x 1 augm. et ts les 4 rgs : 20 x 1augm.
**d)** ts les 4 rgs : 28 x 1 augm.
**e)** ts les 2 rgs : 6 x 1 augm. et ts les 4 rgs : 30 x 1 augm.

On obtient **a)** 88 m. - **b)** 96 m. - **c)** 104 m. - **d)** 112 m. - **e)** 132 m.

■→ A **a)** 21,5 cm (74 rgs) **d)** 34 cm (116 rgs)
**b)** 25 cm (86 rgs) **e)** 40 cm (136 rgs)
**c)** 28,5 cm (96 rgs)
de haut. après le rg de cassure, former le raglan en rab. de ch. côté 1 x 3 m. puis, faire à 3 m. des bords ts les 2 rgs :
**a)** * 1 x 1 dim. simple, 1 x 1 dim. double *. Répéter de * à * 10 fs au total.
**b)** * 1 x 1 dim. double, 2 x 1 dim. simple *. Répéter de * à * 7 fs au total, terminer par 1 x 1 dim. double, 1 x 1 dim. simple, 1 x 1 dim. double.
**c)** * 1 x 1 dim. double et 2 x 1 dim. simple *. Répéter de * à * 8 fs au total, terminer par 4 x 1 dim. simple
**d)** * 1 x 1 dim. double et 2 x 1 dim. simple *. Répéter de * à * 9 fs au total, terminer par 3 x 1 dim. simple.
**e)** * 1 x 1 dim. double et 2 x 1 dim. simple *. Répéter de * à * 10 fs au total, terminer par 6 x 1 dim. simple.

A **a)** 34,5 cm (116 rgs) **d)** 52,5 cm (178 rgs)
**b)** 40 cm (136 rgs) **e)** 62 cm (210 rgs)
**c)** 45,5 cm (154 rgs)
de haut. après le rg de cassure, cont. en rab. à droite ts les 2 rgs :
**a)** 1 x 6 m., 1 x 5 m., 1 x 3 m. et 1 x 2 m.
**b)** 1 x 6 m., 1 x 5 m., 1 x 4 m. et 1 x 3 m.
**c)** 1 x 7 m., 1 x 6 m., 1 x 4 m. et 1 x 3 m.
**d)** 1 x 8 m, 1 x 6 m., 1 x 5 m. et 1 x 3 m.
**e)** 1 x 9 m., 1 x 8 m., 1 x 7 m. et 1 x 4 m.
et en faisant à 3 m. du bord gauche ts les 2 rgs: 4 x 1 dim. simple.
Terminer en rab. les 2 m. restantes.
Tric. la seconde manche en sens inverse.

### *BANDE D'ENCOLURE*

Monter : **a)** 104 m. - **b)** 108 m. - **c)** 118 m. - **d)** 126 m. - **e)** 142 m., col. MARINE, aig. n° 2,5, tric. en côtes 1/1 pendant 2,5 cm (10 rgs), tric. 1 rg endr. sur l'endr. puis quelques rgs de jersey d'un autre coloris.
Repasser ces rgs de jersey.
Il suffira de les détricoter au moment du montage pour retrouver le coloris de base.

### *ASSEMBLAGE*

Faire les differentes coutures en se reportant aux conseils pages 4 et 5.
Monter les manches au corps, le plus petit côté correspondant au devant.
Faire les coutures des côtés et du dessous des manches.
Monter la bande d'encol. m. par m. à pts arrière sur l'endr. du trav.

CHANTAL

**13**
**PULL**
**N° 345-T0-246**

## TAILLES

**a)** 2 ans - **b)** 4 ans - **c)** 6 ans - **d)** 8/10 ans - **e)** 12/14 ans
Voir tableau des tailles page 2.

## QUALITÉ (Nombre de pelotes)

| QUALITE | COLORIS | 2 ans | 4 ans | 6 ans | 8/10 ans | 12/14 ans |
|---|---|---|---|---|---|---|
| AVISO | MARINE | 4 | 5 | 7 | 8 | 10 |
| | FICELLE | 2 | 2 | 2 | 2 | 3 |
| | CIEL | 1 | 1 | 1 | 2 | 2 |

**Composition du modèle :**
60 % Coton
40 % Acrylique

## AIGUILLES

n° 4 et 4,5 pour les côtes 1/1
n° 5 pour le jersey et le jacquard.

## FOURNITURES

Commercialisées chez PHILDAR
Anneaux marqueurs.
Poissons pour le jacquard
3 boutons ∅ 15 mm réf. : 475 - 802 - 0002

## POINTS EMPLOYES

**Côtes 1/1**
**Jersey**
**Jacquard** (voir diagramme)

## ÉCHANTILLON

**Important :** il est indispensable à la réalisation d'un tricot aux bonnes dimensions : voir page 2
10 cm de jersey et de jacquard, aig. n° 5 = 17 m. et 22 rgs.

## DOS

✖→ Monter : **a)** 61 m. - **b)** 67 m. - **c)** 71 m. - **d)** 77 m. - **e)** 91 m., aig. n° 4,5, col. MARINE, tric. en côtes 1/1 en commençant et en terminant le 1er rg et ts les rgs impairs (endr. du trav.) par 1 m. endr. pendant 2 cm.

▲→ Cont. aig. n° 5, tric. **a)** 5,5 cm - **b)** 7,5 cm - **c)** 9,5 cm - **d)** 13 cm - **e)** 17,5 cm de jersey col. MARINE puis cont. en jacquard (voir diagramme) de la façon suivante :
**a)** tric. 1 fs de la 11e m. à la 16e m., 3 fs de la 1ère à la 16e m. puis 1 fs de la 1ère m. à la 7e m. du diagramme.
**b)** tric. 1 fs de la 8e m. à la 16e m., 3 fs de la 1ère à la 16e m. puis 1 fs de la 1ère m. à la 10e m. du diagramme.
**c)** tric. 1 fs de la 6e m. à la 16e m., 3 fs de la 1ère à la 16e m. puis 1 fs de la 1ère m. à la 12e m. du diagramme.
**d)** tric. 1 fs de la 3e m. à la 16e m., 3 fs de la 1ère à la 16e m. puis 1 fs de la 1ère m. à la 15e m. du diagramme.
**e)** tric. 1 fs de la 12e m. à la 16e m., 5 fs de la 1ère à la 16e m. puis 1 fs de la 1ère m. à la 6e m. du diagramme.
les 51 rgs du diagramme terminés, cont. en jersey col. MARINE.

**Entre-temps,**
■→ A **a)** 18 cm **b)** 20 cm **c)** 22 cm **d)** 25,5 cm **e)** 30 cm
de haut. après les côtes, former les emman. en rab. de ch. côté : 1 x 8 m.

Il reste **a)** 45 m. - **b)** 51 m. - **c)** 55 m. - **d)** 61 m. - **e)** 75 m.

●→ A **a)** 31 cm **b)** 35 cm **c)** 39 cm **d)** 44 cm **e)** 52 cm
de haut. après les côtes, biaiser les épaules en rab. de ch. côté, ts les 2 rgs :
**a)** 2 x 4 m. et 1 x 5 m.
**b)** 3 x 5 m.
**c)** 2 x 5 m. et 1 x 6 m.
**d)** 3 x 6 m.
**e)** 3 x 8 m.

**En même temps**, former l'encol. en rab. les **a) b)** 7 m. - **c) d)** 9 m. - **e)** 11 m. centr. puis 2 rgs plus haut, côté encol.
**a)** 1 x 6 m.
**b) c)** 1 x 7 m.
**d) e)** 1 x 8 m.

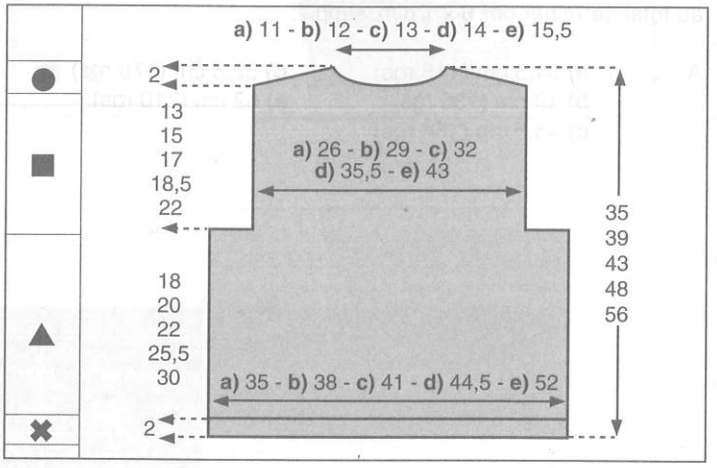


## DEVANT

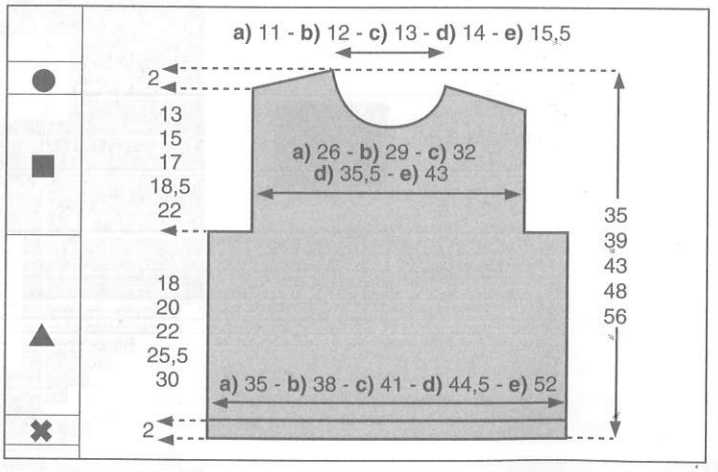


✖→ Monter : **a)** 61 m. - **b)** 67 m. - **c)** 71 m. - **d)** 77 m. - **e)** 91 m., aig. n° 4,5, col. MARINE, tric. en côtes 1/1 en commençant et en terminant le 1er rg et ts les rgs impairs (endr. du trav.) par 1 m. env. pendant 2 cm

▲→ Cont. aig. n° 5, tric. **a)** 5,5 cm - **b)** 7,5 cm - **c)** 9,5 cm - **d)** 13 cm - **e)** 17,5 cm de jersey col. MARINE puis cont. en jacquard (voir diagramme) de la façon suivante:

**a)** tric. 1 fs de la 11e m. à la 16e m., 3 fs de la 1ère à la 16e m. puis 1 fs de la 1ère m. à la 7e m. du diagramme.
**b)** tric. 1 fs de la 8e m. à la 16e m., 3 fs de la 1ère à la 16e m. puis 1 fs de la 1ère m. à la 10e m. du diagramme.
**c)** tric. 1 fs de la 6e m. à la 16e m., 3 fs de la 1ère à la 16e m. puis 1 fs de la 1ère m. à la 12e m. du diagramme.
**d)** tric. 1 fs de la 3e m. à la 16e m., 3 fs de la 1ère à la 16e m. puis 1 fs de la 1ère m. à la 15e m. du diagramme.
**e)** tric. 1 fs de la 12e m. à la 16e m., 5 fs de la 1ère à la 16e m. puis 1 fs de la 1ère m. à la 6e m. du diagramme.
les 51 rgs du diagramme terminés, cont. en jersey col. MARINE.

**Entre-temps,**
■→ A **a)** 18 cm **b)** 20 cm **c)** 22 cm **d)** 25,5 cm **e)** 30 cm
de haut. après les côtes, former les emman. en rab. de ch. côté : 1 x 8 m.

Il reste **a)** 45 m. - **b)** 51 m. - **c)** 55 m. - **d)** 61 m. - **e)** 75 m.

A **a)** 27 cm **b)** 31 cm **c)** 34 cm **d)** 39 cm **e)** 46 cm
de haut. après les côtes, former l'encol. en rab. les **a)** 5 m. - **b) c)** 7 m. - **d) e)** 9 m. centr. puis ts les 2 rgs côté encol. :
**a) b)** 1 x 3 m. et 2 x 2 m.
**c) d)** 1 x 4 m., 1 x 2 m. et 2 x 1 m.
**e)** 1 x 4 m., 1 x 2 m. et 3 x 1 m.

●→ A **a)** 29 cm **b)** 33 cm **c)** 37 cm **d)** 42 cm **e)** 50 cm
de haut. après les côtes, biaiser la 1ère épaule en rab. à droite, ts les 2 rgs :
**a)** 2 x 4 m. et 1 x 5 m.
**b)** 3 x 5 m.
**c)** 2 x 5 m. et 1 x 6 m.
**d)** 3 x 6 m.
**e)** 3 x 8 m.

●→ A **a)** 31 cm **b)** 35 cm **c)** 39 cm **d)** 44 cm **e)** 52 cm
de haut. après les côtes, biaiser la 2e épaule en rab. à gauche, ts les 2 rgs :
**a)** 2 x 4 m. et 1 x 5 m.
**b)** 3 x 5 m.
**c)** 2 x 5 m. et 1 x 6 m.
**d)** 3 x 6 m.
**e)** 3 x 8 m.

## *MANCHES*

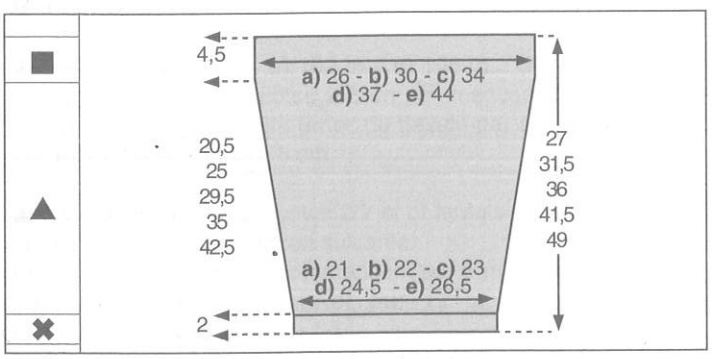


✖→ Monter : **a)** 36 m. - **b)** 38 m. - **c)** 40 m. - **d)** 42 m. - **e)** 46 m., aig. n° 4,5, col. MARINE, tric. en côtes 1/1 pendant 2 cm.

▲→ Cont. aig. n° 5, en faisant sur le 1er rg 1 augm.

On obtient : **a)** 37 m. - **b)** 39 m. - **c)** 41 m. - **d)** 43 m. - **e)** 47 m., tric. **a)** 8,5 cm - **b)** 13 cm - **c)** 17,5 cm - **d)** 23 cm - **e)** 30,5 cm de jersey col. MARINE puis les 18 rgs premiers du diagramme en plaçant les m. de la façon suivante :
**a)** tric. 1 fs de la 7e m. à la 16e m., 1 fs de la 1ère à la 16e m. puis 1 fs de la 1ère m. à la 11e m. du diagramme.
**b)** tric. 1 fs de la 6e m. à la 16e m., 1 fs de la 1ère à la 16e m. puis 1 fs de la 1ère m. à la 12e m. du diagramme.
**c)** tric. 1 fs de la 5e m. à la 16e m., 1 fs de la 1ère à la 16e m. puis 1 fs de la 1ère m. à la 13e m. du diagramme.
**d)** tric. 1 fs de la 4e m. à la 16e m., 1 fs de la 1ère à la 16e m. puis 1 fs de la 1ère m. à la 14e m. du diagramme.
**e)** tric. 1 fs de la 2e m. à la 16e m., 2 fs de la 1ère à la 16e m. puis la 1ère m. du diagramme.
les 18 rgs du diagramme teminés, cont. en jersey col. MARINE.

**En même temps**, augm. de ch. côté :
**a)** 6 rgs plus haut : 1 x 1 m. et ts les 8 rgs : 4 x 1 m.
**b)** ts les 6 rgs : 5 x 1 m. et ts les 8 rgs : 2 x 1 m.
**c)** ts les 6 rgs : 8 x 1 m. et 8 rgs plus haut : 1 x 1 m.
**d)** ts les 6 rgs : 10 x 1 m. et 8 rgs plus haut : 1 x 1 m.
**e)** ts les 6 rgs : 15 x 1 m.

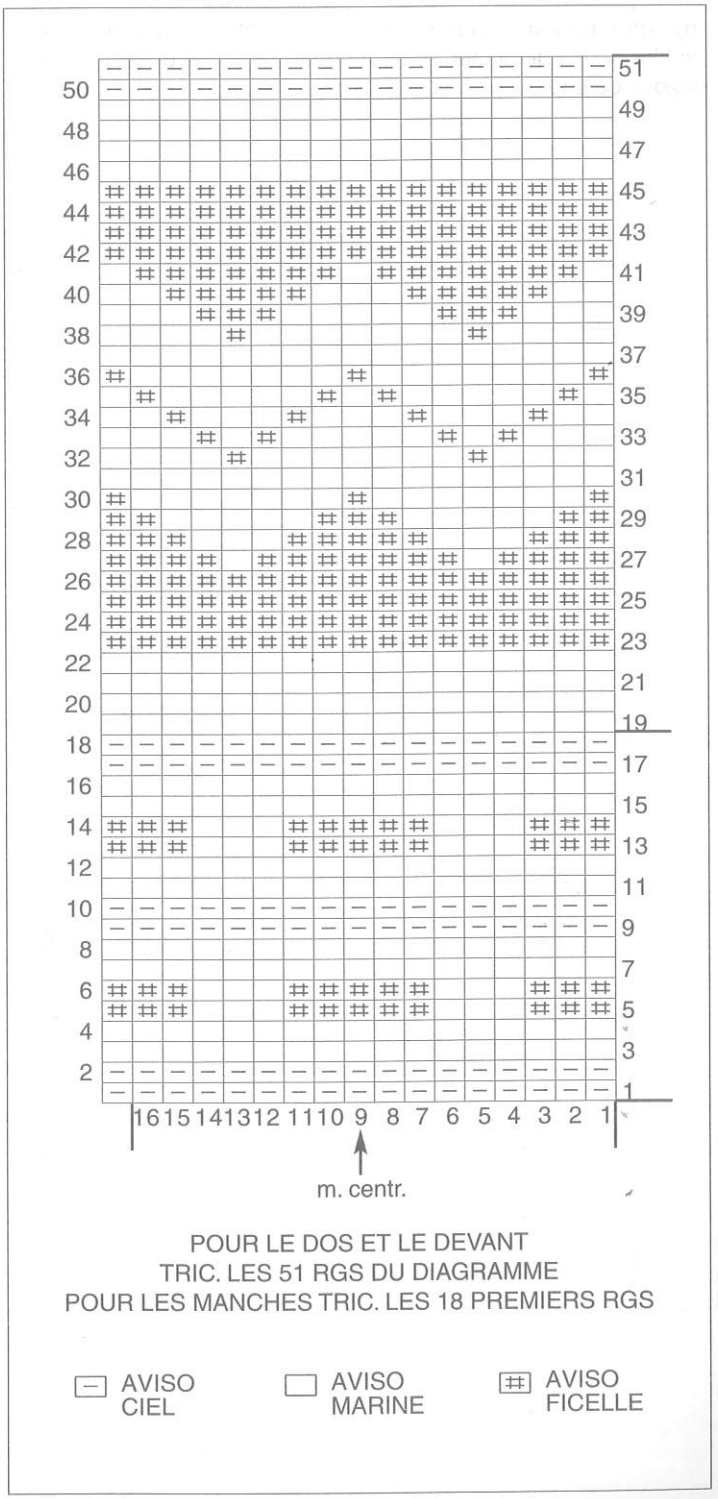

On obtient : **a)** 47 m. - **b)** 53 m. - **c)** 59 m. - **d)** 65 m. - **e)** 77 m.

■→ A **a)** 20,5 cm
**b)** 25 cm
**c)** 29,5 cm
**d)** 35 cm
**e)** 42,5 cm
de haut. après les côtes, marquer les m. lis. d'un fil de couleur et cont. droit.

A **a)** 25 cm
**b)** 29,5 cm
**c)** 34 cm
**d)** 39,5 cm
**e)** 47 cm
de haut. après les côtes, rab. souplement toutes les m.

Tric. la seconde manche semblable.

## ■ *BANDE D'ENCOLURE*

Monter : **a)** 59 m. - **b)** 63 m. - **c)** 67 m. - **d)** 71 m. - **e)** 77 m., aig. n° 4,5, col. MARINE, tric. en côtes 1/1 en commençant et en terminant le 1er rg et ts les rgs impairs (endr. du trav.) par 2 m. endr. pendant 4 cm, puis faire un rg endr. sur l'endr. et quelques rgs de jersey d'un autre coloris. Repasser ces rgs de jersey, il suffira de les détricoter au moment du montage pour retrouver le coloris de base.

## ■ *PATTES DE BOUTONNAGE*

Monter : 7 m., aig. n° 4, col. MARINE, tric. en côtes 1/1 en commençant et en terminant le 1er rg et ts les rgs impairs (endr. du trav.) par 2 m. endr. pendant **a)** 12 cm - **b)** 13 cm - **c)** 14 cm - **d)** 15 cm - **e)** 18 cm
Tric. une seconde bande semblable en répartissant à 3 m. du bord 3 boutonnières de 1 rg, la 1ère à 1,5 cm (côté encolure) les suivantes espacées de **a)** 3 cm - **b)** 4 cm - **c)** 4,5 cm - **d)** 4,5 cm - **e)** 5,5 cm

## ■ *ASSEMBLAGE*

Faire les différentes coutures en se reportant au conseils pages 4 et 5.
Faire la couture de l'épaule droite, des côtés et des manches.
Coudre la bande d'encolure, m. par m., à pts arrière sur l'endr. du trav.
Coudre les bandes de boutonnage (celle avec boutonnières sur le devant).
Monter les manches au corps après avoir superposé les bandes de boutonnage.
Broder les boutonnières et coudre les boutons.

BETTY

14

**PULL**

**N° 345-T0-245**

## TAILLES

**a)** 4 ans - **b)** 6 ans - **c)** 8 ans - **d)** 10/12 ans - **e)** 14/16 ans
Voir tableau des tailles page 2

## QUALITE (nombre de pelotes)

| QUALITE | COLORIS | 4 ans | 6 ans | 8 ans | 10/12 ans | 14/16 ans |
|---|---|---|---|---|---|---|
| AVISO | CIEL | 10 | 12 | 13 | 16 | 20 |

**Composition du modèle :**
60 % Coton
40 % Acrylique

## AIGUILLES

N° 3,5
N° 4,5
1 aig. à torsade

## FOURNITURES

Commercialisées chez Phildar :
Anneaux marqueurs

## POINTS EMPLOYES

**Côtes 2/2 :** (2 m. endr., 2 m. env.)
**Pt fantaisie** (voir diagrammes)

## ECHANTILLONS

**Important :** Ils sont indispensables à la réalisation d'un tricot aux bonnes dimensions : voir page 2.
10 cm de côtes 2/2, aig. n° 4,5 = 19 m.
74 m. du panneau central dos et devant, aig. n° 4,5 = 30 cm
58 m. du panneau central manche, aig. n° 4,5 = 24 cm
10 cm de côtes 2/2 et pt fantaisie, aig. n° 4,5 = 26 rgs

## DOS et DEVANT

✖→ Monter : **a)** 98 m. - **b)** 102 m. - **c)** 106 m. - **d)** 114 m. - **e)** 126 m. aig. n° 3,5, tric. en côtes 2/2 en commençant et terminant le 1er rg et ts les rgs impairs (endr. du travail) par **a) c) d)** 2 m. endr. - **b) e)** 2 m. env. pendant 5 cm.

▲→ Cont. aig. n° 4,5 en côtes 2/2 et pt fantaisie (voir diagramme) en plaçant les m. de la façon suivante:
**a)** 12 m. de côtes 2/2 en commençant par 2 m. endr., les 74 m. du panneau centr. et terminer par 12 m. de côtes 2/2 en commençant par 2 m. env.
**b)** 14 m. de côtes 2/2 en commençant par 2 m. env., les 74 m. du panneau centr. et terminer par 14 m. de côtes 2/2 en commençant par 2 m. env.
**c)** 16 m. de côtes 2/2 en commençant par 2 m. endr., les 74 m. du panneau centr. et terminer par 16 m. de côtes 2/2 en commençant par 2 m. env.
**d)** 20 m. de côtes 2/2 en commençant par 2 m. endr., les 74 m. du panneau centr. et terminer par 20 m. de côtes 2/2 en commençant par 2 m. env.
**e)** 26 m. de côtes 2/2 en commençant par 2 m. env., les 74 m. du panneau centr. et terminer par 26 m. de côtes 2/2 en commençant par 2 m. env.

■→A **a)** 18 cm **d)** 26 cm
**b)** 20 cm **e)** 29 cm
**c)** 22 cm
de haut. après les côtes, former les emman. en rab. de ch. côté, ts les 2 rgs :
1 x 3 m., 1 x 2 m. et 2 x 1 m.

il reste : **a)** 84 m.- **b)** 88 m. - **c)** 92 m. - **d)** 100 m. - **e)** 112 m.

A **a)** 30 cm **d)** 41,5 cm
**b)** 33 cm **e)** 47 cm
**c)** 36 cm
de haut. après les côtes, former l'encol. **DEVANT** en rab. les **a) b)** 10 m. **- c) d)** 12 m. **- e)** 14 m. centr., puis côté encol., ts les 2 rgs :
**a)** 1 x 3 m., 2 x 2 m., 1 x 1 m. et 4 rgs plus haut : 1 x 1 m.
**b)** 1 x 3 m., 2 x 2 m., 2 x 1 m. et 4 rgs plus haut : 1 x 1 m.
**c)** 1 x 3 m., 2 x 2 m., 2 x 1 m. et 4 rgs plus haut : 1 x 1 m.
**d)** 1 x 3 m., 2 x 2 m., 3 x 1 m. et 4 rgs plus haut : 1 x 1 m.
**e)** 1 x 3 m., 2 x 2 m., 3 x 1 m. et 4 rgs plus haut : 1 x 1 m.

●→ A **a)** 34 cm **d)** 47 cm
**b)** 38 cm **e)** 53 cm
**c)** 41 cm
de haut. après les côtes, biaiser les épaules en rab. de ch. côté ts les 2 rgs :
**a)** 4 x 7 m.
**b)** 3 x 7 m. et 1 x 8 m.
**c)** 2 x 7 m. et 2 x 8 m.
**d)** 3 x 8 m. et 1 x 9 m.
**e)** 2 x 9 m. et 2 x 10 m.

**En même temps :** former l'encol. **DOS** en rab. les: **a) b)** 10 m. **- c) d)** 12 m**. - e)** 14 m. centr., puis côté encol., ts les 2 rgs :
**a)** 1 x 4 m. et 1 x 5 m. - **b) c)** 2 x 5 m. - **d) e)** 1 x 5 m. et 1 x 6 m.

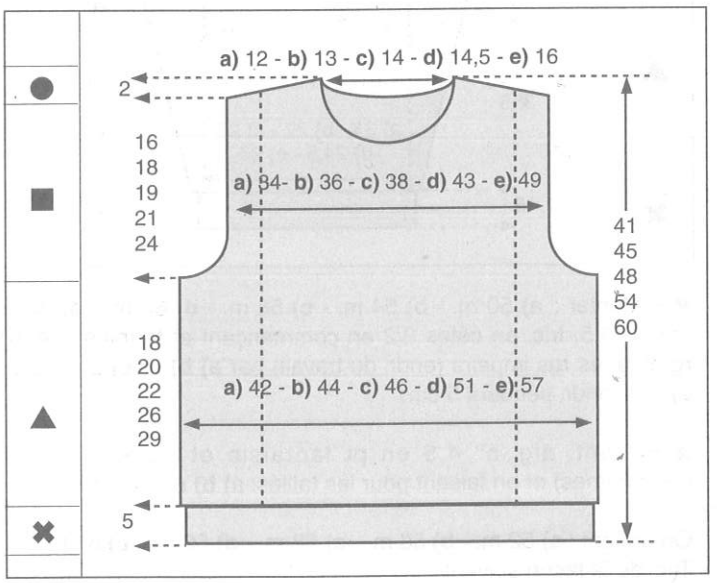

**Diagramme dos et devant** répéter de *à* soit 32 rgs

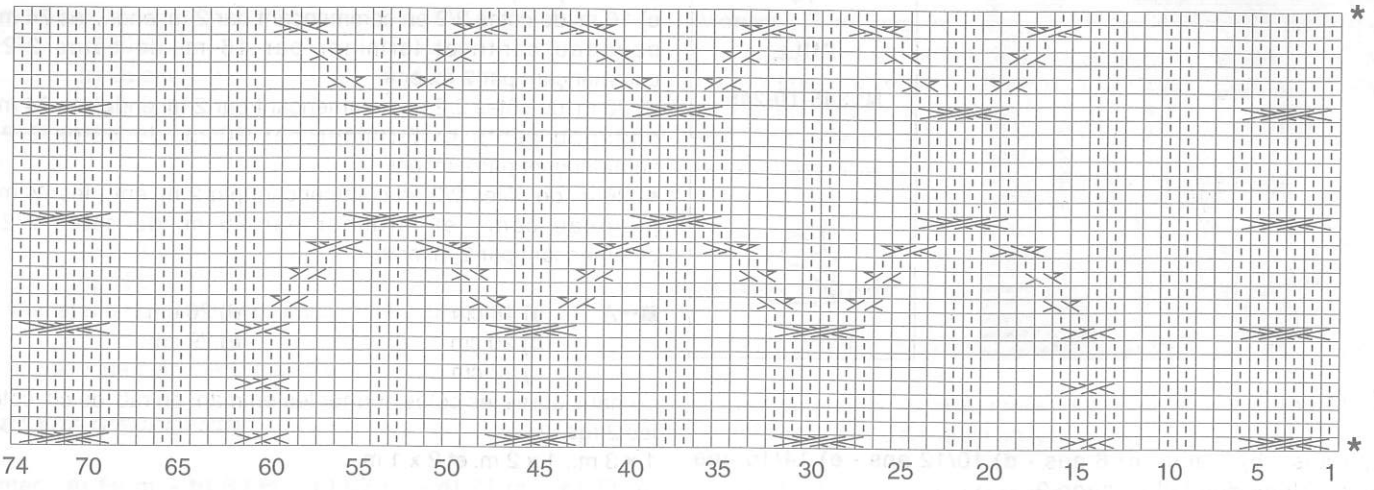


m. env. sur l'endr. ou m. endr. sur l'env.

m. endr. sur l'endr. ou m. env. sur l'env.

4 m. croisées vers la droite à l'endroit (2 et 2) : glisser 2 m. sur une aig. à torsade placée derrière, tricoter à l'endr. les 2 m. suivantes, puis les 2 m. de l'aig. à torsade

3 m. croisées vers la gauche (2 endr. et 1 env.) : glisser 2 m. sur une aig. à torsade placée devant tric. à l'env. la m. suivante, puis à l'endr. les 2 m. de l'aig. à torsade.

3 m. croisées vers la droite (1 env. et 2 endr.) : glisser 1 m. sur une aig. à torsade placée derrière tric. à l'endr. les 2 m. suivantes, puis à l'env. la m. de l'aig. à torsade.

4 m. croisées vers la droite (2 env. et 2 endr) : glisser 2 m. sur une aig. à torsade placée derrière tric. à l'endr. les 2 m. suivantes, puis à l'env. les 2 m. de l'aig. à torsade.

4 m. croisées vers la gauche (2 endr. et 2 env) : glisser 2 m. sur une aig. à torsade placée devant tric. à l'env. les 2 m. suivantes, puis à l'endr. les 2 m. de l'aig. à torsade.

6 m. croisées vers la droite à l'endroit (3 et 3) : glisser 3 m. sur une aig. à torsade placée derrière, tricoter à l'endr. les 3 m. suivantes, puis les 3 m. de l'aig. à torsade.

## *MANCHES*

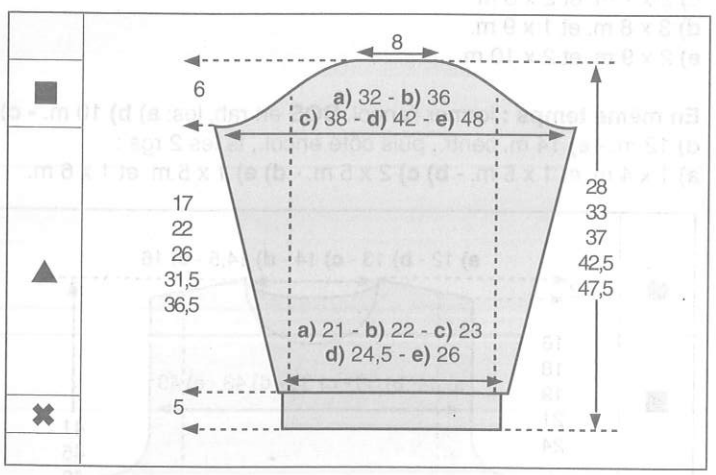


✖→ Monter : **a)** 50 m. - **b)** 54 m. - **c)** 58 m. - **d)** 62 m. - **e)** 62 m. aig. n° 3,5, tric. en côtes 2/2 en commençant et terminant le 1er rg et ts les rgs impairs (endr. du travail) par **a) b) d) e)** 2 m. env. - **c)** 2 m. endr. pendant 5 cm.

▲→ Cont. aig. n° 4,5 en pt fantaisie et côtes 2/2 (voir diagrammes) et en faisant pour les tailles: **a) b) e)** 2 augm.

On obtient : **a)** 52 m. - **b)** 56 m. - **c)** 58 m. - **d)** 62 m. - **e)** 64 m.
Tric. de la façon suivante :
**a)** 52 m. du panneau fantaisie en commençant à la 4e m. du diagramme.
**b)** 56 m. du panneau fantaisie en commençant à la 2e m. du diagramme.
**c)** 58 m. du panneau centr. en commençant à la 1ère m. du diagramme.
**d)** 2 m. env., 58 m. du panneau fantaisie et terminer par 2 m. env.
**e)** 1 m. endr., 2 m. env., 58 m. du panneau fantaisie et terminer par 2 m. env. et 1 m. endr.

Tailles **a) b)** augm. de ch. côté en terminant le pt fantaisie puis cont. en côtes 2/2
**c) d) e)** augm. de ch. côté en côtes 2/2
**a)** ts les 2 rgs : 4 x 1 m. et ts les 4 rgs : 8 x 1 m.
**b)** ts les 4 rgs : 13 x 1 m.
**c)** ts les 4 rgs : 11 x 1 m. et ts les 6 rgs : 3 x 1 m.
**d)** ts les 4 rgs : 10 x 1 m. et ts les 6 rgs : 6 x 1 m.
**e)** ts les 4 rgs : 19 x 1 m. et ts les 6 rgs : 2 x 1 m.

On obtient : **a)** 76 m. - **b)** 82 m. - **c)** 86 m. - **d)** 94 m. - **e)** 106 m.

■→A
**a)** 17 cm
**b)** 22 cm
**c)** 26 cm
**d)** 31,5 cm
**e)** 36,5 cm
de haut. après les côtes, former l'arrondi en rab. de ch. côté, ts les 2 rgs :
**a)** 1 x 5 m., 1 x 4 m., 1 x 3 m., 2 x 2 m., 1 x 3 m., 1 x 4 m. et 1 x 5 m.
**b)** 2 x 5 m., 1 x 4 m., 1 x 1 m., 1 x 2 m., 1 x 4 m. et 2 x 5 m.
**c)** 1 x 6 m., 1 x 5 m., 1 x 4 m., 1 x 1 m., 1 x 2 m., 1 x 4 m., 1 x 5 m. et 1 x 6 m.
**d)** 1 x 7 m., 1 x 6 m., 1 x 5 m., 1 x 3 m., 1 x 2 m., 1 x 3 m., 1 x 5 m. et 1 x 6 m.
**e)** 2 x 7 m., 1 x 6 m., 1 x 4 m., 1 x 2 m., 1 x 4 m., 1 x 6 m. et 1 x 7 m.

A
**a)** 23 cm
**b)** 28 cm
**c)** 32 cm
**d)** 37,5 cm
**e)** 42,5 cm
de haut. après les côtes, rab. souplement les 20 m. restantes.

Tric. la seconde manche semblable

## COL

Monter : **a)** 70 m. - **b)** 78 m. - **c)** 82 m. - **d)** 90 m. - **e)** 94 m., aig. n° 3,5, tric. en côtes 2/2 en commençant et terminant le 1er rg et ts les rgs impairs (endr. du travail) par 2 m. endr. pendant 5 cm.
Puis faire 1 rg endr. sur l'endr. et quelques rgs de jersey d'un autre coloris. Repasser ces rgs de jersey, il suffira de détricoter ces rgs de jersey au moment de l'assemblage afin de retrouver le coloris de base.

## ASSEMBLAGE

Faire les différentes coutures en se reportant aux conseils pages 4 et 5.

CHRISTINE

**Diagramme manches** répéter de *à* soit 32 rgs

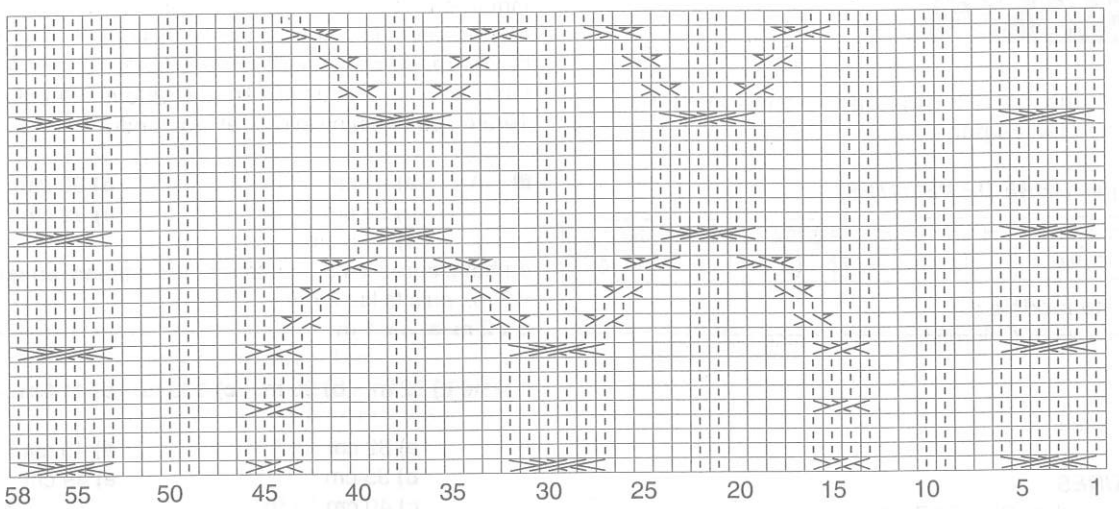


| | |
|---|---|
| □ | m. env. sur l'endr. ou m. endr. sur l'env. |
| ⊡ | m. endr. sur l'endr. ou m. env. sur l'env. |
| | 4 m. croisées vers la droite à l'endroit (2 et 2) : glisser 2 m. sur une aig. à torsade placée derrière, tricoter à l'endr. les 2 m. suivantes, puis les 2 m. de l'aig. à torsade |
| | 3 m. croisées vers la gauche (2 endr. et 1 env.) : glisser 2 m. sur une aig. à torsade placée devant tric. à l'env. la m. suivante, puis à l'endr. les 2 m. de l'aig. à torsade. |
| | 3 m. croisées vers la droite (1 env. et 2 endr.) : glisser 1 m. sur une aig. à torsade placée derrière tric. à l'endr. les 2 m. suivantes, puis à l'env. la m. de l'aig. à torsade. |
| | 4 m. croisées vers la droite (2 env. et 2 endr) : glisser 2 m. sur une aig. à torsade placée derrière tric. à l'endr. les 2 m. suivantes, puis à l'env. les 2 m. de l'aig. à torsade. |
| | 4 m. croisées vers la gauche (2 endr. et 2 env) : glisser 2 m. sur une aig. à torsade placée devant tric. à l'env. les 2 m. suivantes, puis à l'endr. les 2 m. de l'aig. à torsade. |
| | 6 m. croisées vers la droite à l'endroit (3 et 3) : glisser 3 m. sur une aig. à torsade placée derrière, tricoter à l'endr. les 3 m. suivantes, puis les 3 m. de l'aig. à torsade. |

**15**

**PULL**

**N° 345-T0-241**

## TAILLES

**a)** 4 ans - **b)** 6 ans - **c)** 8/10 ans - **d)** 12 ans - **e)** 14/16 ans
Voir tableau des tailles page 2.

## QUALITÉ (NOMBRE DE PELOTES)

| QUALITE | COLORIS | 4 ans | 6 ans | 8/10 ans | 12 ans | 14/16 ans |
|---|---|---|---|---|---|---|
| OXYGÈNE | JEAN'S | 5 | 6 | 8 | 9 | 10 |

**Composition du modèle :**
40 % Acrylique - 35 % Chlorofibre - 25 % Laine peignée

## AIGUILLES

N° 4 - 1 aig. à torsade.

## FOURNITURES

Commercialisées chez PHILDAR : Anneaux marqueurs.

## POINTS EMPLOYES

**Côtes 2/2 - Pt fantaisie** (voir diagramme)

## ÉCHANTILLON

**Important :** il est indispensable à la réalisation d'un tricot aux bonnes dimensions : voir page 2
10 cm de pt fantaisie n° 1 et n° 2, aig. n° 4 = 26 m. et 32 rgs

## DOS et DEVANT

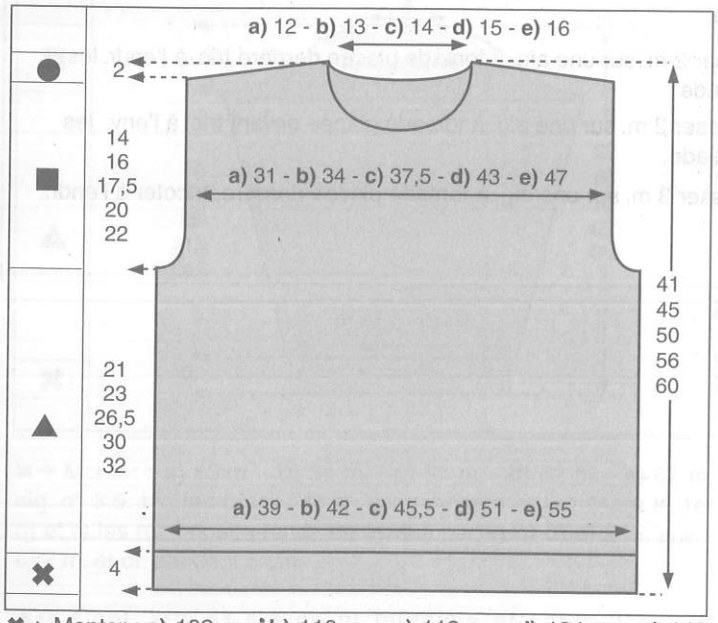


✖→ Monter : **a)** 102 m. - **b)** 110 m. - **c)** 118 m. - **d)** 134 m. - **e)** 142 m., aig. n° 4, tric. en côtes 2/2, en commençant et en terminant le 1er rg et ts les rgs impairs (endr. du trav.) par 2 m. endr. (pour le raccord) pendant 4 cm.

▲→ Cont. en pt fantaisie (voir diagramme) en répartissant 2 augm. pour les tailles **c)** et **e)**

On obtient : **a)** 102 m. - **b)** 110 m. - **c)** 120 m. - **d)** 134 m. - **e)** 144 m.
Tric. de la façon suivante :
**a)** la 20e m. du pt fantaisie n° 1, 1 fs de la 1ère à la 20e m. du pt fantaisie n° 1, 3 fs de la 1ère à la 20e m. du pt fantaisie n° 2, 1 fs de la 1ère à la 20e m. du pt fantaisie n° 1 et la 1ère m. du pt fantaisie n° 1.
**b)** de la 16e à la 20e m. du pt fantaisie n° 1 et 1 fs de la 1ère à la 20e m. du pt fantaisie n° 1, 3 fs de la 1ère à la 20e m. du pt fantaisie n° 2, 1 fs de la 1ère à la 20e m. du pt fantaisie n° 1 et 1 fs de la 1ère à la 5e m. du pt fantaisie n° 1.
**c)** de la 11e à la 20e m. du pt fantaisie n° 1 et 5 fs de la 1ère à la 20e m. du pt fantaisie n° 2 et 1 fs de la 1ère à la 10e m. du pt fantaisie n° 1.
**d)** 1 fs de la 4e à la 20e m. du pt fantaisie n° 1, 5 fs de la 1ère à la 20e m. du pt fantaisie n° 2 et 1 fs de la 1ère à la 17e m. du pt fantaisie n° 1.
**e)** 1 m. endr., la 20e m. du pt fantaisie n° 1, puis 1 fs de la 1ère à la 20e m. du pt fantaisie n° 1, 5 fs de la 1ère à la 20e m. du pt fantaisie n° 2, 1 fs de la 1ère à la 20e m. du pt fantaisie n° 1 et la 1ère m. du pt fantaisie n° 1 et 1 m. endr.

■→ A
**a)** 21 cm
**b)** 23 cm
**c)** 26,5 cm
**d)** 30 cm
**e)** 32 cm

de haut. après les côtes, former les emman. en rab. de ch. côté : 1 x 3 m., puis ts les 2 rgs :
2 x 2 m. et 3 x 1 m.

Il reste **a)** 82 m. - **b)** 90 m. - **c)** 100 m. - **d)** 114 m. - **e)** 124 m.

A
**a)** 32 cm
**b)** 35 cm
**c)** 40 cm
**d)** 45 cm
**e)** 49 cm

de haut. après les côtes, former l'encol. **DEVANT** en rab. les **a) b)** 10 m. - **c) d)** 12 m. - **e)** 14 m. centr., puis côté encol., ts les 2 rgs :
**a)** 1 x 4 m., 1 x 3 m., 1 x 2 m. et 2 x 1 m.
**b)** 1 x 4 m., 1 x 3 m., 1 x 2 m. et 3 x 1 m.
**c)** 1 x 4 m., 1 x 3 m., 1 x 2 m. et 3 x 1 m.
**d)** 1 x 4 m., 1 x 3 m., 2 x 2 m. et 3 x 1 m.
**e)** 1 x 4 m., 1 x 3 m., 2 x 2 m. et 3 x 1 m.

●→ A
**a)** 35 cm
**b)** 39 cm
**c)** 44 cm
**d)** 50 cm
**e)** 54 cm

de haut. après les côtes, biaiser les épaules en rab. de ch. côté, ts les 2 rgs :
**a)** 3 x 6 m. et 1 x 7 m.
**b)** 4 x 7 m.
**c)** 4 x 8 m.
**d)** 3 x 9 m. et 1 x 10 m.
**e)** 3 x 10 m. et 1 x 11 m.

**En même temps,** former l'encol. **DOS** en rab. les **a) b)** 12 m. - **c) d) e)** 14 m. centr. puis ts les 2 rgs, côté encol.:
**a)** 2 x 5 m.
**b) c)** 1 x 6 m. et 1 x 5 m.
**d)** 1 x 7 m. et 1 x 6 m.
**e)** 2 x 7 m.

## MANCHES

✖→ Monter : **a)** 50 m. - **b)** 54 m. - **c)** 58 m. - **d)** 62 m. - **e)** 62 m., aig. n°4, tric. en côtes 2/2, en commençant et en terminant le 1er rg et ts les rgs impairs (endr. du trav.) par 2 m. endr. (pour le raccord) pendant 4 cm.

▲→ Cont. en pt fantaisie (voir diagramme) en répartissant 2 augm. pour les tailles **a)** et **e)**

On obtient : **a)** 52 m. - **b)** 54 m. - **c)** 58 m. - **d)** 62 m. - **e)** 64 m.

Tric. de la façon suivante :
**a)** 1 fs de la 5e à la 20e m. du pt fantaisie n° 2, 1 fs de la 1ère à la 20e m. du pt fantaisie n° 2 et 1 fs de la 1ère à la 16e m. du pt fantaisie n° 2.
**b)** de la 4e à la 20e m. du pt fantaisie n° 2 et 1 fs de la 1ère à la

20e m. du pt fantaisie n° 2, 1 fs de la 1ère à la 17e m. du pt fantaisie n° 2.
**c)** de la 2e à la 20e m. du pt fantaisie n° 2, 1 fs de la 1ère à la 20e m. du pt fantaisie n° 2 et 1 fs de la 1ère à la 19e m. du pt fantaisie n° 2.
**d)** la 20e m. du pt fantaisie n° 1, 3 fs de la 1ère à la 20e m. du pt fantaisie n° 2 et la 1ère du pt fantaisie n° 1.
**e)** de la 19e à la 20e m. du pt fantaisie n° 1, 3 fs de la 1ère à la 20e m. du pt fantaisie n° 2 et de la 1ère à la 2e m. du pt fantaisie n° 1.
Augm. de ch. côté (en reconstituant le pt fantaisie n° 2 puis n° 1 au fur et à mesure des augm.) :
**a)** ts les 4 rgs : 4 x 1 m. et ts les 6 rgs : 7 x 1 m.
**b)** ts les 4 rgs : 12 x 1 m. et ts les 6 rgs : 4 x 1 m.
**c)** ts les 4 rgs : 9 x 1 m. et ts les 6 rgs : 9 x 1 m.
**d)** ts les 4 rgs : 13 x 1 m. et ts les 6 rgs : 9 x 1 m.
**e)** ts les 4 rgs : 21 x 1 m. et ts les 6 rgs : 5 x 1 m.
On obtient : **a)** 74 m. - **b)** 86 m. - **c)** 94 m. - **d)** 106 m. - **e)** 116 m.

■→ A **a)** 20 cm **d)** 35 cm
**b)** 24,5 cm **e)** 38 cm
**c)** 30 cm

de haut. après les côtes, former l'arrondi en rab. de ch. côté, ts les 2 rgs :
**a)** 1 x 4 m., 1 x 3 m., 6 x 2 m. et 2 x 3 m.
**b)** 2 x 4 m., 2 x 3 m., 2 x 2 m., 3 x 3 m. et 1 x 4 m.
**c)** 1 x 5 m., 2 x 4 m., 1 x 3 m., 2 x 2 m., 2 x 3 m., 1 x 4 m. et 1 x 5 m.
**d)** 1 x 6 m., 1 x 5 m., 1 x 4 m., 4 x 3 m., 1 x 4 m. et 2 x 5 m.
**e)** 1 x 6 m., 1 x 5 m., 6 x 4 m., 1 x 5 m. et 1 x 6 m.

A **a)** 26 cm **d)** 41 cm
**b)** 30,5 cm **e)** 44 cm
**c)** 36 cm

de haut. après les côtes, rab. souplement les 24 m. restantes.

Tric. la seconde manche semblable.

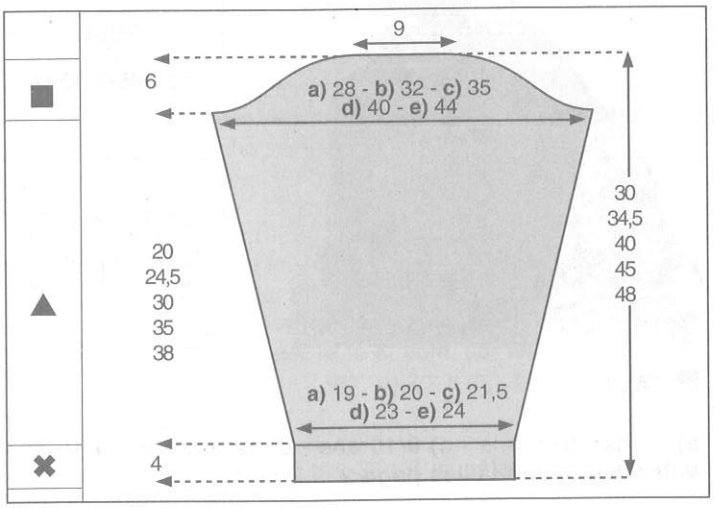


## BANDE D'ENCOLURE

Monter : **a)** 86 m. - **b)** 94 m. - **c)** 98 m. - **d)** 106 m. - **e)** 110 m., aig. n° 4, tric. en côtes 2/2 en commençant et en terminant le 1er rg et ts les rgs impairs (endr. du trav.) par 2 m. endr. pendant 2,5 cm, puis faire un rg endr. sur l'endr. et quelques rgs de jersey d'un autre coloris. Repasser ces rgs de jersey, il suffira de les détricoter au moment du montage pour retrouver le coloris de base.

## ASSEMBLAGE

Faire les différentes coutures en se reportant au conseils pages 4 et 5. Coudre la bande d'encolure m. par m., à pts arrière sur l'endr. du trav.
BETTY

Tric. 1 fs du 1er au 36e rg du diagramme, puis répéter toujours du 17e au 36e rg du diagramme

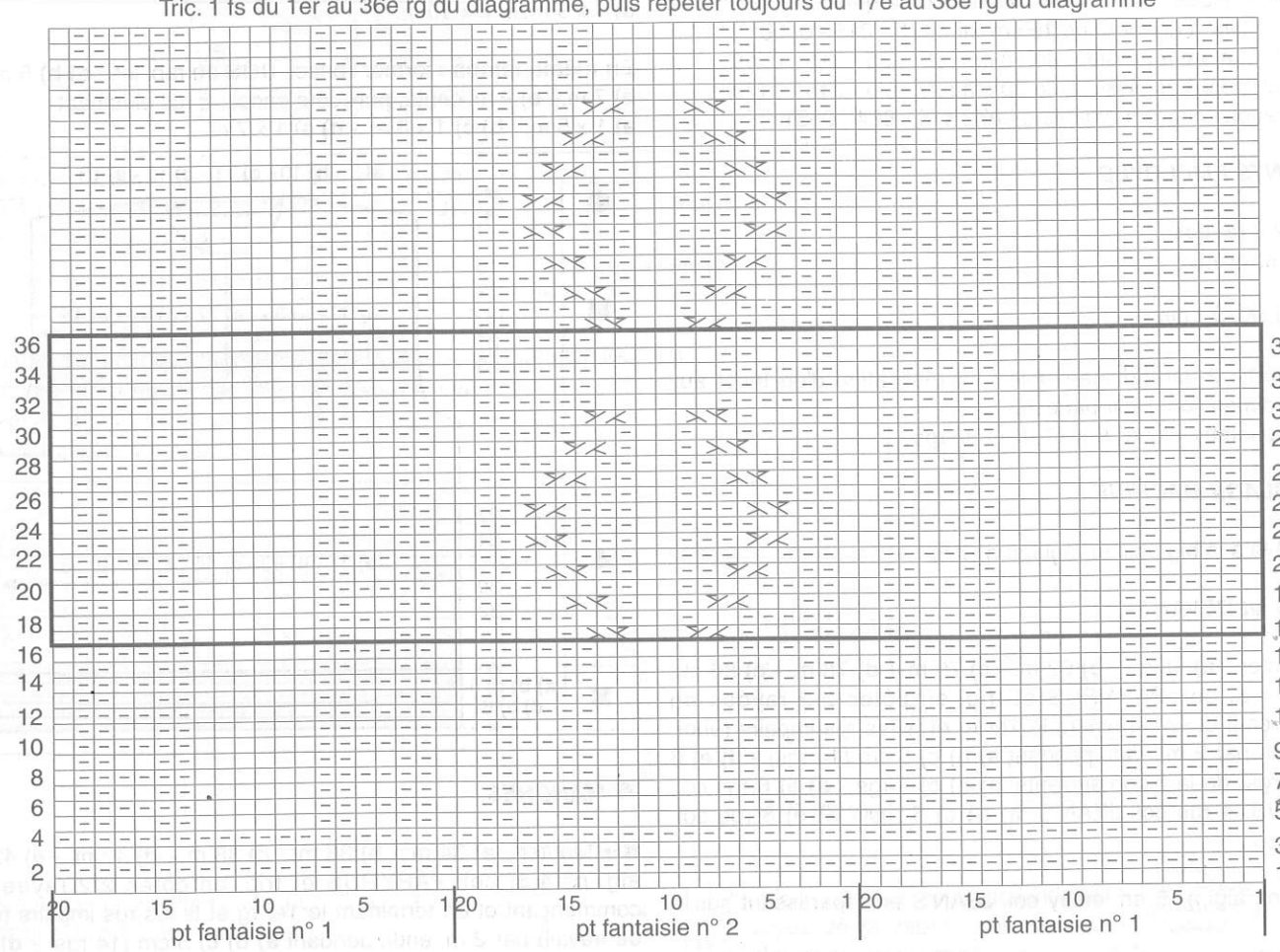


□ = **m. endr. sur l'endr. ou m. env. sur l'env.** ⊟ = **m. env. sur l'endr. ou m. endr. sur l'env.**

= **3 m. croisées vers la droite** (1 env. et 2 endr. : glisser 1 m. sur une aig. à torsade placée derrière, tric. à l'endr. les 2 m. suivantes, puis à l'env. la m. de l'aig. à torsade)

= **3 m. croisées vers la gauche** (2 endr. et 1 env. : glisser 2 m. sur une aig. à torsade placée devant, tric. à l'env.. la m. suivante, puis à l'endr. les 2 m. de l'aig. à torsade)

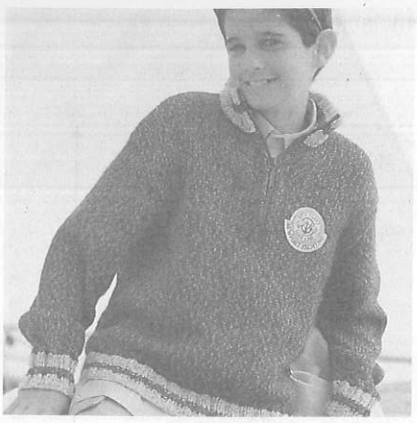

16

PULL

N° 345-T0-242

BIG PHIL

## TAILLES

**a)** 4 ans - **b)** 6 ans - **c)** 8/10 ans - **d)** 12 ans - **e)** 14/16 ans
Voir tableau des tailles page 2.

## QUALITE (nombre de pelotes)

| QUALITE | COLORIS | 4 ans | 6 ans | 8/10 ans | 12 ans | 14/16 ans |
|---|---|---|---|---|---|---|
| CASCADE | JEAN'S | 6 | 7 | 8 | 10 | 12 |
| | PAPYRUS | 1 | 2 | 2 | 2 | 3 |

**Composition du modèle :**
72 % Acrylique - 25 % Coton - 3 % Polyester

## AIGUILLES

N° 4,5 - N° 5

## FOURNITURES

Commercialisées chez Phildar : Anneaux marqueurs
**a)** 1 fermeture à glissière de 15 cm réf. : 475 - 215 - 0168
**b) c)** 1 fermeture à glissière de 18 cm réf. : 475 - 215 - 0169
**d) e)** 1 fermeture à glissière de 20 cm réf. : 475 - 215 - 0170
1 application «Newport yachting» réf.: 478 - 684 - 0531

## POINTS EMPLOYES

**Côtes 2/2 rayées**
**Jersey endroit.**

## ECHANTILLON

**Important :** Il est indispensable à la réalisation d'un tricot aux bonnes dimensions, voir page 2.
10 cm de jersey, aig. n° 5 = 17 m. et 22 rgs

## REGLAGE MACHINE

Réalisable à la big phil au réglage n° 7,5.

## DOS et DEVANT

✖→ Monter : **a)** 58 m. - **b)** 62 m. - **c)** 70 m. - **d)** 78 m. - **e)** 86 m., aig. n° 4,5, col. PAPYRUS et tric. en côtes 2/2 rayées en commençant et en terminant le 1er rg et ts les rgs impairs (endr. du travail) par 2 m. endr. pendant **a) b) c)** 5 cm (14 rgs) - **d) e)** 6 cm (16 rgs) de la façon suivante: **a) b) c)** 5 rgs - **d) e)** 6 rgs col. PAPYRUS, 4 rgs col. JEAN'S, **a) b) c)** 5 rgs - **d) e)** 6 rgs col. PAPYRUS.

▲→ Cont. aig. n° 5 en jersey col. JEAN'S en répartissant sur le 1er rg.

| | |
|---|---|
| **a)** 7 augm. | On obtient : 65 m. |
| **b)** 9 augm. | On obtient : 71 m. |
| **c)** 7 augm. | On obtient : 77 m. |
| **d)** 7 augm. | On obtient : 85 m. |
| **e)** 7 augm. | On obtient : 93 m. |

■→A **a)** 22 cm (48 rgs) **d)** 30 cm (66 rgs)
**b)** 24 cm (52 rgs) **e)** 32 cm (70 rgs)
**c)** 27,5 cm (62 rgs)
de haut. après les côtes, former les emman. en rab. de ch. côté, ts les 2 rgs : 1 x 3 m., 1 x 2 m. et 1 x 1 m.

Il reste : **a)** 53 m. - **b)** 59 m. - **c)** 65 m. - **d)** 73 m. - **e)** 81 m.

**DEVANT :**

A **a)** 27 cm (60 rgs) **d)** 34 cm (74 rgs)
**b)** 27 cm (60 rgs) **e)** 38 cm (84 rgs)
**c)** 32 cm (70 rgs)
de haut. après les côtes, rab. la m. centr. et cont. 1 côté à la fois.

A **a)** 35 cm (78 rgs) **d)** 47 cm (102 rgs)
**b)** 38 cm (84 rgs) **e)** 51 cm (112 rgs)
**c)** 43 cm (94 rgs)
de haut. après les côtes, former l'encol. **DEVANT** en rab. côté ouverture, ts les 2 rgs :
**a)** 1 x 3 m., 1 x 2 m. et 2 x 1 m.
**b)** 1 x 3 m., 2 x 2 m. et 1 x 1 m.
**c)** 1 x 3 m., 2 x 2 m. et 2 x 1 m.
**d)** 2 x 3 m., 1 x 2 m. et 2 x 1 m.
**e)** 2 x 3 m., 1 x 2 m. et 3 x 1 m.

●→ A **a)** 37 cm (82 rgs) **d)** 51 cm (112 rgs)
**b)** 41 cm (90 rgs) **e)** 55 cm (122 rgs)
**c)** 46 cm (100 rgs)
de haut. après les côtes, biaiser les épaules en rab. de ch. côté ts les 2 rgs :
**a)** 2 x 6 m. et 1 x 7 m.
**a)** 3 x 7 m.
**a)** 1 x 7 m. et 2 x 8 m.
**a)** 1 x 8 m. et 2 x 9 m.
**a)** 1 x 9 m. et 2 x 10 m.

**En même temps :** former l'encol. **DOS** en rab. les : **a) b)** 5 m. - **c) d)** 7 m. - **e)** 9 m. centr., puis côté encol., 2 rgs plus haut :
**a)** 1 x 5 m. - **b) c)** 1 x 6 m. - **d) e)** 1 x 7 m.

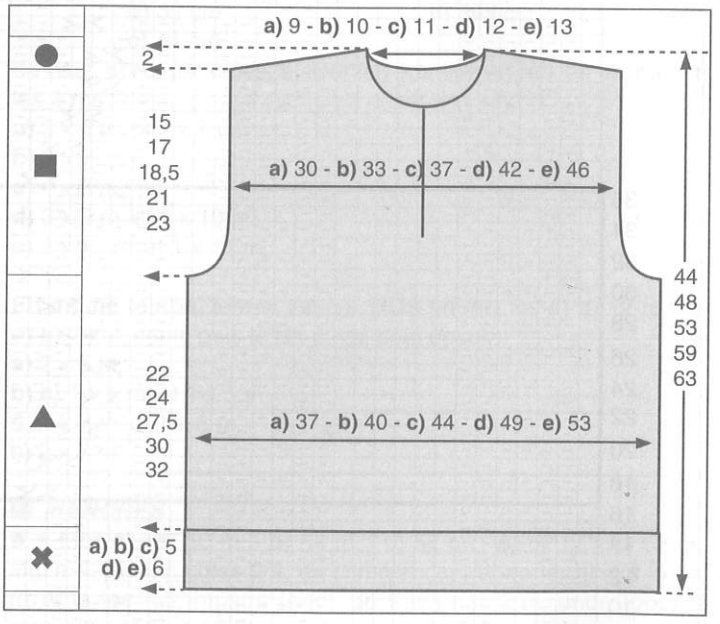


## MANCHES

✖→ Monter : **a)** 34 m. - **b)** 38 m. - **c)** 38 m. - **d)** 42 m. - **e)** 42 m., aig. n° 4,5, col. PAPYRUS et tric. en côtes 2/2 rayées en commençant et en terminant le 1er rg et ts les rgs impairs (endr. du travail) par 2 m. endr. pendant **a) b) c)** 5 cm (14 rgs) - **d) e)** 6 cm (16 rgs) de la façon suivante: **a) b) c)** 5 rgs - **d) e)** 6 rgs col. PAPYRUS, 4 rgs col. JEAN'S, **a) b) c)** 5 rgs - **d) e)** 6 rgs col. PAPYRUS.

▲→ Cont. aig. n° 5 en jersey, col. JEAN'S en répartissant sur le

1er rg.

**a)** 7 augm. — On obtient : 41 m.
**b)** 5 augm. — On obtient : 43 m.
**c)** 7 augm. — On obtient : 45 m.
**d)** 5 augm. — On obtient : 47 m.
**e)** 7 augm. — On obtient : 49 m.

Augm. de ch. côté :
**a)** ts les 8 rgs : 2 x 1 m. et ts les 6 rgs : 4 x 1 m.
**b)** 8 rgs plus haut : 1 x 1 m. et ts les 6 rgs : 7 x 1 m.
**c)** 8 rgs plus haut : 1 x 1 m. et ts les 6 rgs : 9 x 1 m.
**d)** ts les 6 rgs : 11 x 1 m. et ts les 4 rgs : 2 x 1 m.
**e)** ts les 6 rgs : 9 x 1 m. et ts les 4 rgs : 7 x 1 m.

On a **a)** 53 m. - **b)** 59 m. - **c)** 65 m. - **d)** 73 m. - **e)** 81 m.

■→A **a)** 21 cm (46 rgs) — **d)** 36 cm (78 rgs)
**b)** 25,5 cm (56 rgs) — **e)** 39 cm (86 rgs)
**c)** 31,5 cm (68 rgs)

de haut. après les côtes, former l'arrondi en rab. de ch. côté, ts les 2 rgs :

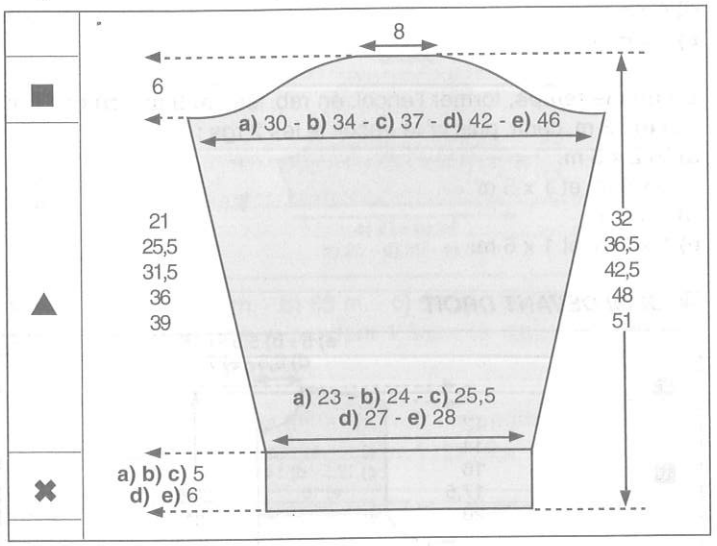


**a)** 1 x 4 m., 1 x 3 m., 3 x 2 m., 1 x 3 m. et 1 x 4 m.
**b)** 2 x 4 m., 1 x 3 m., 1 x 2 m., 2 x 3 m. et 1 x 4 m.
**c)** 1 x 5 m., 1 x 4 m., 1 x 3 m., 1 x 2 m., 1 x 3 m., 1 x 4 m. et 1 x 5 m.
**d)** 2 x 5 m., 1 x 4 m., 1 x 3 m., 2 x 4 m. et 1 x 5 m.
**e)** 1 x 6 m., 1 x 5 m., 3 x 4 m., 1 x 5 m. et 1 x 6 m.

A **a)** 27 cm (60 rgs) — **d)** 42 cm (92 rgs)
**b)** 31,5 cm (70 rgs) — **e)** 45 cm (100 rgs)
**c)** 37,5 cm (82 rgs)

de haut. après les côtes, rab. souplement les 13 m. restantes.
Tric. la seconde manche semblable.

### COL DOUBLE

Monter : **a)** 56 m. - **b)** 64 m. - **c)** 68 m. - **d)** 76 m. - **e)** 80 m., aig. n° 4,5, col. PAPYRUS, tric. en côtes 2/2 en commençant et en terminant le 1er rg et ts les rgs impairs (endr. du travail) par 3 m. endr. tric. 2 rgs, puis casser le fil et cont. sur les 8 m. centr. en reprenant de ch. côté, ts les 2 rgs : **a)** 2 x 2 m. - **b) c)** 2 x 3 m. - **d)** 2 x 4 m. - **e)** 2 x 5 m.

Tric. 1 rg sur ttes les m. puis tric. 32 rgs en côtes 2/2 rayées de la façon suivante :
6 rgs col. PAPYRUS, 4 rgs col. JEAN'S, 12 rgs col. PAPYRUS, 4 rgs col. JEAN'S et 6 rgs col. PAPYRUS.
Cont. col. PAPYRUS en laissant en attente de ch. côté **a)** 20 m. - **b)** 22 m. - **c)** 24 m. - **d) e)** 26 m. puis ts les 2 rgs : **a)** 2 x 2 m. - **b) c)** 2 x 3 m. - **d)** 2 x 4 m. - **e)** 2 x 5 m.
Tric. 1 rg sur ttes les m., puis faire quelques rgs de jersey d'un autre coloris. Repasser ces rgs de jersey, il suffira de les détricoter au moment de l'assemblage afin de retrouver le coloris de base.

### ASSEMBLAGE

Faire les différentes coutures en se reportant aux conseils pages 4 et 5.
Coudre le col m. par m. à pts arrière sur l'endr. du travail, le replier vers l'intérieur et le fixer à pts cachés.

Coudre la fermeture à glissière le long de l'ouverture du devant puis entre les 2 épaisseurs du col.
Coudre l'application (voir photo).

ALINE

## Le repassage
se fait sur une surface plate et rembourrée.

Placez l'endroit du vêtement contre la table, puis épinglez tous les angles en vérifiant que les mesures correspondent à celles du patron, et que les rangs sont bien droits.
N'épinglez pas les côtes.

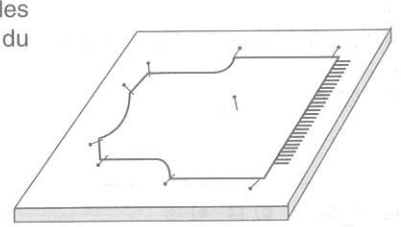

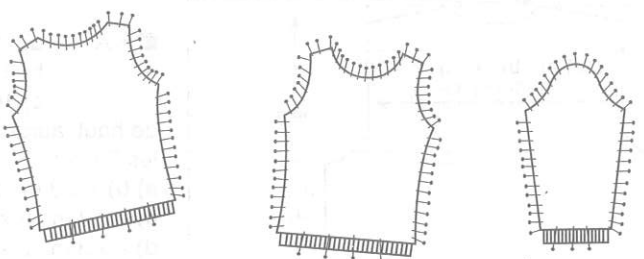

Epinglez, entre les épingles, tous les 2 cm environ.

Employez une pattemouille humide entre le tricot et le fer à repasser.
Ne posez pas le fer sur la pattemouille mais effleurez-la.
Laissez sécher avant d'enlever les épingles.
Ne repassez pas les côtes.

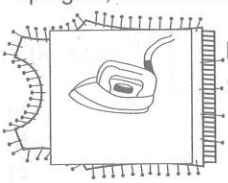

Pour les fils qui ne se repassent pas, envoyez de la vapeur sur toute la surface du vêtement (sauf les côtes) sans poser le fer, et laissez sécher avant d'enlever les épingles.

**17**

**CARDIGAN**

**N° 345-T0-248**

## TAILLES

**a)** 2 ans - **b)** 4 ans - **c)** 6 ans - **d)** 8/10 ans - **e)** 12 ans
Voir tableau des tailles page 2.

## QUALITÉ (Nombre de pelotes)

**Manches courtes**

| QUALITÉ | COLORIS | 2 ans | 4 ans | 6 ans | 8/10 ans | 12 ans |
|---|---|---|---|---|---|---|
| LICORNE | BLANC | 3 | 4 | 5 | 5 | 7 |

**Manches longues**

| QUALITÉ | COLORIS | 2 ans | 4 ans | 6 ans | 8/10 ans | 12 ans |
|---|---|---|---|---|---|---|
| LICORNE | BLANC | 4 | 5 | 6 | 8 | 10 |

**Composition du modèle :**
100 % Coton mercerisé

## AIGUILLES

N° 2,5 - N° 3.

## FOURNITURES

Commercialisées chez PHILDAR
Anneaux marqueurs.
**a) b) c)** 5 boutons - **d) e)** 6 boutons ø 12 mm réf. : 475-726-0022

## POINTS EMPLOYES

**Pt fantaisie :** (voir diagramme)
**Pt mousse :** (tt à l'endr.)
**Jersey**
**Rg de Jours :** 1 m. lis. * 2 m. ens. à l'endr., 1 jeté *. Répéter de * à *, terminer par 1 m. endr. et 1 m. lis.

## ÉCHANTILLON

**Important :** il est indispensable à la réalisation d'un tricot aux bonnes dimensions : voir page 2
10 cm de pt fantaisie, aig. n° 3 = 26 m. et 41 rgs.

## DOS

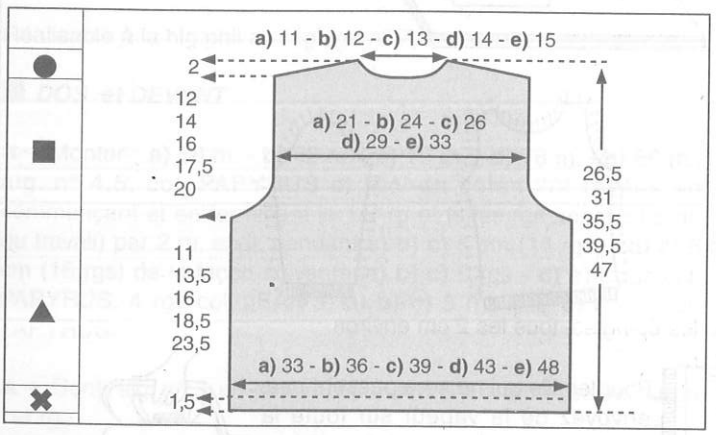


✖→ Monter : **a)** 87 m. - **b)** 95 m. - **c)** 103 m. - **d)** 113 m. - **e)** 127 m., aig. n° 2,5, tric. en jersey pendant 1,5 cm (6 rgs), puis faire 1 rg de jours (voir pts employés).

▲→Cont. aig. n° 3, en pt fantaisie (voir diagramme).

■→ A
**a)** 11 cm
**b)** 13,5 cm
**c)** 16 cm
**d)** 18,5 cm
**e)** 23,5 cm

de haut. après le rg de jours, former les emman. en rab. de ch. côté ts les 2 rgs :

**a) b)** 1 x 3 m., 3 x 2 m. et 6 x 1 m.
**c)** 2 x 3 m., 2 x 2 m. et 7 x 1 m.
**d)** 2 x 3 m., 3 x 2 m. et 6 x 1 m.
**e)** 2 x 3 m., 4 x 2 m. et 6 x 1 m.

Il reste : **a)** 57 m. - **b)** 65 m. - **c)** 69 m. - **d)** 77 m. - **e)** 87 m.

●→A
**a)** 23 cm
**b)** 27,5 cm
**c)** 32 cm
**d)** 36 cm
**e)** 43,5 cm

de haut. après le rg de jours, biaiser les épaules en rab. de ch. côté, ts les 2 rgs :
**a)** 2 x 3 m. et 2 x 4 m.
**b)** 3 x 4 m. et 1 x 5 m.
**c)** 2 x 4 m. et 2 x 5 m.
**d)** 4 x 5 m.
**e)** 4 x 6 m.

**En même temps,** former l'encol. en rab. les : **a)** 9 m. - **b) c)** 11 m. - **d) e)** 13 m. centr. puis côté encol. ts les 2 rgs :
**a) b)** 2 x 5 m.
**c)** 1 x 6 m. et 1 x 5 m.
**d)** 2 x 6 m.
**e)** 1 x 7 m. et 1 x 6 m.

## DEMI DEVANT DROIT

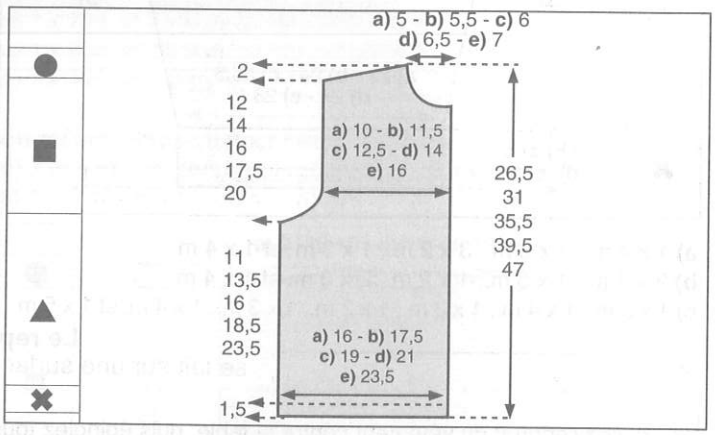


✖→ Monter : **a)** 43 m. - **b)** 47 m. - **c)** 51 m. - **d)** 56 m. - **e)** 63 m., aig. n° 2,5, tric. en jersey pendant 1,5 cm (6 rgs), puis faire 1 rg de jours (voir pts employés).

▲→Cont. aig. n° 3, en pt fantaisie.
**a) b) c) e)** voir diagramme - **d)** en commençant les 10e et 20e rg par 1 m. lis et 1 jeté.

■→ A
**a)** 11 cm
**b)** 13,5 cm
**c)** 16 cm
**d)** 18,5 cm
**e)** 23,5 cm

de haut. après le rg de jours, former l'emman. en rab. à gauche ts les 2 rgs :
**a) b)** 1 x 3 m., 3 x 2 m. et 6 x 1 m.
**c)** 2 x 3 m., 2 x 2 m. et 7 x 1 m.
**d)** 2 x 3 m., 3 x 2 m. et 6 x 1 m.
**e)** 2 x 3 m., 4 x 2 m. et 6 x 1 m.

Il reste : **a)** 28 m. - **b)** 32 m. - **c)** 34 m. - **d)** 38 m. - **e)** 43 m.

A
**a)** 19 cm
**b)** 23,5 cm
**c)** 27 cm
**d)** 31 cm
**e)** 37,5 cm

de haut. après le rg de jours former l'encol. en rab. à droite :
**a)** ts les 2 rgs : 2 x 3 m., 2 x 2 m., 2 x 1 m. et ts les 4 rgs : 2 x 1 m.

**b)** ts les 2 rgs : 2 x 3 m., 3 x 2 m., 1 x 1 m. et ts les 4 rgs : 2 x 1 m.
**c)** ts les 2 rgs : 2 x 3 m., 3 x 2 m., 1 x 1 m. et ts les 4 rgs : 3 x 1 m.
**d)** ts les 2 rgs : 1 x 4 m., 1 x 3 m., 3 x 2 m., 3 x 1 m. et ts les 4 rgs : 2 x 1 m.
**e)** ts les 2 rgs : 1 x 4 m., 1 x 3 m., 3 x 2 m., 3 x 1 m. et ts les 4 rgs : 3 x 1 m.

●→A **a)** 23 cm **b)** 27,5 cm **c)** 32 cm **d)** 36 cm **e)** 43,5 cm
de haut. après le rg de jours, biaiser l'épaule en rab. à gauche, ts les 2 rgs :
**a)** 2 x 3 m. et 2 x 4 m.
**b)** 3 x 4 m. et 1 x 5 m.
**c)** 2 x 4 m. et 2 x 5 m.
**d)** 4 x 5 m.
**e)** 4 x 6 m.
Tric. le demi-devant gauche en sens inverse, le pt. fantaisie se commence comme au dos.

## MANCHES COURTES

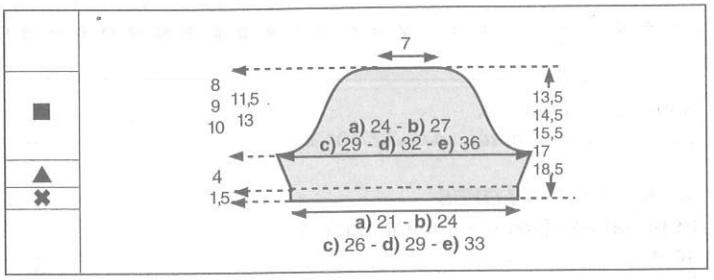


✖→ Monter : **a)** 57 m. - **b)** 65 m. - **c)** 69 m. - **d)** 77 m. - **e)** 87 m., aig. n° 2,5, tric. en jersey pendant 1,5 cm (6 rgs), puis faire 1 rg de jours (voir pts employés).

▲→Cont. aig. n° 3, en pt fantaisie (voir diagramme) en augm. de ch. côté ts les 2 rgs : 2 x 1 m. et ts les 4 rgs : 2 x 1 m.

On obtient : **a)** 65 m. - **b)** 73 m. - **c)** 77 m. - **d)** 85 m. - **e)** 95 m.

■→ A 4 cm de haut. après le rg de jours, former l'arrondi en rab. de ch. côté, ts les 2 rgs :
**a)** 1 x 3 m., 2 x 2 m., 11 x 1 m., 1 x 2 m. et 1 x 3 m.
**b)** 1 x 3 m., 3 x 2 m., 11 x 1 m., 2 x 2 m. et 1 x 3 m.
**c)** 1 x 3 m., 3 x 2 m., 13 x 1 m., 2 x 2 m. et 1 x 3 m.
**d)** 1 x 3 m., 4 x 2 m., 15 x 1 m., 2 x 2 m. et 1 x 3 m.
**e)** 1 x 3 m., 4 x 2 m., 18 x 1 m., 3 x 2 m. et 1 x 3 m.

A **a)** 12 cm **b)** 13 cm **c)** 14 cm **d)** 15,5 cm **e)** 17 cm
de haut. après le rg de jours, rab. les 19 m. restantes.

Tric. la seconde manche semblable.

## MANCHES LONGUES

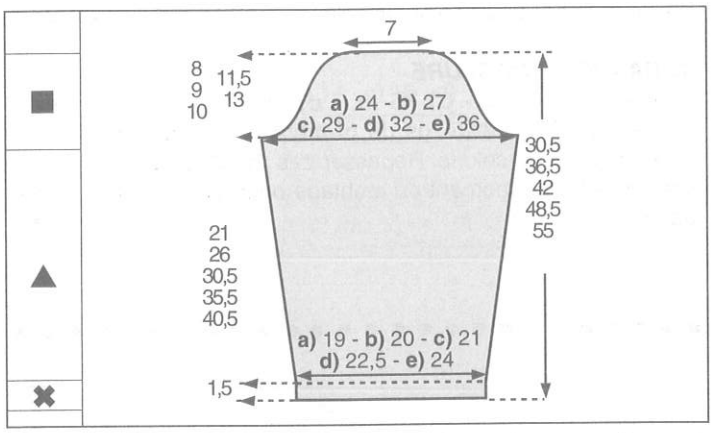


✖→ Monter : **a)** 51 m. - **b)** 55 m. - **c)** 57 m. - **d)** 61 m. - **e)** 65 m., aig. n° 2,5, tric. en jersey pendant 1,5 cm (6 rgs), puis faire 1 rg de jours (voir pts employés).

▲→Cont. aig.n° 3, en pt fantaisie (voir diagramme) en augm. de ch. côté :
**a)** ts les 10 rgs : 5 x 1 m. et ts les 12 rgs : 2 x 1 m.
**b)** ts les 10 rgs : 9 x 1 m.
**c)** ts les 10 rgs : 3 x 1 m. et ts les 12 rgs : 7 x 1 m.
**d)** ts les 10 rgs : 5 x 1 m. et ts les 12 rgs : 7 x 1 m.
**e)** ts les 10 rgs : 13 x 1 m. et ts les 12 rgs : 2 x 1 m.

On obtient : **a)** 65 m. - **b)** 73 m. - **c)** 77 m. - **d)** 85 m. - **e)** 95 m.

■→ A **a)** 21 cm **b)** 26 cm **c)** 30,5 cm **d)** 35,5 cm **e)** 40,5 cm
de haut. après le rg de jours former l'arrondi en rab. de ch. côté ts les 2 rgs :

### Diagramme point fantaisie

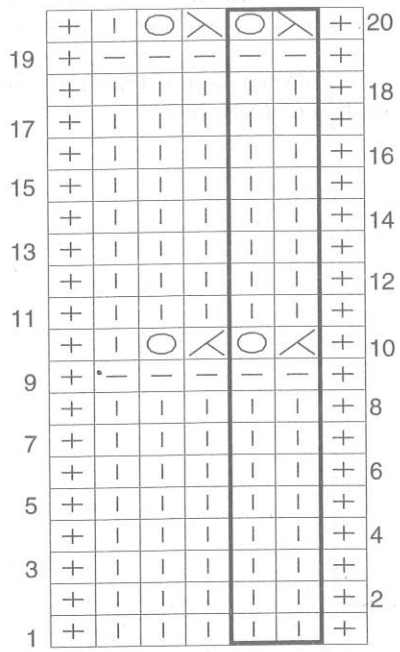


Répéter toujours l'encadré

+ = m. lis.
| = m. endr. sur l'endr. ou m. env. sur l'env.
— = m. endr. sur l'env.
/ = 2 m. ens. à l'endr. sur l'endr.
\ = 1 surjet simple endr. sur l'endr.
○ = 1 jeté

**Attention,** ne faire les jetés que s'ils sont compensés par 1 diminution et inversement.

**a)** 1 x 3 m., 2 x 2 m., 11 x 1 m., 1 x 2 m. et 1 x 3 m.
**b)** 1 x 3 m., 3 x 2 m., 11 x 1 m., 2 x 2 m. et 1 x 3 m.
**c)** 1 x 3 m., 3 x 2 m., 13 x 1 m., 2 x 2 m. et 1 x 3 m.
**d)** 1 x 3 m., 4 x 2 m., 15 x 1 m., 2 x 2 m. et 1 x 3 m.
**e)** 1 x 3 m., 4 x 2 m., 18 x 1 m., 3 x 2 m. et 1 x 3 m.

A **a)** 29 cm **d)** 47 cm
**b)** 35 cm **e)** 53,5 cm
**c)** 40,5 cm
de haut. après le rg de jours, rab. les 19 m. restantes.

Tric. la seconde manche semblable.

### BANDE D'ENCOLURE

Monter : **a)** 71 m. - **b)** 76 m. - **c)** 85 m. - **d)** 90 m. - **e)** 99 m., aig. n° 2,5, tric. 3 rgs de pt mousse puis quelques rgs de jersey d'un autre coloris. Repasser ces rgs de jersey, il suffira de les détricoter au moment du montage pour retrouver le coloris de base.

### BANDES DE BOUTONNAGE

Monter : **a)** 52 m. - **b)** 64 m. - **c)** 76 m. - **d)** 82 m. - **e)** 102 m., aig. n° 2,5, tric. comme précédemment.
Tric. une seconde bande semblable en répartissant sur le 3e rg **a) b) c)** 5 - **d) e)** 6 boutonnières de 1 m. la première à 7 m. du bord les suivantes espacées de **a)** 9 m. - **b)** 12 m. - **c)** 15 m. - **d)** 13 m. - **e)** 17 m.

### ASSEMBLAGE

Faire les différentes coutures en se reportant aux conseils pages 4 et 5. Faire les coutures des côtés en prenant 1 m. et demi.
Replier les ourlets vers l'intérieur et les fixer à pts cachés.
Coudre la bande d'encolure, puis les bandes de boutonnage, m. par m., à pts arrière sur l'endr. du trav.
Coudre les boutons et broder les boutonnières

CHANTAL

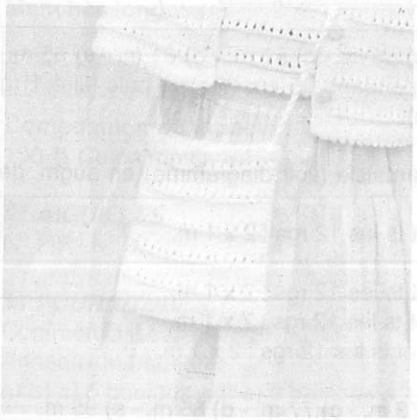

**17 bis**
**SAC**
**N° 345-T0-248 bis**

### DIMENSIONS

13,5 cm de large sur 14 cm de haut.

### QUALITÉ (Nombre de pelotes)

| QUALITÉ | COLORIS | Taille unique |
|---|---|---|
| LICORNE | BLANC | 1 |

**Composition du modèle :**
100 % Coton mercerisé

### AIGUILLES

N° 2,5
N° 3.

### FOURNITURES

Commercialisées chez PHILDAR

Anneaux marqueurs.
1 bouton ø 15 mm réf. : 475-727-0130

### POINTS EMPLOYES

**Pt fantaisie :** (voir diagramme page 41)
**Jersey**
**Rg de Jours :** 1 m. lis. * 2 m. ens. à l'endr., 1 jeté * répéter de * à *. terminer par 1 m. endr. et 1 m. lis.

### ÉCHANTILLON

**Important :** il est indispensable à la réalisation d'un tricot aux bonnes dimensions : voir page 2
10 cm de pt fantaisie, aig. n° 3 = 26 m. et 41 rgs.

### REALISATION

Monter 37 m., aig. n° 3, tric. en pt fantaisie en commençant au 8e rg du diagramme.

A 14 cm de haut tot. faire 1 rg de jours (voir pts employés) puis cont. en jersey, aig. n° 2,5, pendant 1 cm (pour l'ourlet) puis rab. les m. souplement.

### ASSEMBLAGE

Faire les coutures des côtés en prenant 1 m. et demi.
Replier l'ourlet vers l'intérieur et le fixer à pts cachés.
Avec 4 fils, faire une cordelière de 77 cm et la fixer de chaque côté du sac.
Avec un crochet, confectionner une bride boutonnière de 15 m. en l'air et coudre le bouton (voir photo)

CHANTAL

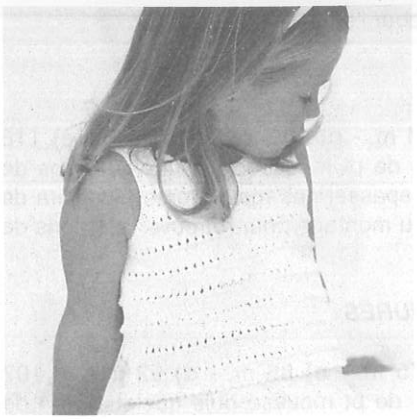

**18**
**DÉBARDEUR**
**N° 345-T0-247**

## TAILLES

**a)** 2 ans - **b)** 4 ans - **c)** 6 ans - **d)** 8/10 ans - **e)** 12 ans
Voir tableau des tailles page 2.

## QUALITÉ (Nombre de pelotes)

| QUALITÉ | COLORIS | 2 ans | 4 ans | 6 ans | 8/10 ans | 12 ans |
|---|---|---|---|---|---|---|
| LICORNE | BLANC | 2 | 3 | 3 | 4 | 5 |

**Composition du modèle :**
100 % Coton mercerisé

## AIGUILLES

N° 2,5
N° 3.

## FOURNITURES

Commercialisées chez PHILDAR
Anneaux marqueurs.

## POINTS EMPLOYES

**Pt fantaisie :** (voir diagramme)
**Pt mousse :** (tt à l'endr.)
**Jersey**
**Rg de Jours :** 1 m. lis. * 2 m. ens. à l'endr., 1 jeté *; répéter de * à *, terminer par 1 m. endr. et 1 m. lis.

## ÉCHANTILLON

**Important :** il est indispensable à la réalisation d'un tricot aux bonnes dimensions : voir page 2
10 cm de pt fantaisie, aig. n° 3 = 26 m. et 40 rgs.

## DOS et DEVANT

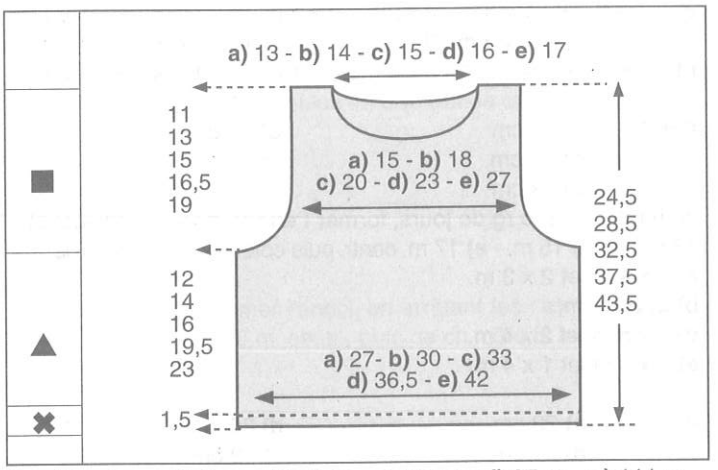


✖→ Monter : **a)** 73 m. - **b)** 81 m. - **c)** 87 m. - **d)** 97 m. - **e)** 111 m., aig. n° 2,5, tric. en jersey pendant 1,5 cm, puis faire 1 rg de jours (voir pts employés).

▲→Cont. aig. n° 3, en pt fantaisie (voir diagramme).

■→ A **a)** 12 cm **b)** 14 cm **c)** 16 cm **d)** 19,5 cm **e)** 23 cm
de haut. après le rg de jours, former les emman. en rab. de ch. côté ts les 2 rgs :
**a) b) c)** 2 x 3 m., 3 x 2 m. et 4 x 1 m.

### Diagramme point fantaisie

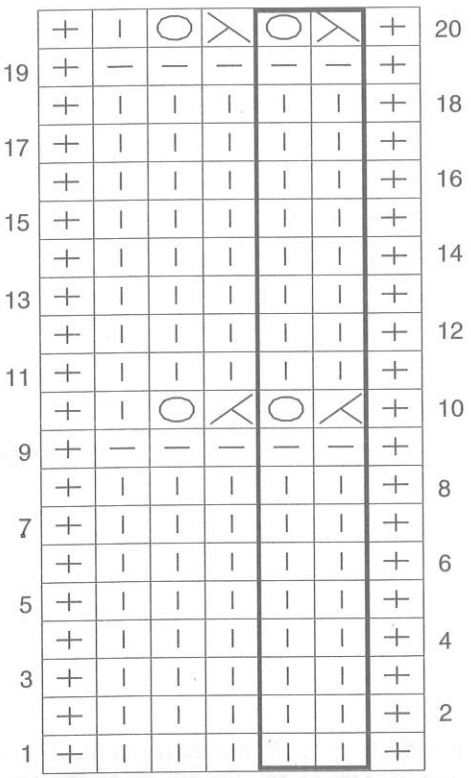


+ = m. lis.
| = m. endr. sur l'endr. ou m. env. sur l'env.
— = m. endr. sur l'env.
⟋ = 2 m. ens. à l'endr. sur l'endr.
⟍ = 1 surjet simple endr. sur l'endr.
○ = 1 jeté

**Attention,** ne faire les jetés que s'ils sont compensés par 1 diminution et inversement.

Répéter toujours l'encadré

Avez-vous réalisé votre échantillon ?

**d)** 1 x 4 m., 2 x 3 m., 2 x 2 m. et 4 x 1 m.
**e)** 1 x 4 m., 2 x 3 m., 2 x 2 m. et 5 x 1 m.

Il reste **a)** 41 m. - **b)** 49 m. - **c)** 55 m. - **d)** 61 m. - **d)** 73 m.

A
**a)** 16 cm
**b)** 20 cm
**c)** 23 cm
**d)** 28 cm
**e)** 33 cm

de haut. après le rg de jours, former **l'encol. devant** en rab. les **a)** **b)** 11 m. - **c)** **d)** 13 m. - **e)** 15 m. centr. puis côté encol. :
**a)** ts les 2 rgs : 1 x 3 m., 1 x 2 m., 3 x 1 m. et ts les 4 rgs : 3 x 1 m.
**b)** ts les 2 rgs : 1 x 3 m., 3 x 2 m., 1 x 1 m. et ts les 4 rgs : 3 x 1 m.
**c)** ts les 2 rgs : 1 x 3 m., 2 x 2 m., 2 x 1 m. et ts les 4 rgs : 4 x 1 m.
**d)** ts les 2 rgs : 1 x 3 m., 3 x 2 m., 1 x 1 m. et ts les 4 rgs : 4 x 1 m.
**e)** ts les 2 rgs : 1 x 3 m., 3 x 2 m., 1 x 1 m. et ts les 4 rgs : 5 x 1 m.

●→ A
**a)** 21 cm
**b)** 25 cm
**c)** 29 cm
**d)** 34 cm
**e)** 40 cm

de haut. après le rg de jours, former **l'encol. dos** en rab. les: **a)** **b)** 13 m. - **c)** **d)** 15 m. - **e)** 17 m. centr. puis côté encol. ts les 2 rgs :
**a)** 1 x 4 m. et 2 x 3 m.
**b)** **c)** 3 x 4 m.
**d)** 1 x 5 m. et 2 x 4 m.
**e)** 2 x 5 m. et 1 x 4 m.

A
**a)** 23 cm
**b)** 27 cm
**c)** 31 cm
**d)** 36 cm
**e)** 42 cm

de haut. après le rg de jours rab. les: **a)** 4 m. - **b)** 6 m. - **c)** 8 m. - **d)** 10 m. - **e)** 14 m. restantes pour l'épaule

## BANDE D'ENCOLURE

Monter : **a)** 89 m. - **b)** 94 m. - **c)** 103 m. - **d)** 107 m.- **e)** 116 m., aig. n° 2,5, tric. 3 rgs de pt mousse puis quelques rgs de jersey d'un autre coloris. Repasser ces rgs de jersey, il suffira de les détricoter au moment du montage pour retrouver le coloris de base.

## BANDES D'EMMANCHURES

Monter : **a)** 65 m. - **b)** 75 m. - **c)** 85 m. - **d)** 92 m.- **e)** 107 m., aig. n° 2,5, tric. 3 rgs de pt mousse puis quelques rgs de jersey d'un autre coloris. Repasser ces rgs de jersey, il suffira de les détricoter au moment du montage pour retrouver le coloris de base.

## ASSEMBLAGE

Faire les différentes coutures en se reportant aux conseils pages 4 et 5.
Coudre la bande d'encolure, et les bandes d'emmanchures m. par m., à pts arrière sur l'endr. du trav.
Replier l'ourlet vers l'intérieur et le fixer à pts cachés.

CHANTAL

**19**

**CARDIGAN COURT**

**N° 345-T0-249**

## TAILLES

**a)** 2 ans - **b)** 4 ans - **c)** 6 ans - **d)** 8 ans - **e)** 10/12 ans
Voir tableau des tailles page 2

## QUALITÉ (nombre de pelotes)

**VERSION MANCHES COURTES**

| QUALITE | COLORIS | 2 ans | 4 ans | 6 ans | 8 ans | 10/12ans |
|---|---|---|---|---|---|---|
| PERLE 5 | BLANC | 3 | 3 | 4 | 4 | 5 |

**VERSION MANCHES LONGUES**

| QUALITE | COLORIS | 2 ans | 4 ans | 6 ans | 8 ans | 10/12ans |
|---|---|---|---|---|---|---|
| PERLE 5 | BLANC | 4 | 4 | 5 | 5 | 6 |

**Composition du modèle :**
100 % Coton

## CROCHET

N° 2

## FOURNITURES

Commercialisées chez Phildar
Anneaux marqueurs
**a) b) c)** 4 - **d) e)** 5 boutons réf. : 475 - 710 - 0054

## POINTS EMPLOYES

**M. en l'air**
**M. coulée**
**M. serrée :** piquer le crochet dans 1 m., ramener 1 boucle, faire 1 jeté, tirer le fil à travers les 2 boucles se trouvant sur le crochet

**Bride :** 1 jeté, piquer le crochet dans 1 m., ramener 1 boucle, 1 jeté, tirer le fil à travers les 2 premières boucles, 1 jeté, tirer le fil à travers les 2 dernières boucles se trouvant sur le crochet

**4 Brides rab. ens. :** *1 jeté, piquer le crochet dans 1 m., ramener 1 boucle, 1 jeté, tirer le fil à travers 2 boucles*, répéter de *à*4 fs en piquant le crochet dans 1 même m., 1 jeté, tirer le fil à travers les boucles, 1 jeté, tirer le fil à travers la dernière m.

**Pt fantaisie :** voir diagramme

## ECHANTILLON

**Important :** Il est indispensable à la réalisation d'un tricot aux bonnes dimensions : voir page 2
10 cm de pt fantaisie, crochet n° 2 = 28 m. et 16 rgs

## DOS

✖→ Sur une chaînette de base de **a)** 26 cm (74 m.) - **b)** 29 cm (83 m.) - **c)** 32 cm (92 m.) - **d)** 34 cm (98 m.) - **e)** 39 cm (110 m.), crochet n° 2, trav. en pt fantaisie (voir diagramme)

■→ A **a)** 6,5 cm **b)** 8,5 cm **c)** 10,5 cm **d)** 12,5 cm **e)** 16,5 cm
de haut. tot., former les emman. en arrêtant de ch. côté ts les rgs :
**a)** 1 x 3 m., 1 x 2 m. et 2 x 1 m.
**b)** 1 x 3 m., 1 x 2 m. et 2 x 1 m.
**c)** 1 x 3 m., 2 x 2 m. et 2 x 1 m.
**d)** 1 x 3 m., 2 x 2 m. et 2 x 1 m.
**e)** 1 x 3 m., 2 x 2 m. et 3 x 1 m.

Il reste **a)** 60 m. - **b)** 69 m. - **c)** 74 m. - **d)** 80 m. - **e)** 90 m.

●→A **a)** 18,5 cm **b)** 22,5 cm **c)** 26,5 cm **d)** 29,5 cm **e)** 35,5 cm
de haut. tot., biaiser les épaules en arrêtant de ch. côté ts les rgs :
**a)** 1 x 3 m. et 3 x 4 m.
**b)** 2 x 4 m. et 2 x 5 m.
**c)** 1 x 4 m. et 3 x 5 m.
**d)** 4 x 5 m.
**e)** 4 x 6 m.

**En même temps,** former l'encol. en arrêtant les : **a)** 12 m. - **b)** 13 m. - **c) d)** 14 m. - **e)** 16 m. centr., puis de ch. côte ts les rgs :
**a)** 1 x 5 m. et 1 x 4 m.
**b)** 2 x 5 m.
**c)** 1 x 6 m. et 1 x 5 m.
**d)** 1 x 7 m. et 1 x 6 m.
**e)** 1 x 7 m. et 1 x 6 m.

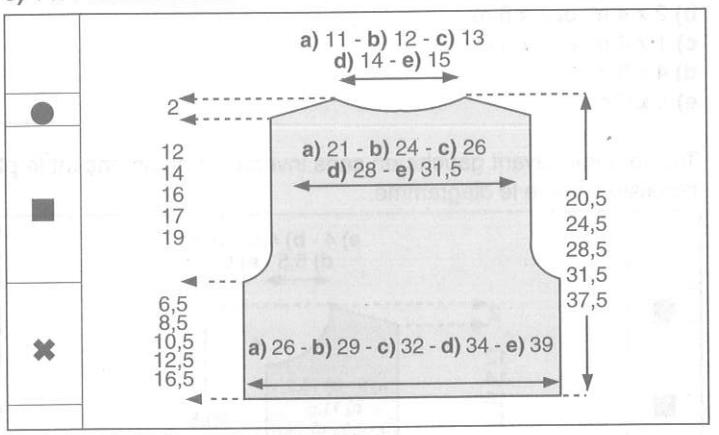


**Diagramme point fantaisie**

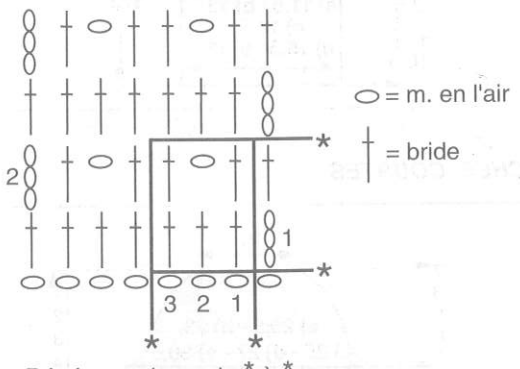


Répéter toujours de * à *

## DEMI-DEVANT DROIT

✖→ Sur une chaînette de base de **a)** 11,5 cm (34 m.) - **b)** 13 cm (38 m.) - **c)** 14,5 cm (43 m.) - **d)** 15,5 cm (46 m.) - **e)** 18 cm (52 m.), crochet n° 2, trav. en pt fantaisie en commençant **a) c) d) e)** comme le diagramme - **b)** par 1 bride lis. et la 2e m. du diagramme

■→ A **a)** 6,5 cm **b)** 8,5 cm **d)** 12,5 cm **e)** 16,5 cm

**c)** 10,5 cm
de haut. tot., former l'emman. en arrêtant à gauche ts les rgs :
**a)** 1 x 3 m., 1 x 2 m. et 1 x 1 m.
**b)** 1 x 3 m., 1 x 2 m. et 2 x 1 m.
**c)** 1 x 3 m., 2 x 2 m. et 2 x 1 m.
**d)** 1 x 3 m., 2 x 2 m. et 2 x 1 m.
**e)** 1 x 3 m., 2 x 2 m. et 3 x 1 m.

Il reste **a)** 27 m. - **b)** 31 m. - **c)** 34 m. - **d)** 37 m. - **e)** 42 m.

A
**a)** 15 cm
**b)** 19 cm
**c)** 22 cm
**d)** 25 cm
**e)** 30,5 cm
de haut. tot., former l'encol. en arrêtant à droite :
**a)** ts les rgs : 2 x 3 m., 2 x 2 m., 1 x 1 m. et 2 rgs plus haut : 1 x 1 m.
**b)** ts les rgs : 1 x 4 m., 1 x 3 m., 2 x 2 m., 1 x 1 m. et 2 rgs plus haut : 1 x 1 m.
**c)** ts les rgs : 1 x 4 m., 2 x 3 m., 1 x 2 m., 2 x 1 m. et 2 rgs plus haut : 1 x 1 m.
**d)** ts les rgs : 1 x 4 m., 2 x 3 m., 2 x 2 m., 2 x 1 m. et 2 rgs plus haut : 1 x 1 m.
**e)** ts les rgs : 1 x 4 m., 2 x 3 m., 2 x 2 m., 3 x 1 m. et 2 rgs plus haut : 1 x 1 m.

●→A
**a)** 18,5 cm
**b)** 22,5 cm
**c)** 26,5 cm
**d)** 29,5 cm
**e)** 35,5 cm
de haut. tot., biaiser l'épaule en arrêtant à gauche ts les rgs :
**a)** 1 x 3 m. et 3 x 4 m.
**b)** 2 x 4 m. et 2 x 5 m.
**c)** 1 x 4 m. et 3 x 5 m.
**d)** 4 x 5 m.
**e)** 4 x 6 m.

Tric. le demi-devant gauche en sens inverse en commençant le pt fantaisie comme le diagramme.

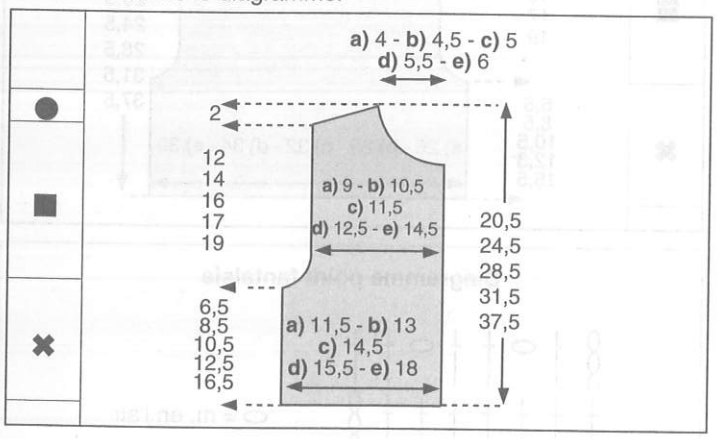


## MANCHES COURTES

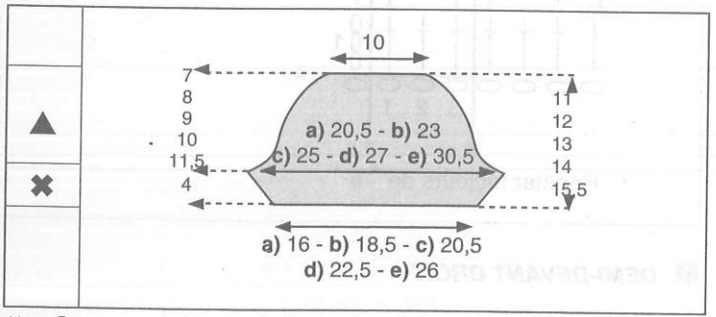


✖→ Sur une chaînette de base de **a)** 16 cm (47 m.) - **b)** 18,5 cm (53 m.) - **c)** 20,5 cm (59 m.) - **d)** 22,5 cm (65 m.) - **e)** 26 cm (74 m.) crochet n° 2, trav. en pt fantaisie (voir diagramme)
Augm. de ch. côté (en reconstituant le pt fantaisie au fur et à mesure des augm.) : ts les rgs : 6 x 1 m.

On a **a)** 59 m. - **b)** 65 m. - **c)** 71 m. - **d)** 77 m. - **e)** 86 m.

▲→A 4 cm de haut. tot., former l'arrondi en arrêtant de ch. côté :
**a)** ts les rgs : 1 x 3 m., 1 x 2 m., 1 x 1 m., ts les 2 rgs : 2 x 1 m. et ts les rgs : 1 x 1 m., 3 x 2 m.
**b)** ts les rgs : 1 x 3 m., 1 x 2 m., 8 x 1 m., 1 x 2 m. et 1 x 3 m.
**c)** ts les rgs : 1 x 3 m., 2 x 2 m., 9 x 1 m., 1 x 2 m. et 1 x 3 m.
**d)** ts les rgs : 1 x 3 m., 3 x 2 m., 2 x 1 m., ts les 2 rgs : 2 x 1 m. et ts les rgs : 2 x 1 m., 3 x 2 m. et 1 x 3 m.
**e)** ts les rgs : 1 x 3 m., 4 x 2 m., 3 x 1 m., 2 rgs plus haut : 1 x 1 m. et ts les rgs : 4 x 1 m., 3 x 2 m. et 1 x 3 m.

A
**a)** 11 cm
**b)** 12 cm
**c)** 13 cm
**d)** 14 cm
**e)** 15,5 cm
de haut. tot., rab. souplement les **a) b) c) d)** 29 m. - **e)** 30 m. restantes.

Tric. la seconde manche semblable.

## MANCHES LONGUES

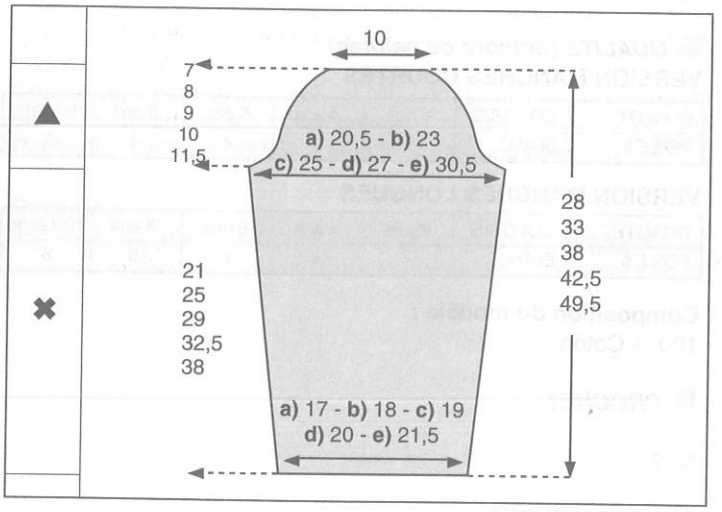


✖→ Sur une chaînette de base de **a)** 17 cm (49 m.) - **b)** 18 cm (51 m.) - **c)** 19 cm (55 m.) - **d)** 20 cm (57 m.) - **e)** 21,5 cm (62 m.), crochet n° 2, trav. en pt fantaisie en commençant par **a) c)** 1 bride lis. et la 3e m. - **b) d)** 1 bride lis. et la 2e m. - **e)** 1 bride lis. et la 1ère m. du diagramme.

Augm. de ch. côté (en reconstituant le pt fantaisie au fur et à mesure des augm.) :
**a)** ts les 6 rgs : 3 x 1 m. et ts les 5 rgs : 2 x 1 m.
**b)** ts les 5 rgs : 7 x 1 m.
**c)** ts les 5 rgs : 8 x 1 m.
**d)** ts les 5 rgs : 8 x 1 m. et ts les 4 rgs : 2 x 1 m.
**e)** ts les 4 rgs : 5 x 1 m. et ts les 5 rgs : 7 x 1 m.

On a **a)** 59 m. - **b)** 65 m. - **c)** 71 m. - **d)** 77 m. - **e)** 86 m.

▲→A
**a)** 21 cm
**b)** 25 cm
**c)** 29 cm
**d)** 32,5 cm
**e)** 38 cm
de haut. tot., former l'arrondi en arrêtant de ch. côté :
**a)** ts les rgs : 1 x 3 m., 1 x 2 m., 1 x 1 m., ts les 2 rgs : 2 x 1 m. et ts les rgs : 1 x 1 m., 3 x 2 m.
**b)** ts les rgs : 1 x 3 m., 1 x 2 m., 8 x 1 m., 1 x 2 m. et 1 x 3 m.
**c)** ts les rgs : 1 x 3 m., 2 x 2 m., 9 x 1 m., 1 x 2 m. et 1 x 3 m.
**d)** ts les rgs : 1 x 3 m., 3 x 2 m., 2 x 1 m., ts les 2 rgs : 2 x 1 m. et ts les rgs : 2 x 1 m., 3 x 2 m. et 1 x 3 m.
**e)** ts les rgs : 1 x 3 m., 4 x 2 m., 3 x 1 m., 2 rgs plus haut : 1 x 1 m. et ts les rgs : 4 x 1 m., 3 x 2 m. et 1 x 3 m.

A
**a)** 28 cm
**b)** 33 cm
**c)** 38 cm
**d)** 42,5 cm
**e)** 49,5 cm
de haut. tot., rab. souplement les **a) b) c) d)** 29 m. - **e)** 30 m. restantes.
Tric. la seconde manche semblable.

## ASSEMBLAGE

Faire les différentes coutures
Faire le long des demi-devants 5 rgs de brides et 1 rg de finition de la façon suivante :
*1 m. serrée, 3 m. en l'air pour 1 bride, 4 brides rab. ens. en piquant dans la m. serrée, passer 2 brides*, répéter toujours de *à*, en ménageant sur le côté droit **a) b) c)** 4 - **d) e)** 5 boutonnières d'une m. en l'air sur le 3e rg, la 1ère à 2 brides du bord, les suivantes espacées régulièrement.
Faire au bas du trav., autour de l'encol. et au bas des manches 1 rg de brides et le rg de finition (comme précédemment)
Recouvrir ch. bouton de la façon suivante : faire 1 chaînette de 6 m. en l'air fermée en rond par 1 m. coulée.
1er rg : 8 m. serrées dans le rond et terminer par 1 m. coulée sur la 1ère m. serrée.
2e rg : 2 m. serrées sur 1 m., 1 m. serrée sur la m. suivante*, répéter de *à* et terminer par 1 m. coulée sur la 1ère m. serrée (=12 m. serrées).
3e et 4e rg : 1 m. serrée sur ch. m. et terminer par 1 m. coulée sur la 1ère m. serrée.
Coudre les boutons.
Terminer en repassant légèrement les coutures sur l'envers du trav.

VALÉRIE

**20**

**CARDIGAN COURT**

**N° 345-T0-250**

## TAILLES

**a)** 2 ans - **b)** 4 ans - **c)** 6 ans - **d)** 8/10 ans - **e)** 12 ans
Voir tableau des tailles page 2

## QUALITÉ (Nombre de pelotes)

| QUALITÉ | COLORIS | 2 ans | 4 ans | 6 ans | 8/10 ans | 12 ans |
|---|---|---|---|---|---|---|
| Réf. COTON MICROFIBRES | BLANC | 3 | 4 | 5 | 6 | 8 |

**Composition du modèle :**
50 % Coton
50 % Acrylique

## AIGUILLES

N° 3,5
Crochet n° 2,5

## FOURNITURES

Commercialisées chez PHILDAR
Anneaux marqueurs
**a)** 7 - **b)** 9 - **c)** 10 - **d)** 12 - **e)** 14 boutons «fleurs» réf. : 475 - 726 - 0022

## POINTS EMPLOYÉS

**Jersey**
**Augm. à 2 m. des bords**
**M. en l'air**
**M. coulée :** Piquer le crochet dans 1 m., ramener 1 boucle, tirer le fil à travers la boucle se trouvant sur le crochet.
**M. serrée :** Piquer le crochet dans 1 m., ramener 1 boucle, faire 1 jeté, tirer le fil à travers les 2 boucles se trouvant sur le crochet.
**Bride :** 1 jeté, piquer le crochet dans 1 m., ramener 1 boucle, faire 1 jeté, tirer le fil à travers les 2 premières boucles, 1 jeté, tirer le fil à travers les 2 dernières boucles se trouvant sur le crochet.

## ÉCHANTILLON

**Important :** il est indispensable à la réalisation d'un tricot aux bonnes dimensions : voir page 2
10 cm de jersey, aig. n° 3,5 = 25 m. et 32 rgs.

## RÉGLAGE MACHINE

Le jersey se tric. au réglage n° 11.
Réalisable à la QUICK'PHIL, réglage n° 11, à titre indicatif.

## DOS

✖ → Monter : **a)** 70 m. - **b)** 78 m. - **c)** 84 m. - **d)** 94 m. - **e)** 108 m., aig. n° 3,5 et tric. en jersey.

■ → A **a)** 10 cm (32 rgs) **b)** 12 cm (38 rgs) **c)** 14 cm (44 rgs) **d)** 17,5 cm (56 rgs) **e)** 21 cm (68 rgs)

de haut. tot., former les emman. en rab. de ch. côté, ts les 2 rgs : 2 x 3 m., 1 x 2 m. et 2 x 1 m.

Il reste : **a)** 50 m. - **b)** 58 m. - **c)** 64 m. - **d)** 74 m. - **e)** 88 m.

● → A **a)** 21 cm (68 rgs) **b)** 25 cm (80 rgs) **c)** 29 cm (92 rgs) **d)** 34 cm (108 rgs) **e)** 40 cm (128 rgs)

de haut. tot., biaiser les épaules en rab. de ch. côté, ts les 2 rgs :
**a)** 1 x 2 m. et 3 x 3 m.
**b)** 2 x 3 m. et 2 x 4 m.
**c)** 4 x 4 m.
**d)** 1 x 4 m. et 3 x 5 m.
**e)** 3 x 6 m. et 1 x 7 m.

**En même temps :** former l'encol. en rab. les : **a)** 10 m. - **b) c)** 12 m. - **d) e)** 14 m. centr., puis côté encol., ts les 2 rgs :
**a) b)** 1 x 5 m. et 1 x 4 m.
**c)** 2 x 5 m.
**d)** 1 x 6 m. et 1 x 5 m.
**e)** 2 x 6 m.

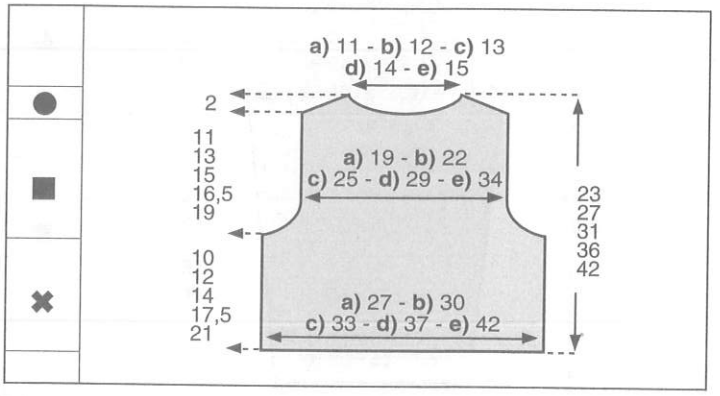


## DEMI-DEVANT DROIT

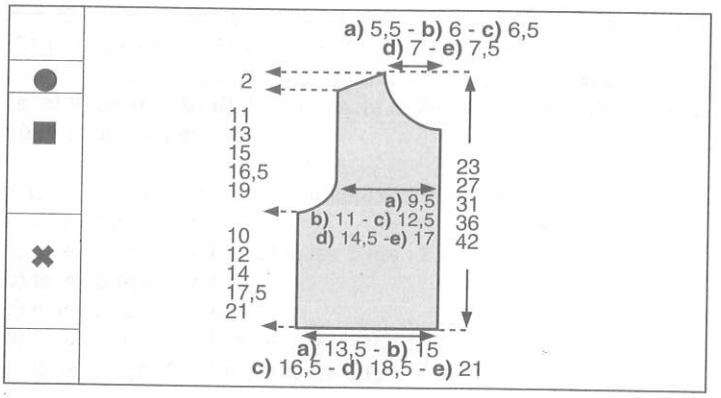


✖ → Monter : **a)** 36 m. - **b)** 40 m. - **c)** 43 m. - **d)** 48 m. - **e)** 55 m., aig. n° 3,5 et tric. en jersey.

■ → A **a)** 10 cm (32 rgs) **b)** 12 cm (38 rgs) **c)** 14 cm (44 rgs) **d)** 17,5 cm (56 rgs) **e)** 21 cm (68 rgs)

de haut. tot., former l'emman. en rab. à gauche, ts les 2 rgs : 2 x 3 m., 1 x 2 m. et 2 x 1 m.

Il reste : **a)** 26 m. - **b)** 30 m. - **c)** 33 m. - **d)** 38 m. - **e)** 45 m.

A **a)** 17,5 cm (56 rgs) **b)** 21 cm (68 rgs) **c)** 24 cm (76 rgs) **d)** 29 cm (92 rgs) **e)** 34 cm (108 rgs)

de haut. tot., former l'encol. en rab. à droite, ts les 2 rgs :
**a)** 1 x 5 m., 2 x 3 m., 1 x 2 m. et 2 x 1 m.
**b)** 1 x 5 m., 1 x 4 m., 1 x 3 m., 1 x 2 m. et 2 x 1 m.
**c)** 1 x 5 m., 1 x 4 m., 1 x 3 m., 1 x 2 m., 2 x 1 m., 4 rgs plus haut : 1 x 1 m.
**d)** 1 x 5 m., 1 x 4 m., 1 x 3 m., 2 x 2 m. et 3 x 1 m.
**e)** 1 x 5 m., 1 x 4 m., 1 x 3 m., 2 x 2 m., 3 x 1 m., 4 rgs plus haut :

1 x 1 m.

● → A **a)** 21 cm (68 rgs) **d)** 34 cm (108 rgs)
**b)** 25 cm (80 rgs) **e)** 40 cm (128 rgs)
**c)** 29 cm (92 rgs)
de haut. tot., biaiser l'épaule en rab. à gauche, ts les 2 rgs :
**a)** 1 x 2 m. et 3 x 3 m.
**b)** 2 x 3 m. et 2 x 4 m.
**c)** 4 x 4 m.
**d)** 1 x 4 m. et 3 x 5 m.
**e)** 3 x 6 m. et 1 x 7 m.

Tric. le demi-devant gauche en sens inverse.

## MANCHES

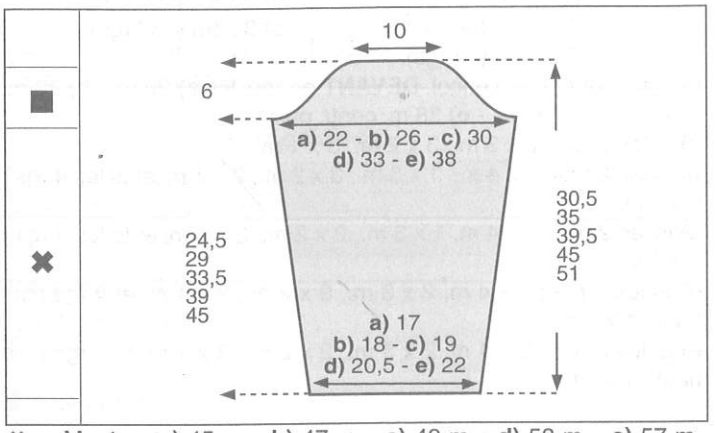


✖ → Monter : **a)** 45 m. - **b)** 47 m. - **c)** 49 m. - **d)** 53 m. - **e)** 57 m., aig. n° 3,5 et tric. en jersey en faisant de ch. côté, à 2 m. des bords :
**a)** ts les 12 rgs : 4 x 1 augm. et ts les 10 rgs : 2 x 1 augm.
**b)** ts les 10 rgs : 2 x 1 augm. et ts les 8 rgs : 8 x 1 augm.
**c)** ts les 8 rgs : 8 x 1 augm. et ts les 6 rgs : 6 x 1 augm.
**d)** ts les 8 rgs : 11 x 1 augm. et ts les 6 rgs : 5 x 1 augm.
**e)** ts les 8 rgs : 9 x 1 augm. et ts les 6 rgs : 11 x 1 augm.

On obtient : **a)** 57 m. - **b)** 67 m. - **c)** 77 m. - **d)** 85 m. - **e)** 97 m.

■ → A **a)** 24,5 cm (78 rgs) **d)** 39 cm (124 rgs)
**b)** 29 cm (92 rgs) **e)** 45 cm (144 rgs)
**c)** 33,5 cm (106 rgs)
de haut. tot., former l'arrondi en rab. de ch. côté, ts les 2 rgs :
**a)** 1 x 3 m., 1 x 2 m., 7 x 1 m. et 1 x 3 m.
**b)** 1 x 3 m., 3 x 2 m., 2 x 1 m., 3 x 2 m. et 1 x 3 m.
**c)** 3 x 3 m., 5 x 2 m. et 2 x 3 m.
**d)** 5 x 3 m., 1 x 2 m. et 4 x 3 m.
**e)** 3 x 4 m., 5 x 3 m. et 2 x 4 m.

A **a)** 30,5 cm (98 rgs) **d)** 45 cm (144 rgs)
**b)** 35 cm (112 rgs) **e)** 51 cm (164 rgs)
**c)** 39,5 cm (126 rgs)
de haut. tot., rab. les 27 m. restantes.

Tric. la seconde manche semblable.

## ASSEMBLAGE

Faire les différentes coutures en se reportant aux conseils pages 4 et 5.
Faire les coutures des côtés, des épaules et des manches.
Monter celles-ci aux emman.
Avec le crochet n° 2,5, faire les finitions de la façon suivante :
en bas de ch. manche :
1er rg : en m. serrées en terminant par 1 m. coulée sur la 1ère m. serrée.
On a : **a)** 43 m. - **b)** 45 m. - **c)** 47 m. - **d)** 51 m. - **e)** 55 m. serrées.
2e rg : en "écailles" de la façon suivante :
**a) e)** 1 m. serrée - **b) d)** 2 m. serrées - **c)** 3 m. serrées, * passer 2 m., 7 brides sur la m. suivante, passer 2 m., 1 m. serrée sur la m. suivante *, répéter de * à * : **a) b) c)** 7 fs - **d)** 8 fs - **e)** 9 fs, **b) d)** 1 m. serrée - **c)** 2 m. serrées, terminer par 1 m. coulée sur la 1ère m. serrée.

sur le tour du cardigan (au bas du travail, le long de demi-devant et autour de l'encol.) :
1er rg : en m. coulées en répartissant sur les lis. de ch. demi-devant : **a)** 45 m. - **b)** 59 m. - **c)** 66 m. - **d)** 80 m. - **e)** 94 m. coulées.
2e rg : en m. serrées en répartissant sur le demi-devant droit : **a)** 7 - **b)** 9 - **c)** 10 - **d)** 12 - **e)** 14 boutonnières de la façon suivante (en commençant par le bas du cardigan) : 1 m. serrée, * 3 m. en l'air, passer 1 m., 6 m. serrées *, répéter de * à * : **a)** 6 fs - **b)** 8 fs - **c)** 9 fs - **d)** 11 fs - **e)** 13 fs, terminer par 3 m. en l'air, passer 1 m., 1 m. serrée.

le long du demi-devant droit (en partant du bas du cardigan) :
1 rg "d'écailles" de la façon suivante :
1 m. serrée, * 7 brides dans l'arceau de 3 m. en l'air, passer 3 m., 1 m. serrée sur la m. suivante, passer 2 m. *, répéter de * à * : **a)** 6 fs - **b)** 8 fs - **c)** 9 fs - **d)** 11 fs - **e)** 13 fs, terminer par : 7 brides dans l'arceau de 3 m. en l'air et 1 m. serrée sur la m. suivante.

le long du demi-devant gauche (en partant de l'encol.) :
1 rg "d'écailles" de la façon suivante :
1 m. serrée, * 7 brides sur la m. suivante, passer 2 m., 1 m. serrée sur la m. suivante, passer 3 m. *, répéter de * à * : **a)** 6 fs - **b)** 8 fs - **c)** 9 fs - **d)** 11 fs - **e)** 13 fs, terminer par : 7 brides sur la m. suivante et 1 m. serrée sur la m. suivante.

Replier les 2 rgs crochetés au bas de ch. manche pour former un revers.
Coudre les boutons sur ch. "écaille".

JOSÉE

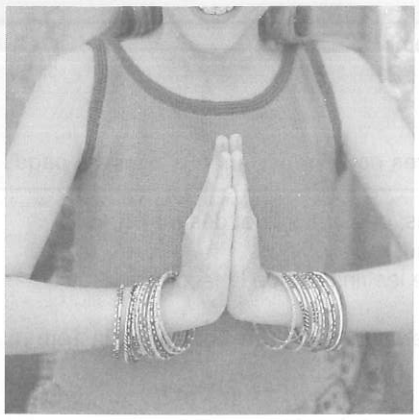

**21**

**DÉBARDEUR**

**N° 345-T9-259**

## TAILLES

**a)** 4 ans - **b)** 6 ans - **c)** 8 ans - **d)** 10/12 ans - **e)** 14 ans

Voir tableau des tailles page 2

## QUALITE (Nombre de pelotes)

| QUALITE | COLORIS | 4 ans | 6 ans | 8 ans | 10/12 ans | 14 ans |
|---|---|---|---|---|---|---|
| LAMBSWOOL | PENSEE | 1 | 1 | 1 | 1 | 1 |
| | FUCHSIA | 2 | 2 | 3 | 3 | 4 |

**Composition du modèle :**
51 % Laine d'agneau
49 % Acrylique

## AIGUILLES

N° 2,5
N° 3

## FOURNITURES

Commercialisées chez PHILDAR : anneaux marqueurs.

## POINTS EMPLOYES

**Côtes 1/1**
**Jersey**

## ÉCHANTILLONS

**Important :** Ils sont indispensables à la réalisation d'un tricot aux bonnes dimensions : voir page 2.
10 cm de jersey, aig. n° 3 = 26 m. et 35 rgs.
10 cm de côtes 1/1 légèrement étirées aig. n° 2,5 = 36 rgs

## REGLAGES MACHINE

Les 5 premiers rgs de jersey (ourlet) se tric. au réglage n° 9., le reste au réglage n° 9,5
Les côtes 1/1 des bandes de finition se tric. au réglage n° 6,5 écartement des fontures n° 3.
Réalisable à la Quick' phil, réglage n° 9,5 à titre indicatif.

## DOS et DEVANT

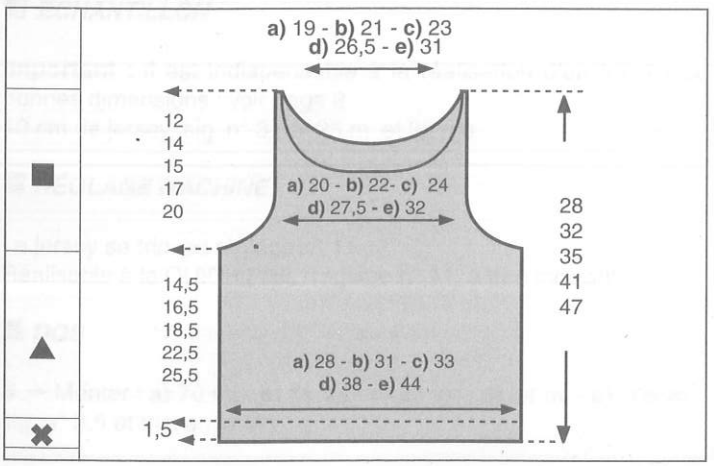


✖→Monter : **a)** 74 m. - **b)** 82 m. - **c)** 88 m. - **d)** 100 m. - **e)** 116 m. col. FUCHSIA, aig. n° 2,5, tric. en jersey pendant 1,5 cm (5 rgs).

Puis faire 1 rg endr. sur l'env. (pour la cassure de l'ourlet)

▲→Cont. en jersey aig. n° 3.

■→A **a)** 16 cm (56 rgs) **d)** 24 cm (84 rgs)
**b)** 18 cm (64 rgs) **e)** 27 cm (94 rgs)
**c)** 20 cm (70 rgs)

de haut. tot, former les emman. en rab. de ch. côté.
**a)** ts les 2 rgs : 1 x 3 m., 2 x 2 m., 2 x 1 m. et 4 rgs plus haut : 1 x 1 m.
**b)** ts les 2 rgs : 1 x 3 m., 3 x 2 m., 1 x 1 m. et 4 rgs plus haut : 1 x 1 m.
**c)** ts les 2 rgs : 1 x 3 m., 3 x 2 m., 2 x 1 m. et 4 rgs plus haut : 1 x 1 m.
**d)** ts les 2 rgs : 1 x 3 m., 3 x 2 m., 2 x 1 m. et ts les 4 rgs : 2 x 1 m.
**e)** ts les 2 rgs : 1 x 3 m., 3 x 2 m., 4 x 1 m. et ts les 4 rgs : 2 x 1 m.

Il reste : **a)** 54 m. - **b)** 60 m. - **c)** 64 m. - **d)** 74 m. - **e)** 86 m.

A **a)** 22 cm (78 rgs) **d)** 33,5 cm (118 rgs)
**b)** 25 cm (88 rgs) **e)** 39 cm (136 rgs)
**c)** 28 cm (98 rgs)

de haut. tot former l'encol. **DEVANT** en rab. les **a)** 20 m. - **b)** 22 m. - **c)** 26 m. - **d)** 30 m. - **e)** 38 m. centr. puis :
**a)** ts les 2 rgs : 2 x 3 m., 3 x 2 m., 3 x 1 m.
**b)** ts les 2 rgs : 1 x 4 m., 1 x 3 m., 3 x 2 m., 2 x 1 m. et ts les 4 rgs : 2 x 1 m.
**c)** ts les 2 rgs : 1 x 4 m, 1 x 3 m., 3 x 2 m., 2 x 1 m. et ts les 4 rgs : 2 x 1 m.
**d)** ts les 2 rgs : 1 x 4 m, 2 x 3 m., 3 x 2 m., 3 x 1 m. et 4 rgs plus haut : 1 x 1 m.
**e)** ts les 2 rgs : 2 x 4 m, 2 x 3 m., 2 x 2 m., 3 x 1 m. et 4 rgs plus haut : 1 x 1 m.

A **a)** 23 cm (80 rgs) **d)** 36 cm (126 rgs)
**b)** 27 cm (94 rgs) **e)** 42 cm (146 rgs)
**c)** 30 cm (104 rgs)

de haut. tot former l'encol. **DOS** en rab. les **a)** 22 m. - **b)** 24 m. - **c)** 28 m. - **d)** 32 m. - **e)** 40 m. centr. puis ts les 2 rgs :
**a)** 1 x 4 m., 2 x 3 m., 1 x 2 m. et 2 x 1 m.
**b)** 1 x 4 m., 3 x 3 m., 1 x 2 m. et 1 x 1 m.
**c)** 1 x 4 m, 3 x 3 m., 1 x 2 m. et 1 x 1 m.
**d)** 1 x 5 m., 2 x 4 m, 1 x 3 m., 1 x 2 m. et 1 x 1 m.
**e)** 1 x 6 m., 1 x 5 m., 1 x 4 m, 1 x 3 m., 1 x 2 m. et 1 x 1 m.

A **a)** 28 cm (98 rgs) **d)** 41 cm (144 rgs)
**b)** 32 cm (112 rgs) **e)** 47 cm (164 rgs)
**c)** 35 cm (122 rgs)

de haut. tot. rab. les 2 m. restantes de ch. côté.

## BANDES DE FINITIONS EMMANCHURES

Monter : 7 m. col. PENSÉE tric. en côtes 1/1 en commençant et terminant le 1er rg et ts les rgs impairs (endr. du trav.) par 2 m. endr. tric. pendant
**a)** 27 cm (98 rgs) **d)** 39 cm (140 rgs)
**b)** 32 cm (116 rgs) **e)** 46 cm (166 rgs)
**c)** 34 cm (122 rgs)
puis rab. souplement.
Tric. une seconde bande semblable

## BANDE DE FINITION ENCOLURE

Monter : 7 m. col. PENSÉE, tric. en côtes 1/1 en commençant et terminant le 1er rg et ts les rgs impairs (endr. du trav.) par 2 m. endr. tric. pendant
**a)** 45 cm (162 rgs) **d)** 62 cm (224 rgs)
**b)** 50 cm (180 rgs) **e)** 72 cm (260 rgs)
**c)** 54 cm (194 rgs)
rab. souplement.

## ASSEMBLAGE

Faire les différentes coutures en se reportant aux conseils pages 4 et 5.
Coudre la bande d'encolure puis les bandes d'emmanchures
Plier l'ourlet sur l'env. du trav. et le fixer à pts cachés.
CHRISTINE

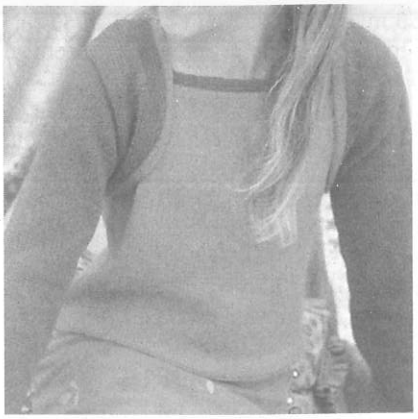

**21 BIS**

**BOLÉRO**

**N° 345-T9-259 Bis**

QUICK PHIL

## TAILLES

**a)** 4 ans - **b)** 6 ans - **c)** 8 ans - **d)** 10/12 ans - **e)** 14 ans
Voir tableau des tailles page 2

## QUALITE (Nombre de pelotes)

| QUALITE | COLORIS | 4 ans | 6 ans | 8 ans | 10/12 ans | 14 ans |
|---|---|---|---|---|---|---|
| LAMBSWOOL | PENSEE | 3 | 3 | 3 | 4 | 5 |
| | FUCHSIA | 1 | 1 | 1 | 1 | 1 |

**Composition du modèle :**
51 % Laine d'agneau
49 % Acrylique

## AIGUILLES

N° 2,5
N° 3

## FOURNITURES

Commercialisées chez PHILDAR : anneaux marqueurs.

## POINTS EMPLOYES

**Côtes 1/1**
**Jersey endr.**
**Augm. à 1 m. des bords**

## ÉCHANTILLONS

**Important:** Ils sont indispensables à la réalisation d'un tricot aux bonnes dimensions : voir page 2.
10 cm de jersey, aig. n° 3 = 26 m. et 35 rgs.
10 cm de côtes 1/1 étirées, aig. n° 2,5 = 36 rgs

## REGLAGES MACHINE

Les côtes 1/1 du bas du dos se tric. au réglage n° 9, écartement des fontures n° 3
Les côtes 1/1 des bandes de finition se tric. au réglage n° 6,5 écartement des fontures n° 3.
Le jersey se tric. au réglage n° 9,5.
Réalisable à la Quick'Phil réglage n° 9,5 à titre indicatif.

## DOS

✖→Monter : **a)** 67 m. - **b)** 75 m. - **c)** 81 m. - **d)** 93 m. - **e)** 109 m. col. FUCHSIA aig. n° 2,5, tric. en côtes 1/1 en commençant et en terminant le 1er rg et ts les rgs impairs (endr. du trav.) par 1 m. endr., pendant 1,5 cm (5 rgs).
Puis faire 1 rg env. sur l'env.

▲→Cont. en jersey col. PENSÉE aig. n° 3
Faire de ch. côté à 1 m. des bords :
**a) b) c)** ts les 2 rgs : 5 x 1 augm.
**d) e)** ts les 2 rgs : 4 x 1 augm. et 4 rgs plus haut. : 1 x 1 augm.

On obtient :
**a)** 77 m. - **b)** 85 m. - **c)** 91 m. - **d)** 103 m. - **e)** 119 m.

■→A **a)** 3,5 cm (12 rgs) **d)** 4,5 cm (16 rgs)
**b)** 3,5 cm (12 rgs) **e)** 4,5 cm (16 rgs)
**c)** 3,5 cm (12 rgs)
de haut. après les côtes, former les emman. en rab. de ch. côté ts les 2 rgs : 1 x 3 m., 1 x 2 m., 3 x 1 m.

Il reste : **a)** 61 m. - **b)** 69 m. - **c)** 75 m. - **d)** 87 m. - **e)** 103 m.

A **a)** 15,5 cm (54 rgs) **d)** 21,5 cm (74 rgs)
**b)** 17,5 cm (60 rgs) **e)** 24,5 cm (86 rgs)
**c)** 18,5 cm (64 rgs)
de haut. après les côtes, former l'encol. en rab. les : **a)** 15 m. - **b) c) d)** 17 m. - **e)** 19 m. centr. puis côté encol. ts les 2 rgs :
**a) b)** 1 x 3 m. et 2 x 2 m.- **c)** 1 x 4 m. et 2 x 2 m.- **d)** 1 x 4 m., 1 x 3 m. et 1 x 2 m. - **e)** 1 x 4 m. et 2 x 3 m.

●→ **Entretemps** :
A **a)** 16,5 cm (58 rgs) **d)** 22,5 cm (78 rgs)
**b)** 18,5 cm (64 rgs) **e)** 25,5 cm (90 rgs)
**c)** 19,5 cm (68 rgs)
de haut. après les côtes, biaiser les épaules en rab. de ch. côté ts les 2 rgs :
**a)** 2 x 5 m. et 1 x 6 m.
**b)** 2 x 6 m. et 1 x 7 m.
**c)** 3 x 7 m.
**d)** 1 x 8 m. et 2 x 9 m.
**e)** 1 x 10 m. et 2 x 11 m.

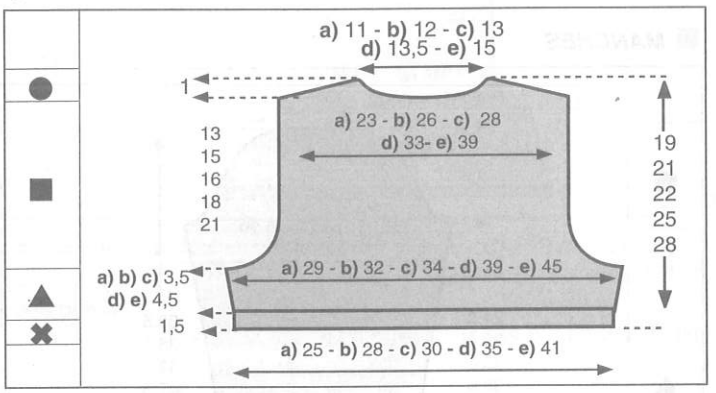


## DEMI-DEVANT DROIT

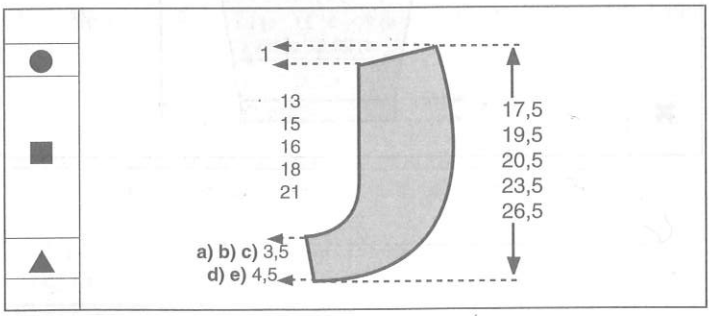


▲→Monter : **a)** 3 m. - **b)** 4 m. - **c)** 4 m. - **d)** 5 m. - **e)** 7 m. col. PENSÉE aig. n° 3, tric. en jersey.
Faire à gauche à 1 m. du bord :
**a) b) c)** ts les 2 rgs : 5 x 1 augm
**d) e)** ts les 2 rgs : 4 x 1 augm. et 4 rgs plus haut. 1 x 1 augm

**En même temps** augm. à droite :
**a)** ts les 2 rgs : 2 x 3 m., 2 x 2 m., 4 x 1 m., ts les 4 rgs : 2 x 1 m. et ts les 6 rgs : 2 x 1 m.
**b)** ts les 2 rgs : 1 x 4 m., 1 x 3 m., 2 x 2 m., 6 x 1 m., 4 rgs plus haut : 1 x 1 m., 6 rgs plus haut : 1 x 1 m. et 8 rgs plus haut : 1 x 1 m.
**c)** ts les 2 rgs : 1 x 4 m., 1 x 3 m., 2 x 2 m., 5 x 1 m., ts les 4 rgs : 6 x 1 m.
**d)** ts les 2 rgs : 1 x 4 m., 3 x 3 m., 2 x 2 m., 6 x 1 m., ts les 4 rgs : 3 x 1 m. et 6 rgs plus haut : 1 x 1 m.

**e)** ts les 2 rgs : 3 x 5 m., 2 x 3 m., 2 x 2 m., 4 x 1 m., ts les 4 rgs : 3 x 1 m. et 6 rgs plus haut : 1 x 1 m.

■→ **Entretemps :**

**a)** 3,5 cm (12 rgs) **d)** 4,5 cm (16 rgs)
**b)** 3,5 cm (12 rgs) **e)** 4,5 cm (16 rgs)
**c)** 3,5 cm (12 rgs)

de haut. tot., former l' emman. en rab. à gauche ts les 2 rgs : 1 x 3 m., 1 x 2 m., 3 x 1 m.

A **a)** 12,5 cm (44 rgs) **d)** 15,5 cm (54 rgs)
**b)** 15 cm (52 rgs) **e)** 15,5 cm (54 rgs)
**c)** 15,5 cm (54 rgs)

de haut. tot rab. à droite :
**a)** 1 x 1 m. et 8 rgs plus haut : 1 x 1 m.
**b)** 1 x 1 m. et 8 rgs plus haut : 1 x 1 m.
**c)** 1 x 1 m. et 8 rgs plus haut : 1 x 1 m.
**d)** 1 x 1 m., 6 rgs plus haut : 1 x 1 m. et 8 rgs plus haut : 1 x 1 m.
**e)** 1 x 1 m., ts les 6 rgs : 4 x 1 m.

●→ A **a)** 16,5 cm (58 rgs) **d)** 22,5 cm (78 rgs)
**b)** 18,5 cm (64 rgs) **e)** 25,5 cm (90 rgs)
**c)** 19,5 cm (68 rgs)

de haut. tot biaiser l'épaule en rab. à gauche ts les 2 rgs :
**a)** 2 x 5 m. et 1 x 6 m.
**b)** 2 x 6 m. et 1 x 7 m.
**c)** 3 x 7 m.
**d)** 1 x 8 m. et 2 x 9 m.
**e)** 1 x 10 m. et 2 x 11 m.
Tric. le demi-devant gauche en sens inverse.

## MANCHES

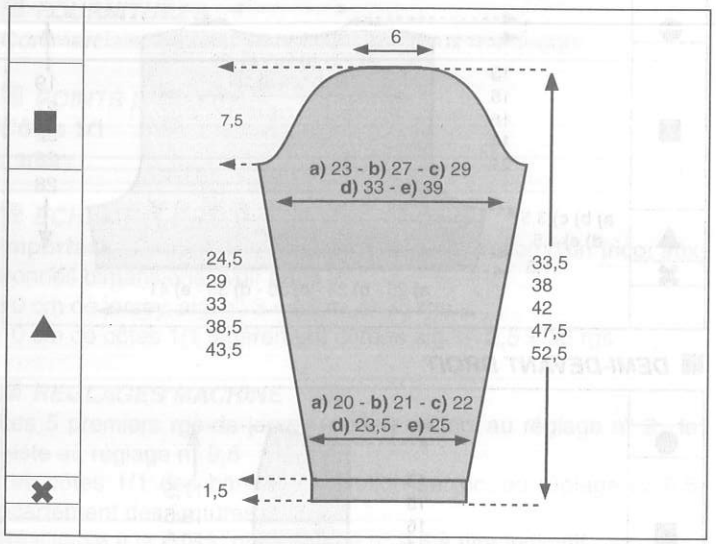


✖→Monter : **a)** 54 m. - **b)** 56 m. - **c)** 60 m. - **d)** 64 m. - **e)** 68 m. aig. n° 2,5, col. FUCHSIA, tric. en côtes 1/1, pendant 1,5 cm (5 rgs) puis faire 1 rg env. sur l'env.

▲→Cont. en jersey aig. n° 3, col. PENSÉE en faisant de ch. côté à 2 m. des bords :
**a)** ts les 16 rgs : 2 x 1 augm. et ts les 18 rgs : 2 x 1 augm.
**b)** ts les 10 rgs : 3 x 1 augm. et ts les 12 rgs : 5 x 1 augm.
**c)** ts les 10 rgs : 2 x 1 augm. et ts les 12 rgs : 7 x 1 augm.
**d)** ts les 10 rgs : 11 x 1 augm. et 12 rgs plus haut : 1 x 1 augm.
**e)** ts les 8 rgs : 18 x 1 augm.

On a **a)** 62 m. - **b)** 72 m. - **c)** 78 m. - **d)** 88 m. - **e)** 104 m.

■→A **a)** 24,5 cm (86 rgs) **d)** 38,5 cm (134 rgs)
**b)** 29 cm (102 rgs) **e)** 43,5 cm (152 rgs)
**c)** 33 cm (116 rgs)

de haut. après les côtes, former l'arrondi en rab. de ch. côté ts les 2 rgs :
**a)** 1 x 3 m., 3 x 2 m., 5 x 1 m. , 3 x 2 m. et 1 x 3 m.
**b)** 1 x 3 m., 11 x 2 m. et 1 x 3 m.
**c)** 1 x 4 m., 1 x 3 m., 10 x 2 m. et 1 x 4 m.
**d)** 1 x 4 m., 3 x 3 m., 5 x 2 m., 3 x 3 m. et 1 x 4 m.
**e)** 1 x 5 m., 1 x 4 m., 4 x 3 m., 1 x 2 m., 4 x 3 m., 1 x 4 m. et 1 x 5 m.

A **a)** 32 cm (112 rgs) **d)** 46 cm (160 rgs)
**b)** 36,5 cm (128 rgs) **e)** 51 cm (178 rgs)
**c)** 40,5 cm (142 rgs)

de haut. après les côtes, rab. souplement les 16 m. restantes.
Tric. la seconde manche semblable.

## BANDE DE FINITION

Monter : 7 m. col. FUCHSIA, tric. en côtes 1/1 en commençant et terminant le 1er rg et ts les rgs impairs (endr. du trav.) par 2 m. endr. pendant
**a)** 54 cm (194 rgs) - **b)** 61 cm (220 rgs) - **c)** 64 cm (230 rgs) - **d)** 75 cm (270 rgs) - **e)** 86 cm (310 rgs)

## ASSEMBLAGE

Faire les différentes coutures en se reportant aux conseils pages 4 et 5.
Coudre la bande de finition: fixer le bas de la bande sur les côtes du bas du dos, faire courir la bande le long d'un demi devant, de l'encol. dos puis du second demi devant.

CHRISTINE

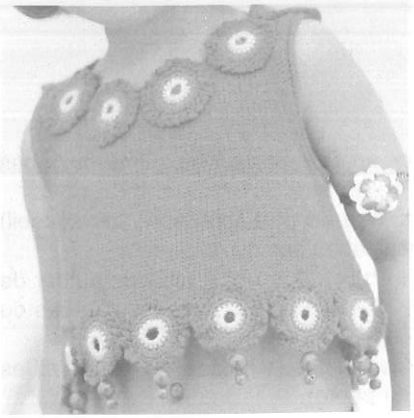

22

**DEBARDEUR**

**N° 345-T0-260**

## TAILLES

**a)** 4 ans - **b)** 6 ans - **c)** 8 ans - **d)** 10 ans - **e)** 12 ans
Voir tableau des tailles page 2

## QUALITÉ (nombre de pelotes)

| QUALITE | COLORIS | 4 ans | 6 ans | 8 ans | 10 ans | 12 ans |
|---|---|---|---|---|---|---|
| LAMBSWOOL | ROUGE | 2 | 3 | 3 | 4 | 4 |
| | MELON | 1 | 1 | 1 | 1 | 1 |
| | FUCHSIA | 1 | 1 | 1 | 1 | 1 |

**Composition du modèle :**
51 % Laine d'agneau
49 % Acrylique

## AIGUILLES

N° 3
1 crochet n° 3.

## FOURNITURES

Commercialisées chez Phildar
Kit perles réf. : 476 - 821 - 0021
Anneaux marqueurs.

## POINTS EMPLOYES

**Jersey**
**Dim. apparentes simples à 1 m. des bords :**
à droite : 1 m. endr.,1 surjet simple endr. (glisser 1 m. à l'endr., tric. la m. suivante à l'endr. et passer la m. glissée sur la m. tric.).
à gauche : des 3 dernières m., tric. 2 m. ens. à l'endr., 1 m. endr.
**Dim. apparentes doubles à 1 m. des bords :**
à droite : 1 m. endr.,1 surjet double endr. (glisser 1 m. à l'endr., tric. les 2 m. suivantes ens. à l'endr. et passer la m. glissée sur la m. obtenue).
à gauche : des 4 dernières m., tric. 2 m. ens. à l'endr., 2 m. endr.
**Augm. à 2 m. des bords.**
**M. en l'air**
**M. coulée :** piquer le crochet dans 1 m., ramener 1 boucle et la passer aussitôt à travers la boucle qui se trouve sur le crochet.
**M. serrée :** piquer le crochet dans 1 m., ramener la boucle, faire 1 jeté tirer le fil à travers les 2 boucles se trouvant sur le crochet.
**Pt d'écrevisse** (voir conseil).
**Rosaces :**
Faire une chaînette de 8 m. en l'air, col. MELON. Fermer par 1 m. coulée.
Trav. en suivant le diagramme et de la façon suivante:
**1er rg :** col. MELON, 1 m. en l'air pour 1 m. serrée ( chaque rg de m. serrées se commence par 1 m. en l'air, ces m. comptant pour la 1ère m. serrée du rg), 15 m. serrées en piquant le crochet dans le rond. Fermer par 1 m. coulée.
**2e rg :** col. FUCHSIA, 1 m. en l'air pour 1 m. serrée, 1 m. serrée sur ch. m. serrée du rg précédent (soit. 15 m.). Fermer par 1 m. coulée.
**3e rg :** col. FUCHSIA, 1 m. en l'air pour 1 m. serrée, *2 m. serrées dans la même m., 1 m. serrée sur la m. suivante *. Répéter de * à * 7 fs, terminer par 2 m. serrées dans la même m. Fermer par 1 m. coulée.
**4e rg :** col. ROUGE, 1 m. en l'air pour 1 m. serrée, * 5 m. en l'air, 1 m. serrée *. Répéter de * à * 23 fs, 5 m. en l'air. Fermer par 1 m. coulée.

## ECHANTILLONS

**Important :** Ils sont indispensables à la réalisation d'un tricot aux bonnes dimensions : voir page 2.
10 cm de jersey, aig. n° 3 = 26 m. et 35 rgs
1 rosace, crochet n° 3 = 5 cm de diamètre.

## REGLAGES MACHINE

Le jersey se tric. au réglage n° 9,5.
Réalisable à la Quick'Phil réglage n° 9,5 à titre indicatif.
**Dim. apparentes simples** : de ch. côté poser la 3e m. sur la 2e aig., puis décaler les m. du bord d'1 aig. vers le centre.
**Dim. apparentes doubles** : de ch. côté, poser les 3e et 4e m. sur la 2e aig. puis décaler les m. du bord de 2 aig. vers le centre.

## DOS et DEVANT

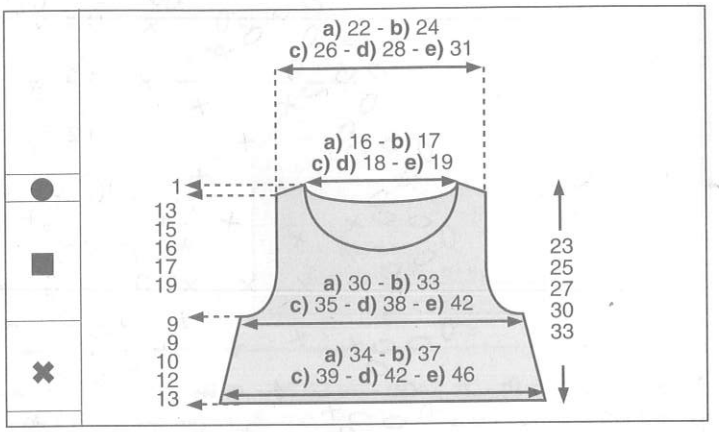


✖→Monter : **a)** 90 m. - **b)** 98 m. - **c)** 104 m. - **d)** 110 m. - **e)** 122 m., aig.° 3, col. ROUGE, tric. en jersey en faisant de ch. côté à 1 m. des bords :
**a) b)** ts les 4 rgs : 2 x 1 dim. simple. et ts les 6 rgs: 3 x 1 dim. simple
**c)** ts les 6 rgs : 5 x 1 dim. simple
**d)** ts les 6 rgs : 3 x 1 dim. simple et ts les 8 rgs: 2 x 1 dim. simple
**e)** 6 rgs plus haut : 1 x 1 dim. simple et ts les 8 rgs : 4 x 1 dim. simple

Il reste : **a)** 80 m. - **b)** 88 m. - **c)** 94 m. - **d)** 100 m. - **e)** 112 m.

■→A **a) b)** 9 cm (32 rgs) **c)** 10 cm (36 rgs) **d)** 12 cm (42 rgs) **e)** 13 cm (46 rgs)

de haut. tot., former les emman. en rab. de ch. côté ts les 2 rgs :
**a) b) c)** 1 x 3 m. et 1 x 2 m.
**d) e)** 2 x 3 m.
et en faisant de ch. côté à 1 m. des bords ts les 2 rgs :
**a)** 1 x 1 dim. double et 3 x 1 dim. simple
**b) c)** 2 x 1 dim. double et 3 x 1 dim. simple
**d)** 2 x 1 dim. double et 3 x 1 dim. simple
**e)** 3 x 1 dim. double et 3 x 1 dim. simple

Il reste : **a)** 60 m. - **b)** 64 m. - **c)** 70 m. - **d)** 74 m. - **e)** 82 m.

A **a)** 16 cm (56 rgs) **b)** 17 cm (60 rgs) **c)** 19 cm (66 rgs) **d)** 22 cm (78 rgs) **e)** 24 cm (84 rgs)

de haut. tot., former l'encol. DEVANT en rab. les **a)** 14 m. - **b) c) d)** 16 m. - **e)** 18 m. centr., puis cont. 1 côté à la fs en rab. côté encol. ts les 2 rgs :
**a) b)** 1 x 4 m., 1 x 3 m., 2 x 2 m. et 3 x 1 m.
**c) d) e)** 1 x 4 m., 1 x 3 m., 3 x 2 m. et 3 x 1 m.

A **a)** 21 cm (74 rgs) **d)** 28 cm (98 rgs)
**b)** 23 cm (80 rgs) **e)** 31 cm (108 rgs)
**c)** 25 cm (86 rgs)
de haut. tot., former l'encol. DOS en rab. les **a)** 16 m. - **b) c) d)** 18 m. - **e)** 20 m. centr., puis cont. 1 côté à la fs en rab. côté encol. ts les 2 rgs :
**a) b)** 1 x 5 m. et 2 x 4 m.
**c) d) e)** 3 x 5 m.

●→A **a)** 22 cm (78 rgs) **d)** 29 cm (102 rgs)
**b)** 24 cm (84 rgs) **e)** 32 cm (112 rgs)
**c)** 26 cm (90 rgs)
de haut. de tot., biaiser les épaules en rab. de ch. côté, ts les 2 rgs :
**a)** 3 x 3 m.
**b)** 2 x 3 m. et 1 x 4 m.
**c)** 1 x 3 m. et 2 x 4 m.
**d)** 2 x 4 m. et 1 x 5 m.
**e)** 2 x 5 m. et 1 x 6 m.

## ASSEMBLAGE

Faire les différentes coutures en se reportant aux conseils pages 4 et 5.
Faire 1 rg de m. serrées et 1 rg de pt d'écrevisse (voir conseil) autour des emman., de l'encol. et au bas du débardeur.
Confectionner puis coudre **a) b) c) d)** 8 - **e)** 9 rosaces autour de l'encol. et **a)** 13 - **b)** 14 - **c)** 15 - **d)** 16 - **e)** 18 rosaces au bas du débardeur voir diagramme ou pts employés.
Avec le col. ROUGE, réunir les perles (1 grosse + 1 petite) et les fixer aux rosaces du bas (voir photo).

CHANTAL

**Diagramme rosace**

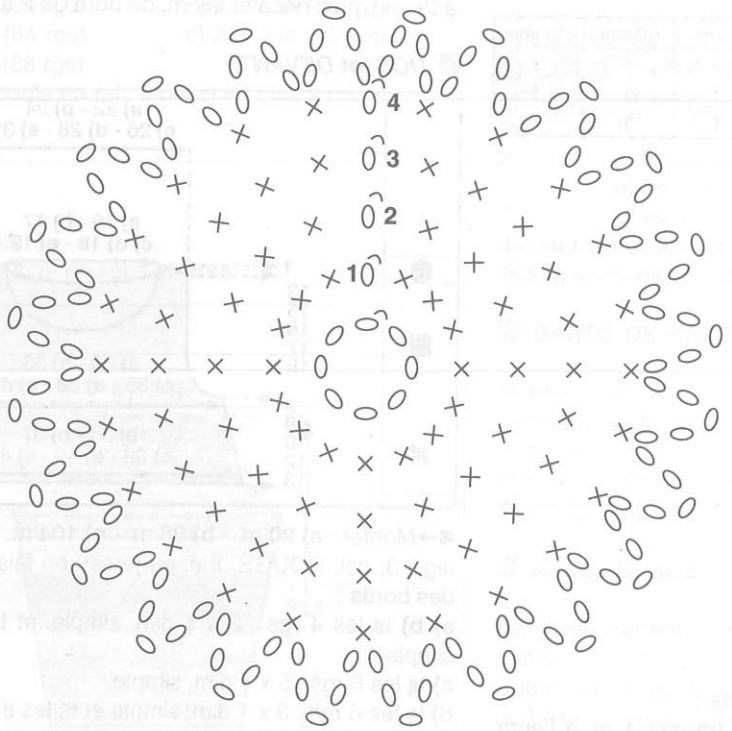


⌒ = m. coulée
○ = m. en l'air
× = m. serrée

**Le point d'écrevisse**

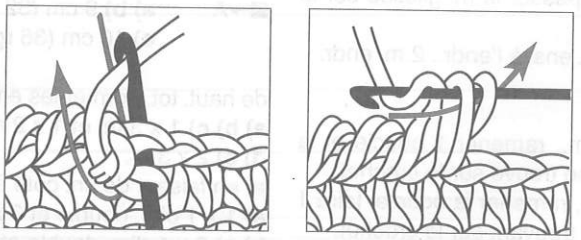

Ce point s'obtient en faisant un rang de mailles serrées de gauche à droite et non pas de droite à gauche comme il se fait normalement.

23

**DEBARDEUR**

**N° 345-T0-262**

## TAILLES

**a)** 4 ans - **b)** 6 ans - **c)** 8 ans - **d)** 10/12 ans - **e)** 14 ans
Voir tableau des tailles page 2

## QUALITÉ (Nombre de pelotes)

| QUALITÉ | COLORIS | 4 ans | 6 ans | 8 ans | 10/12 ans | 14 ans |
|---|---|---|---|---|---|---|
| PAPER'PHIL | FREESIA | 2 | 2 | 2 | 3 | 3 |
| | CORAIL | 1 | 1 | 1 | 1 | 1 |
| | CHAUME | 1 | 1 | 1 | 1 | 1 |
| | ANIS | 1 | 1 | 1 | 1 | 1 |

**Composition du modèle :**
60 % Polyamide
40 % Acrylique

## AIGUILLES

N° 4 pour les côtes 1/1
N° 5 et n° 6 pour les côtes 2/2
N° 7 pour le jacquard (tricoté plus souplement)

## FOURNITURES

Commercialisées chez PHILDAR
Anneaux marqueurs
Poissons pour le jacquard
Fil élastique guipé (lastex)

## POINTS EMPLOYÉS

**Côtes 1/1**
**Côtes 2/2**
**Jacquard** (voir diagrammes)
**Dim. simples à 2 m. des bords :**
à droite : tric. les 2 premières m. à l'endr., puis les 2 m. suivantes ens. à l'endr.
à gauche : tric. ttes les m. moins 4, faire 1 surjet simple (glisser 1 m. à l'endr., tric. la m. suivante à l'endr., passer la m. glissée sur la m. tric.), puis tric. les 2 dernières m. à l'endr.
**Dim. doubles à 2 m. des bords :**
à droite : tric. les 2 premières m. à l'endr., puis les 3 m. suivantes ens. à l'endr.
à gauche : tric. ttes les m. moins 5, faire 1 faux surjet double (glisser 2 m. à l'endr. l'une après l'autre, tric. la m. suivante à l'endr., passer la 2e m. puis la 1ère m. glissée sur la m. tric.), puis tric. les 2 dernières m. à l'endr.

## ÉCHANTILLONS

**Important :** ils sont indispensables à la réalisation d'un tricot aux bonnes dimensions : voir page 2
10 cm de côtes 2/2, aig. n° 5 = 16 m. et 25 rgs.
10 cm de jacquard, aig. n° 7 (tricoté plus souplement) = 14 m. et 18 rgs.

## DOS

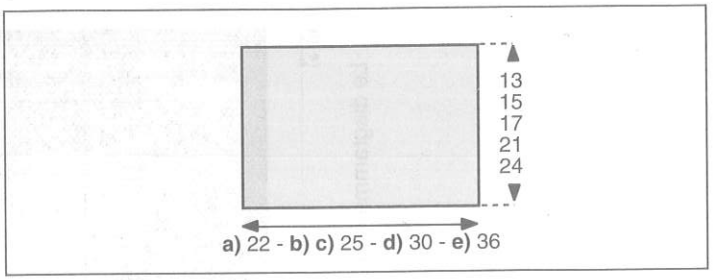


Monter : **a)** 38 m. - **b)** 42 m. - **c)** 42 m. - **d)** 50 m. - **e)** 58 m., col. FREESIA, aig. n° 5, tric. en côtes 2/2 en commençant et en terminant le 1er rg et ts les rgs impairs (endr. du travail) par 2 m. endr.

A **a)** 13 cm **d)** 21 cm
**b)** 15 cm **e)** 24 cm
**c)** 17 cm
de haut. tot., rab. souplement ttes les m.

## DEVANT

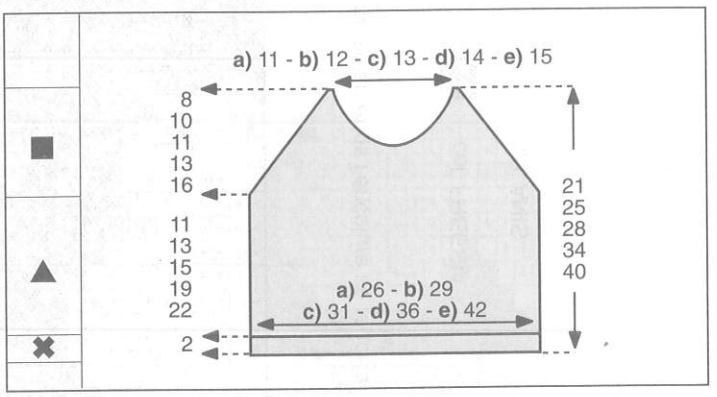


✖ → Monter : **a)** 38 m. - **b)** 42 m. - **c)** 42 m. - **d)** 50 m. - **e)** 58 m., col. FREESIA, aig. n° 6, tric. en côtes 2/2 en commençant et en terminant le 1er rg (endr. du travail) par 2 m. endr., pendant 2 cm.

▲ → Cont. en jacquard en suivant le diagramme correspondant, aig. n° 7, en répartissant sur le 1er rg : **b)** 1 augm. - **c) e)** 3 augm. - **d)** 2 augm.

On obtient : **a)** 38 m. - **b)** 43 m. - **c)** 45 m. - **d)** 52 m. - **e)** 61 m.

■ → A **a)** 11 cm (20 rgs) **d)** 19 cm (34 rgs)
**b)** 13 cm (24 rgs) **e)** 22 cm (40 rgs)
**c)** 15 cm (28 rgs)
de haut. après les côtes, former le raglan en faisant de ch. côté, à 2 m. des bords, ts les 2 rgs :
**a)** 3 x 1 dim. double et 3 x 1 dim. simple.
**b)** 3 x 1 dim. double et 5 x 1 dim. simple.
**c)** 2 x 1 dim. double et 7 x 1 dim. simple.
**d)** 3 x 1 dim. double et 8 x 1 dim. simple.
**e)** 5 x 1 dim. double et 8 x 1 dim. simple.

**Entretemps :** à
**a)** 14 cm (26 rgs) **d)** 25 cm (46 rgs)
**b)** 17 cm (32 rgs) **e)** 31 cm (56 rgs)
**c)** 20 cm (36 rgs)
de haut. après les côtes, former l'encol. en rab. les : **a) d)** 6 m. - **b)** 5 m. - **c) e)** 7 m. centr., puis côté encol., ts les 2 rgs :
**a)** 2 x 2 m. et 1 x 1 m.
**b) c)** 2 x 2 m. et 2 x 1 m.
**d) e)** 2 x 2 m. et 3 x 1 m.

A **a)** 19 cm (34 rgs) **d)** 32 cm (58 rgs)
**b)** 23 cm (42 rgs) **e)** 38 cm (68 rgs)
**c)** 26 cm (46 rgs)
de haut. après les côtes, rab. les 2 m. restantes.

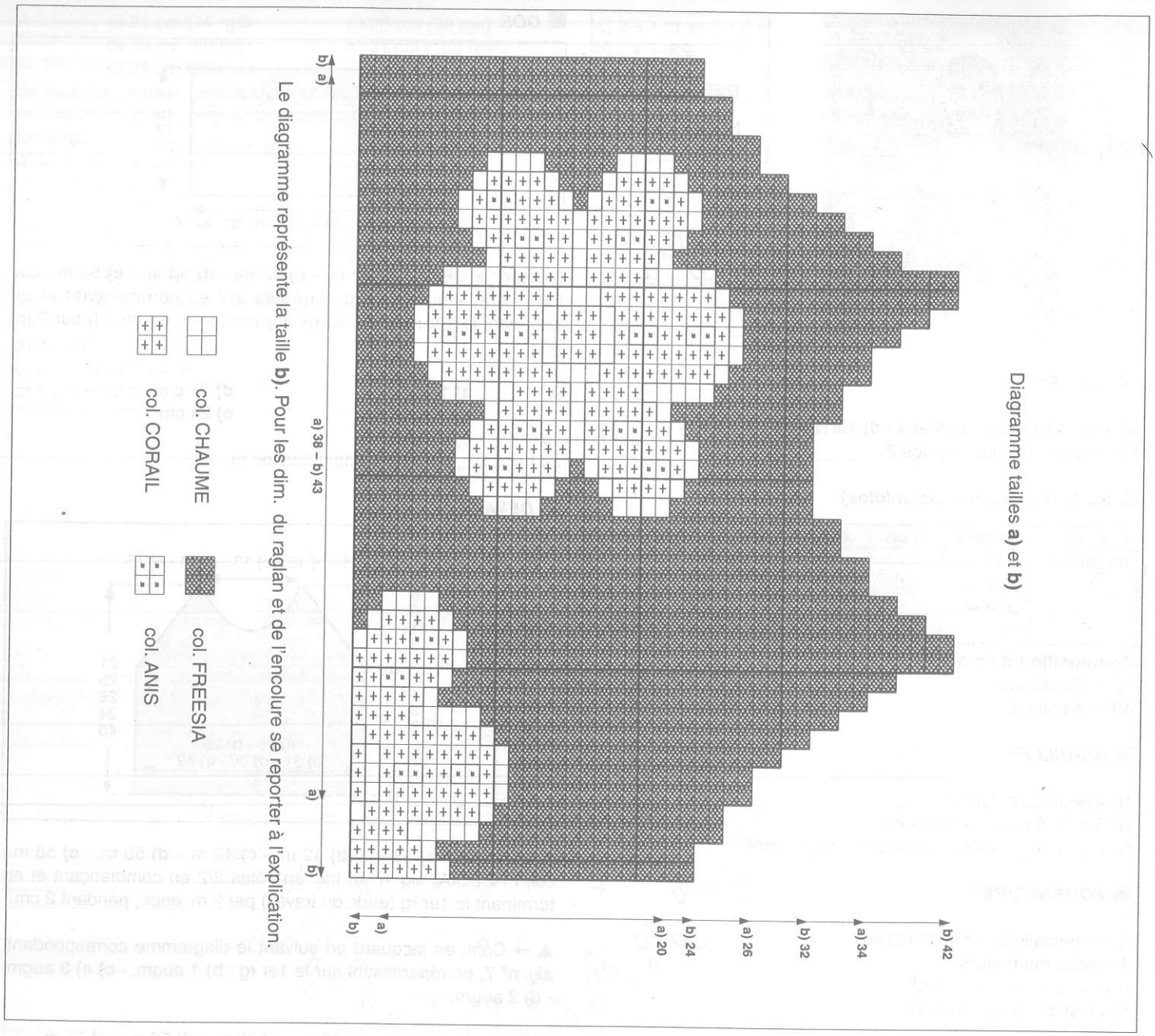


## BANDE DE FINITION DOS

Monter : 5 m., col. CORAIL, aig. n° 4, tric. en côtes 1/1 en commençant et en terminant le 1er rg et ts les rgs impairs (endr. du travail) par 2 m. endr., pendant : **a)** 22 cm - **b)** 25 cm - **c)** 25 cm - **d)** 30 cm - **e)** 36 cm, puis rab.

## BANDE DE FINITION DEVANT

Monter : 5 m., col. CORAIL, aig. n° 4, tric. en côtes 1/1 en commençant et en terminant le 1er rg et ts les rgs impairs (endr. du travail) par 2 m. endr., pendant : **a)** 16 cm - **b)** 18 cm - **c)** 19 cm - **d)** 21 cm - **e)** 22 cm, puis rab.

## BANDES DE FINITIONS D'EMMANCHURES ET BRETELLES

Monter : 5 m., col. CORAIL, aig. n° 4, tric. en côtes 1/1 en commençant et en terminant le 1er rg et ts les rgs impairs (endr. du travail) par 2 m. endr., pendant : **a)** 41 cm - **b)** 44 cm - **c)** 45 cm - **d)** 49 cm - **e)** 55 cm, puis rab.

Tric. une seconde bande semblable.

## ASSEMBLAGE

Faire les différentes coutures en se reportant aux conseils pages 4 et 5.

Coudre la bande de finition devant le long de l'encol., puis les bandes d'emman. sur le devant.
Coudre la bande de finition dos.

Faire les coutures des côtés en couture invisible.

Passer 1 rg de fil élastique dans le haut du dos.

Nouer les bretelles dans le cou.

JOSÉE

Diagramme tailles **c) d)** et **e)**

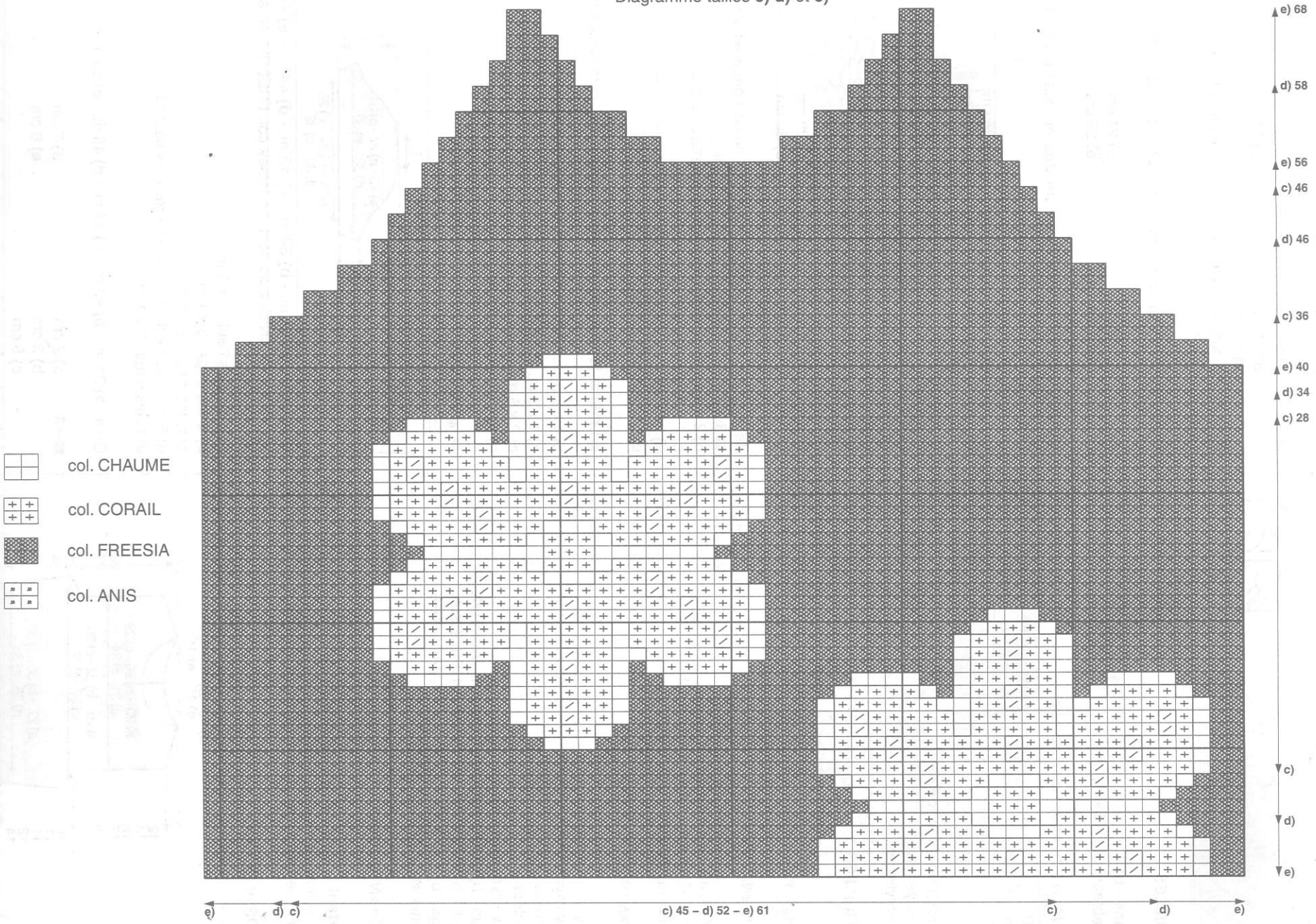


Le diagramme représente la taille **e)**. Pour les dim. du raglan et de l'encolure se reporter à l'explication.

Avez-vous réalisé votre échantillon ?

**24**

**PULL COURT**

**N° 345-T0-261**

## TAILLES

**a)** 2 ans - **b)** 4 ans - **c)** 6 ans - **d)** 8 ans - **e)** 10 ans
Voir tableau des tailles page 2

## QUALITE (nombre de pelotes)

| QUALITE | COLORIS | 2 ans | 4 ans | 6 ans | 8 ans | 10 ans |
|---|---|---|---|---|---|---|
| PAPER PHIL | ANIS | 2 | 2 | 3 | 3 | 4 |
| | FREESIA | 1 | 1 | 1 | 2 | 2 |
| | JACINTHE | 1 | 1 | 1 | 1 | 1 |

**Composition du modèle :**
60 % Polyamide
40 % Acrylique

## AIGUILLES

N° 6
1 crochet n° 3.

## FOURNITURES

Commercialisées chez Phildar
1 bouton ∅ 15 mm., réf.: 475 - 727 - 0117
Anneaux marqueurs

## POINTS EMPLOYES

**Jersey**
**Jersey rayé**
**M. serrées**
**M. coulées.**
**Jersey rayé dos et devant :**
**a) 6 rgs - b) c) d) 8 rgs - e) 10 rgs col. JACINTHE,**
**a) 6 rgs - b) c) d) 8 rgs - e) 10 rgs col. FREESIA,**
**a) 6 rgs - b) c d) 8 rgs - e) 10 rgs col. JACINTHE**
**Terminer en jersey col. ANIS.**

## ECHANTILLON

**Important :** il est indispensable à la réalisation d'un tricot aux bonnes dimensions : voir page 2
10 cm de jersey ou de jersey rayé, aig. n° 6 = 14 m. et 20 rgs

## DOS et DEVANT

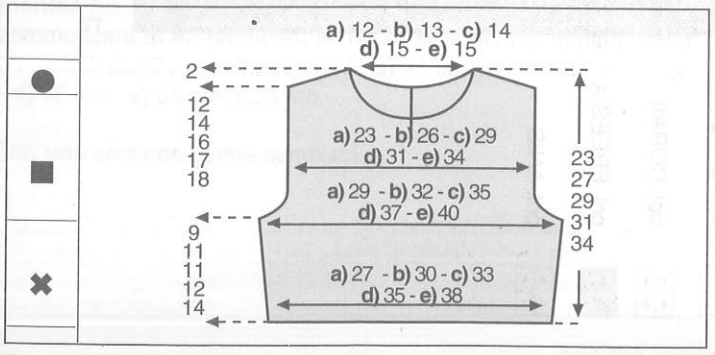


✖→Monter : **a)** 40 m. - **b)** 44 m. - **c)** 48 m. - **d)** 52 m. - **e)** 56 m., aig. n° 6, col. ANIS puis cont. en jersey rayé (voir pts employés) en augm. de ch. côté :
**a)** 10 rgs plus haut : 1 x 1 m.
**b) c) d)** 12 rgs plus haut : 1 x 1 m.
**e)** 14 rgs plus haut : 1 x 1 m.

On a : **a)** 42 m. - **b)** 46 m. - **c)** 50 m. - **d)** 54 m. - **e)** 58 m.

■→A **a)** 9 cm **d)** 12 cm
**b)** 11 cm **e)** 14 cm
**c)** 11 cm
de haut. tot., former les emman. en rab. de ch. côté, ts les 2 rgs : 1 x 2 m. et 2 x 1 m.

Il reste **a)** 34 m. - **b)** 38 m. - **c)** 42 m. - **d)** 46 m. - **e)** 50 m.

A **a)** 16 cm **d)** 24 cm
**b)** 20 cm **e)** 27 cm
**c)** 22 cm
de haut. tot., former une ouverture **dos** en séparant le trav. en deux, cont. un côté à la fois.

A **a)** 17 cm **d)** 24 cm
**b)** 21 cm **e)** 27 cm
**c)** 22 cm
de haut. tot., former **l'encol. devant** en rab. les **a) b)** 4 m. - **c) d) e)** 6 m. centr. puis ts les 2 rgs :
**a)** 1 x 3 m., 1 x 2 m. et 1 x 1 m.
**b) c)** 1 x 3 m., 1 x 2 m. et 2 x 1 m.
**d) e)** 1 x 3 m., 2 x 2 m. et 1 x 1 m.

●→A **a)** 21 cm **d)** 29 cm
**b)** 25 cm **e)** 32 cm
**c)** 27 cm
de haut. tot., biaiser les épaules en rab. de ch. côté ts les 2 rgs :
**a)** 3 x 3 m.
**b)** 2 x 3 m. et 1 x 4 m.
**c)** 1 x 3 m. et 2 x 4 m.
**d)** 3 x 4 m.
**e)** 1 x 4 m. et 2 x 5 m.

**En même temps,** former **l'encol. dos** en rab. côté séparation, ts les 2 rgs :
**a)** 2 x 4 m.
**b)** 1 x 5 m. et 1 x 4 m.
**c)** 2 x 5 m.
**d) e)** 1 x 6 m. et 1 x 5 m.

## MANCHES

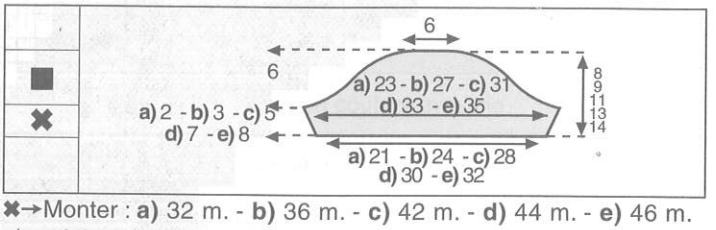


✖→Monter : **a)** 32 m. - **b)** 36 m. - **c)** 42 m. - **d)** 44 m. - **e)** 46 m. aig. n° 6, col. ANIS, puis cont. en jersey col. FREESIA en augm. de ch. côté :
**a)** 2 rgs plus haut : 1 x 1 m.
**b)** ts les 2 rgs : 2 x 1 m.
**c)** ts les 4 rgs : 2 x 1 m.
**d)** 6 rgs plus haut : 1 x 1 m. et 4 rgs plus haut : 1 x 1 m.
**e)** ts les 6 rgs : 2 x 1 m.

On a : **a)** 34 m. - **b)** 40 m. - **c)** 46 m. - **d)** 48 m. - **e)** 50 m.

■→A **a)** 2 cm **d)** 7 cm
**b)** 3 cm **e)** 8 cm
**c)** 5 cm
de haut. tot., former l'arrondi en rab. de ch. côté, ts les 2 rgs :

**a)** 1 x 3 m., 1 x 2 m., 2 x 1 m., 1 x 2 m. et 1 x 3 m.
**b)** 1 x 3 m., 3 x 2 m. et 2 x 3 m.
**c)** 1 x 4 m., 1 x 3 m., 2 x 2 m., 1 x 3 m. et 1 x 4 m.
**d)** 1 x 4 m., 1 x 3 m., 1 x 2 m., 2 x 3 m. et 1 x 4 m.
**e)** 1 x 4 m., 4 x 3 m. et 1 x 4 m.

A **a)** 8 cm **d)** 13 cm
**b)** 9 cm **e)** 14 cm
**c)** 11 cm
de haut. tot., rab. souplement les 10 m. restantes.
Tric. la seconde manche semblable

## *ASSEMBLAGE*

Faire les différentes coutures en se reportant aux conseils pages 4 et 5.
Avec le crochet n° 3, col. FREESIA, faire autour de l'encol. et de l'ouverture dos 1 rg de m. coulées et 1 rg de m. serrées.
Faire une bride boutonnière avec du fil à coudre et coudre le bouton.

ALINE.

### Les brides boutonnières à l'aiguille

Les brides boutonnières à l'aiguille se réalisent sur une bordure terminée: bordure au crochet et de la même façon une bordure en point mousse ou en côtes.

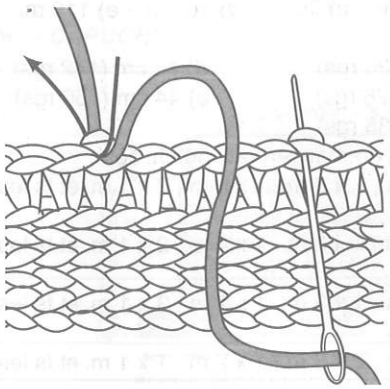

Enfiler une aiguille, la piquer dans la bordure et lancer 2 fils (ou 3) de gauche à droite, à l'emplacement de la boutonnière sur une longueur légèrement supérieure au diamètre du bouton.

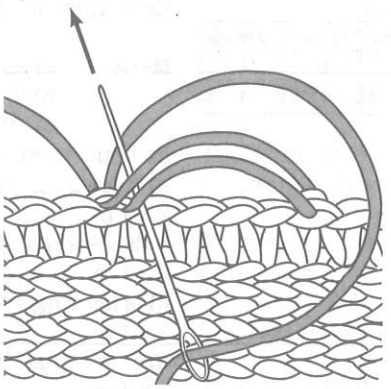

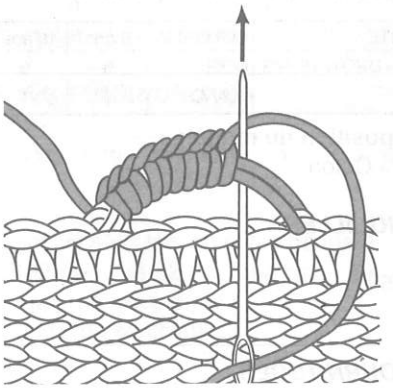

Broder serré sur ces 2 fils (ou 3) au point de feston. Rentrer les fils sur l'envers du tricot.

**25**

**PULL À CAPUCHE SANS MANCHES**

**345-T0-265**

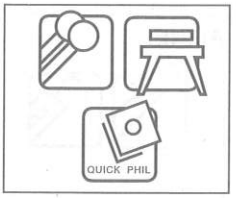


## TAILLES

**a)** 6 ans - **b)** 8 ans - **c)** 10 ans - **d)** 12 ans - **e)** 14/16 ans
Voir tableau des tailles page 2.

## QUALITE (Nombre de pelotes)

| QUALITE | COLORIS | 6 ans | 8 ans | 10 ans | 12 ans | 14/16 ans |
|---|---|---|---|---|---|---|
| COTON D'EGYPTE N°3 | NOIR | 6 | 6 | 7 | 8 | 9 |
| | BLANC | 1 | 1 | 1 | 1 | 1 |

**Composition du modèle :**
100 % Coton

## AIGUILLES

N° 2,5
N° 3

## FOURNITURES

Commercialisées chez PHILDAR : anneaux marqueurs.
1 kit lacet + embouts réf : 478-684-0535

## POINTS EMPLOYES

**Bande de finition =** côtes : 2 m. endr., 1 m. env., 2 m. endr. = 5 m.
**Jersey endr.**
**Augm à 2 m. des bords**
**Dim. à 2 m. des bords**
**à droite :** 2 m. endr., 2 m. ens. à l'endr.
**à gauche :** des 4 dernières m. faire 1 surjet simple (glisser 1 m. tric. le m. suivante à l'endr. et passer la m. glissée sur la m. tric.) 2 m. endr.

## ÉCHANTILLON

**Important :** Il est indispensable à la réalisation d'un tricot aux bonnes dimensions : voir page 2.
10 cm de jersey, aig. n° 3 = 26 m. et 34 rgs.

## REGLAGES MACHINE

Les bandes de finition se tric. au réglage n° 6, écartement des fontures n° 3
Le jersey se tric. au réglage n° 9.
Réalisable à la Quick'phil. réglage n° 9 à titre indicatif.
**Dim. à 2 m. des bords :** de ch. côté : poser la 3e m. sur la 4e et décaler les 2 premières m. d'1 aig. vers le centre.

## DOS

✖→Monter : **a)** 82 m. - **b)** 88 m. - **c)** 96 m. - **d)** 106 m. - **e)** 116 m. col. NOIR, aig. n° 2,5, tric. en jersey pendant 2 cm (7 rgs) puis faire 1 rg endr. sur l'env. (pour la pliure de l'ourlet)

▲→ Cont. en jersey aig. n° 3
**Devant :** tric. 4 rgs de jersey puis faire de ch. côté des 2 m. centr. 1 boutonnière de 1 m. (pour passer le cordon)

▲→ A 7 cm (24 rgs) de haut. tot. faire de ch. côté à 2 m. des bords 1 x 1 dim. puis :
**a)** 22 rgs plus haut : 1 x 1 dim.
**b)** ts les 12 rgs : 3 x 1 dim.
**c)** 6 rgs plus haut : 1 x 1 dim. et ts les 8 rgs : 5 x 1 dim.
**d)** ts les 4 rgs : 3 x 1 dim. et ts les 6 rgs : 6 x 1 dim.
**e)** 2 rgs plus haut : 1 x 1 dim. et ts les 4 rgs : 12 x 1 dim.

Il reste : **a)** 78 m. - **b)** 80 m. - **c)** 82 m. - **d)** 86 m. - **e)** 88 m.

A **a)** 20 cm (68 rgs) **b)** 21 cm (72 rgs) **c)** 23 cm (78 rgs) **d)** 23 cm (78 rgs) **e)** 23 cm (78 rgs)
de haut. tot., faire de ch. côté à 2 m. des bords :
**a)** ts les 18 rgs : 2 x 1 augm.
**b)** ts les 10 rgs : 3 x 1 augm. et 12 rgs plus haut : 1 x 1 augm.
**c)** ts les 6 rgs : 3 x 1 augm. et ts les 8 rgs : 4 x 1 augm.
**d)** 4 rgs plus haut : 1 x 1 augm. et ts les 6 rgs : 9 x 1 augm.
**e)** ts les 4 rgs : 9 x 1 augm. et ts les 6 rgs : 5 x 1 augm.
On a **a)** 82 m. - **b)** 88 m. - **c)** 96 m. - **d)** 106 m. - **e)** 116 m.

■→A **a)** 35 cm (120 rgs) **b)** 37 cm (126 rgs) **c)** 40 cm (136 rgs) **d)** 42 cm (142 rgs) **e)** 44 cm (150 rgs)
de haut. tot. former les emman. en rab. de ch. côté.
**a)** ts les 2 rgs : 1 x 4 m., 1 x 3 m., 1 x 2 m., 2 x 1 m. et ts les 4 rgs : 2 x 1 m.
**b)** ts les 2 rgs : 1 x 4 m., 1 x 3 m., 1 x 2 m., 2 x 1 m. et ts les 4 rgs : 2 x 1 m.
**c)** ts les 2 rgs : 1 x 4 m., 1 x 3 m., 1 x 2 m., 3 x 1 m. et ts les 4 rgs : 2 x 1 m.
**d)** ts les 2 rgs : 1 x 4 m., 2 x 3 m., 1 x 2 m., 1 x 1 m. et ts les 4 rgs : 3 x 1 m.
**e)** ts les 2 rgs : 1 x 4 m., 2 x 3 m., 1 x 2 m., 2 x 1 m. et ts les 4 rgs : 3 x 1 m.

Il reste : **a)** 56 m. - **b)** 62 m. - **c)** 68 m. - **d)** 74 m. - **e)** 82 m.

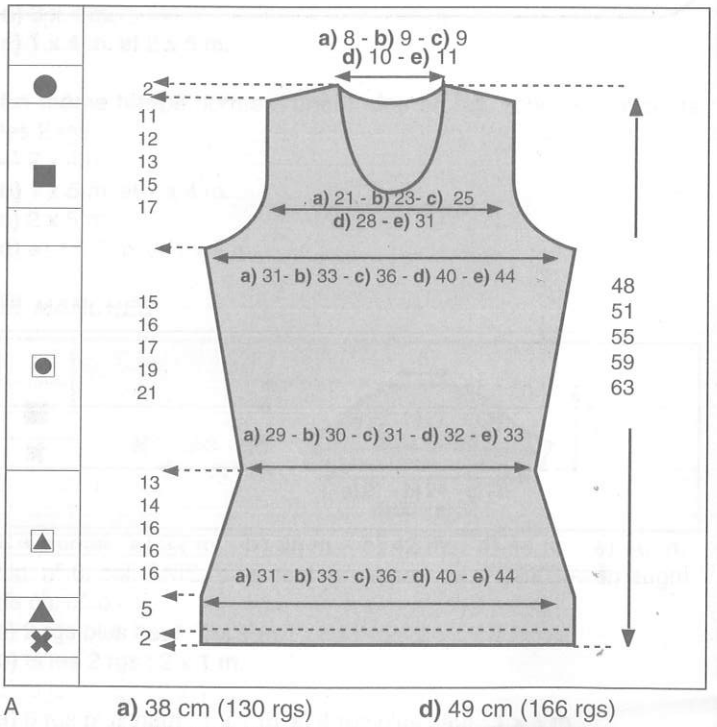


A **a)** 38 cm (130 rgs) **b)** 41 cm (140 rgs) **c)** 45 cm (154 rgs) **d)** 49 cm (166 rgs) **e)** 53 cm (180 rgs)
de haut. tot., former l'encol. **DEVANT** en rab. les 8 m. centr. puis :
**a)** ts les 2 rgs : 2 x 2 m., 1 x 1 m., 4 rgs plus haut : 1 x 1 m. et 6 rgs plus haut : 1 x 1 m.
**b)** ts les 2 rgs : 2 x 2 m., 2 x 1 m., 4 rgs plus haut : 1 x 1 m. et 6 rgs plus haut : 1 x 1 m.
**c)** ts les 2 rgs : 2 x 2 m., 2 x 1 m., 4 rgs plus haut : 1 x 1 m. et 6

rgs plus haut : 1 x 1 m.
**d)** ts les 2 rgs : 2 x 2 m., 2 x 1 m., ts les 4 rgs : 2 x 1 m. et 6 rgs plus haut : 1 x 1 m.
**e)** ts les 2 rgs : 2 x 2 m., 3 x 1 m., ts les 4 rgs : 2 x 1 m. et 6 rgs plus haut : 1 x 1 m.

●→A **a)** 46 cm (156 rgs) **d)** 57 cm (192 rgs)
**b)** 49 cm (166 rgs) **e)** 61 cm (206 rgs)
**c)** 53 cm (180 rgs)
de haut. tot., biaiser les épaules en rab. de ch. côté ts les 2 rgs :
**a)** 3 x 4 m. et 1 x 5 m.
**b)** 1 x 4 m. et 3 x 5 m.
**c)** 2 x 5 m. et 2 x 6 m.
**d)** 4 x 6 m.
**e)** 1 x 6 m. et 3 x 7 m.

**En même temps** former l'encol. **DOS** en rab. les : **a)** 6 m. - **b) c) d) e)** 8 m. centr. puis ts les 2 rgs côté encol :
**a) b) c)** 2 x 4 m.
**d)** 1 x 4 m. et 1 x 5 m.
**e)** 2 x 5 m.

## *DEMI - CAPUCHE*

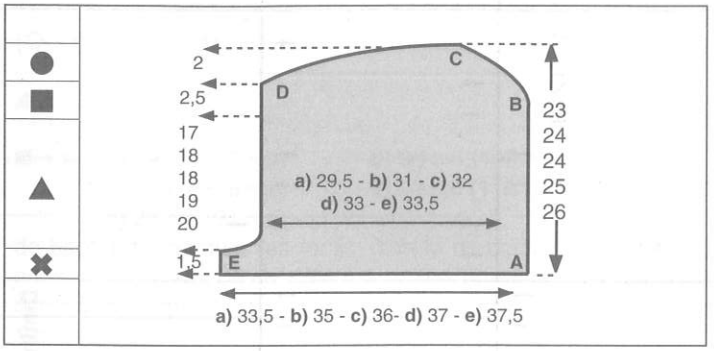


✖→ Monter : **a)** 90 m. - **b)** 92 m. - **c)** 96 m. - **d)** 98 m. - **e)** 100 m. col. NOIR, aig. n° 3, tric. en jersey .

▲→ A 1,5 cm (4 rgs) de haut. tot rab. à droite ts les 2 rgs :
1 x 4 m., 1 x 3 m., 1 x 2 m. et 3 x 1 m.

Il reste : **a)** 78 m. - **b)** 80 m. - **c)** 84 m. - **d)** 86 m. - **e)** 88 m.

■→ A **a)** 18,5 cm (62 rgs) **d)** 20,5 cm (70 rgs)
**b)** 19,5 cm (66 rgs) **e)** 21,5 cm (72 rgs)
**c)** 19,5 cm (66 rgs)
de haut. tot., rab. à gauche ts les 2 rgs :
3 x 1 m., 3 x 2 m., 1 x 3 m. et 1 x 4 m.

**Entretemps :**
●→A **a)** 21 cm (70 rgs) **d)** 23 cm (78 rgs)
**b)** 22 cm (74 rgs) **e)** 24 cm (80 rgs)
**c)** 22 cm (74 rgs)
de haut. tot., rab. à droite ts les 2 rgs : 3 x 6 m.

A **a)** 23 cm (78 rgs) **d)** 25 cm (86 rgs)
**b)** 24 cm (82 rgs) **e)** 26 cm (88 rgs)
**c)** 24 cm (82 rgs)
de haut. tot., rab. les : **a)** 44 m. - **b)** 46 m. - **c)** 50 m. - **d)** 52 m. - **e)** 54 m. restantes .
Tric. le second côté sens inverse.

## *BANDE DE FINITION CAPUCHE*

10 cm de côtes : 2 m. endr, 1 m. env., 2 m. endr. étirées = 28 rgs.

Monter : 5 m. aig. n° 2,5, col. BLANC tric. en côtes pendant : **a)** 67 cm (188 rgs) - **b)** 70 cm (196 rgs) - **c)** 72 cm (202 rgs) - **d)** 74 cm (208 rgs) - **e)** 75 cm (210 rgs) rab. souplement.

## *BANDES DE FINITIONS EMMANCHURES*

10 cm de côtes : 2 m. endr, 1 m. env., 2 m. endr. légèrement étirées = 34 rgs

Monter : 5 m. aig. n° 2,5, col. BLANC tric. en côtes pendant : **a)** 28 cm (96 rgs) - **b)** 30 cm (102 rgs) - **c)** 32 cm (108 rgs) - **d)** 36 cm (122 rgs) - **e)** 40 cm (136 rgs) rab. souplement.
Tric. une seconde bande de façon semblable.

## *ASSEMBLAGE*

Faire les différentes coutures en se reportant aux conseils pages 4 et 5.
Pour la capuche : faire la couture du dessus et du fond, (relier les pts **A** - **B** - **C** - **D**) puis coudre la bande de finition (pts **A** à **E**). Fermer la capuche sur le devant (= relier les 2 pts **E**) et la monter autour de l'encolure.
(le pt **D** correspond au milieu de l'encol. DOS)
Fixer l'ourlet sur l'env. du trav. à pts cachés.
glisser le cordon dans l'ourlet, fixer les embouts

CHRISTINE

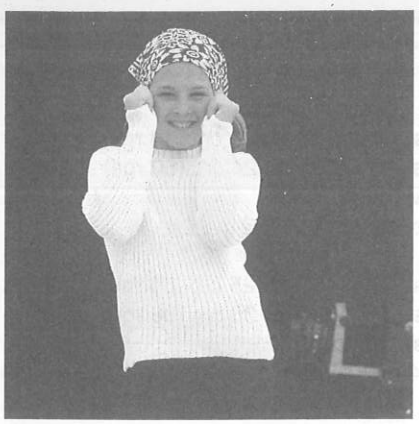

**26**

**PULL**

**N° 345-T0-266**

## TAILLES

**a)** 4 ans - **b)** 6 ans - **c)** 8 ans - **d)** 10/12 ans - **e)** 14/16 ans
Voir tableau des tailles page 2.

## QUALITÉ (nombre de pelotes)

| QUALITE | COLORIS | 4 ans | 6 ans | 8 ans | 10/12 ans | 14/16ans |
|---|---|---|---|---|---|---|
| COTON D'EGYPTE N° 3 | BLANC | 7 | 8 | 9 | 11 | 14 |

**Composition du modèle :**
100 % Coton

## AIGUILLES

N° 2,5
N° 3
2 aig. auxiliaires ou à torsade

## FOURNITURES

Commercialisées chez Phildar
Anneaux marqueurs

## POINTS EMPLOYES

**Côtes 2/2**
**Dim. fantaisie quadruple à 4 des bords (sur l'endr. du trav.) :**
à droite : tric. 4 m. (2 endr. et 2 env.), puis glisser les 2 m. suivantes sur 1 aig. à torsade placée derrière, glisser les 2 m. suivantes sur 1 seconde aig. à torsade placée derrière la 1ère, tric. 3 m. ens. à l'endr. en piquant l'aig. droite dans la 1ère m. de ch. aig., tric. 3 m. ens. à l'endr. en piquant l'aig. droite dans ch. m. suivante, il n'y a plus de m. sur les aig. à torsade, on a dim. 4 m. au total.
à gauche : Des 10 dernières m., glisser 2 m. sur 1 aig. à torsade placée devant, glisser les 2 m. suivantes sur 1 seconde aig. à torsade placée derrière, tric. 3 m. ens. à l'endr. en piquant l'aig. droite dans la 1ère m. de ch. aig., 3 m. ens. à l'endr. en piquant l'aig. droite dans ch. m. suivante, il n'y a plus de m. sur les aig. à torsade, on a dim. 4 m. au total, terminer le rg (2 m. env. et 2 m. endr.
**Dim. fantaisie quadruple à 7 des bords (sur l'endr. du trav.) :**
à droite : tric. 7 m. (1 endr., 2 env., 2 endr. et 2 env.) puis faire les dim. comme précédemment.
à gauche : Des 13 dernières m., faire les dim. comme précédemment, puis tric. les 7 dernières m. (2 env., 2 endr., 2 env. et 1 endr.) .

## ECHANTILLON

**Important :** Il est indispensable à la réalisation d'un tricot aux bonnes dimensions : voir page 2.
10 cm de côtes 2/2, aig. n° 3 = 36 m. et 36 rgs.

## REGLAGES MACHINE

Les 4 premiers cm de côtes se tric. au réglage n° 7, le reste du trav. au réglage n° 8, écartement des fontures n° 3.
**Dim. fantaisie à 4 m. des bords :**
De ch. côté : poser les m. 7 et 8 sur les aig. 5 et 6 puis les m. des aig. 5 et 6 sur les aig. 9 et 10. Décaler les m. du bord de 4 aig. vers le centre (voir schéma).
**Dim. fantaisie à 7 m. des bords :**
De ch. côté : poser les m. 10 et 11 sur les aig. 8 et 9 puis les m. des aig. 8 et 9 sur les aig. 12 et 13. Décaler les m. du bord de 4 aig. vers le centre (voir schéma).

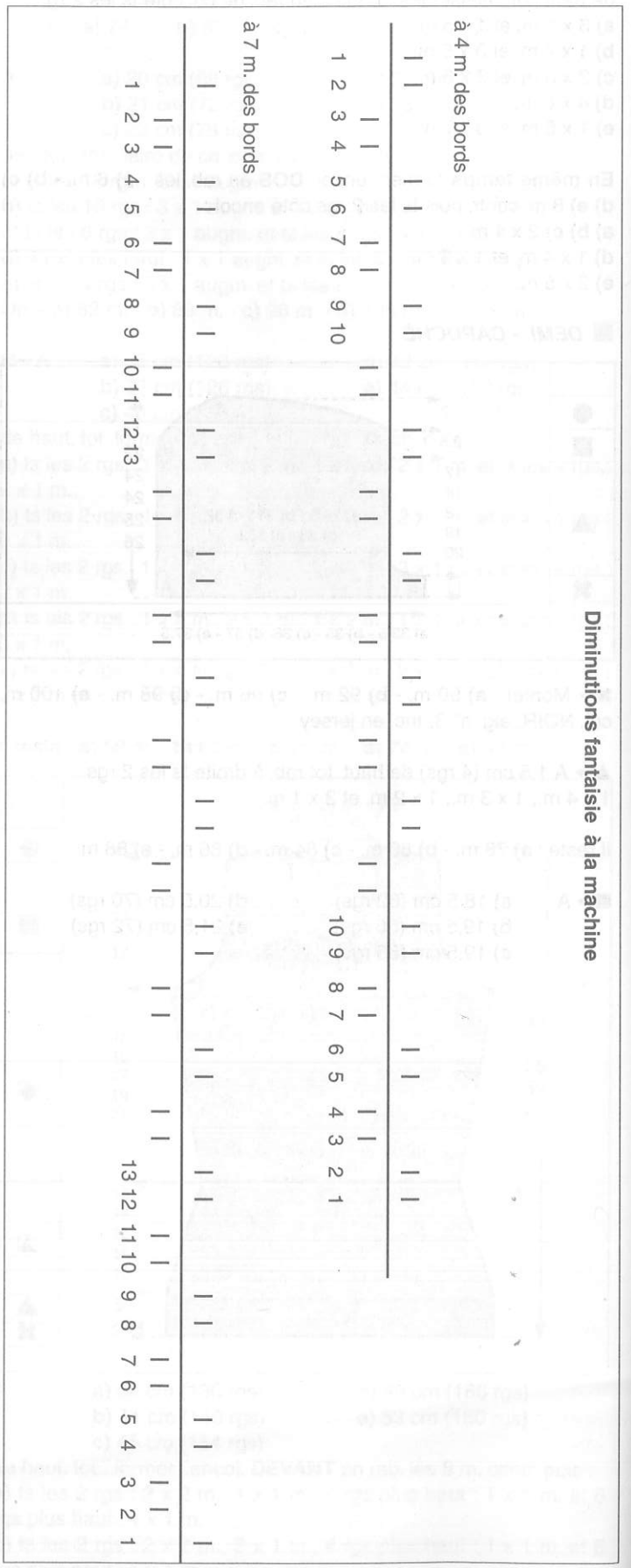

## DOS et DEVANT

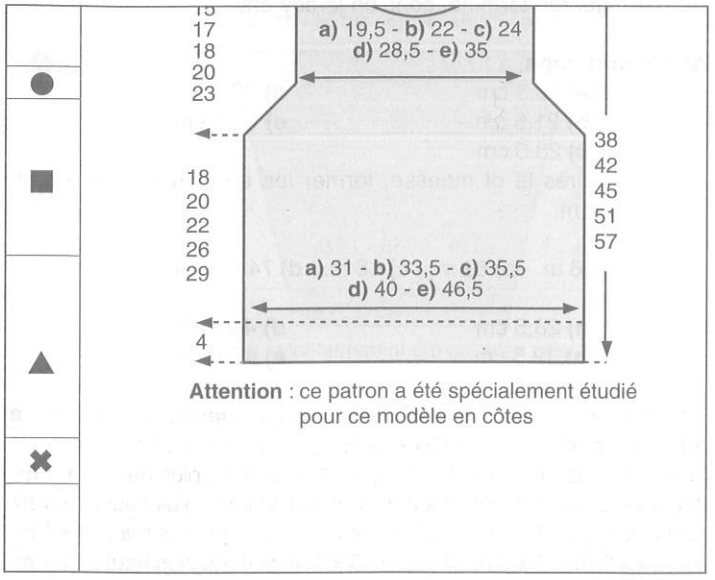


**Attention** : ce patron a été spécialement étudié pour ce modèle en côtes

✖→ Monter **a)** 114 m. - **b)** 122 m. - **c)** 130 m. - **d)** 146 m. - **e)** 170 m. aig. n° 2,5, tric. en côtes 2/2 en commençant et terminant le 1er rg et ts les rgs impairs par 2 m. endr. pendant 4 cm (14 rgs) (On a 2 m. endr. au centre du trav.).

▲→ Cont. aig. n° 3

■→ A **a)** 22 cm (80 rgs) **d)** 30 cm (108 rgs)
**b)** 24 cm (86 rgs) **e)** 33 cm (118 rgs)
**c)** 26 cm (94 rgs)
de haut. tot., marquer les m. lis. d'un fil de couleur et former les emman. en faisant de ch. côté à 4 m. des bords ts les 4 rgs: 5 x 1 dim. fantaisie quadruple (voir pts employés) puis rab. (au bord) 1 x 1 m.

Il reste **a)** 72 m. - **b)** 80 m. - **c)** 88 m. - **d)** 104 m. - **e)** 128 m.

A **a)** 33 cm (118 rgs) **d)** 44,5 cm (160 rgs)
**b)** 36 cm (130 rgs) **e)** 50 cm (180 rgs)
**c)** 39 cm (140 rgs)
de haut. tot., former l'encol. **devant** en rab. les: **a) b)** 22 m. - **c)** 24 m. - **d) e)** 32 m. centr., puis terminer un côté à la fs en faisant à **a) b)** 4 m. - **c) d) e)** 7 m. du bord :
**a)** ts les 2 rgs : 2 x 1 dim. fantaisie et ts les 4 rgs : 2 x 1 dim. fantaisie.
**b)** ts les 2 rgs : 2 x 1 dim. fantaisie et ts les 4 rgs : 3 x 1 dim. fantaisie.
**c) d)** ts les 4 rgs : 5 x 1 dim. fantaisie
**e)** ts les 4 rgs : 4 x 1 dim. fantaisie et 6 rgs plus haut : 1 x 1 dim. fantaisie.

A **a)** 36 cm (130 rgs) **d)** 49 cm (176 rgs)
**b)** 40 cm (144 rgs) **e)** 55 cm (198 rgs)
**c)** 43 cm (154 rgs)
de haut. tot., former l'encol. **dos** en rab. les : **a)** 14 m. - **b)** 22 m. - **c)** 24 m. - **d) e)** 32 m. centr., puis terminer un côté à la fs en rab. ts les 2 rgs : 1 x 6 m., 2 x 5 m. et 1 x 4 m.

●→ A **a)** 37 cm (134 rgs) **d)** 50 cm (180 rgs)
**b)** 41 cm (148 rgs) **e)** 56 cm (202 rgs)
**c)** 44 cm (158 rgs)
de haut. tot., biaiser les épaules en rab. de ch. côté ts les 2 rgs :
**a)** 3 x 2 m. et 1 x 3 m.
**b)** 3 x 2 m. et 1 x 3 m.
**c)** 4 x 3 m.
**d)** 4 x 4 m.
**e)** 4 x 7 m.

## MANCHES

✖→ Monter **a)** 56 m. - **b)** 60 m. - **c)** 62 m. - **d)** 68 m. - **e)** 74 m. aig. n° 2,5, tric. en côtes 2/2 en commençant et terminant le 1er rg et ts les rgs impairs par **a)** 1 m. env. - **b)** 1 m. endr. - **c)** 2 m. endr. - **d)** 1 m. env. - **e)** 2 m. endr. pendant 4 cm (14 rgs)

▲→ Cont. aig. n° 3

**Entretemps** : augm. de ch. côté (en reconstituant les côtes 2/2 au fur et à mesure des augm.) :
**a)** ts les 4 rgs : 14 x 1 m. et ts les 6 rgs : 5 x 1 m.
**b)** ts les 4 rgs : 24 x 1 m. et 6 rgs plus haut : 1 x 1 m.
**c)** ts les 4 rgs : 26 x 1 m. et ts les 6 rgs : 2 x 1 m.
**d)** ts les 4 rgs : 24 x 1 m. et ts les 6 rgs : 7 x 1 m.
**e)** ts les 2 rgs : 2 x 1 m. et ts les 4 rgs : 38 x 1 m.

On a **a)** 94 m. - **b)** 110 m. - **c)** 118 m. - **d)** 130 m. - **e)** 154 m.
On a 2 m. endr. sur l'endr. de ch. côté

■→ A **a)** 25,5 cm (92 rgs) **d)** 40 cm (144 rgs)
**b)** 30 cm (108 rgs) **e)** 44,5 cm (160 rgs)
**c)** 34 cm (122 rgs)
de haut. tot., marquer les m. lis. d'un fil de couleur et faire de ch. côté à 4 m. des bords: ts les 4 rgs : 5 x 1 dim. fantaisie.

A **a)** 31 cm (112 rgs) **d)** 45,5 cm (164 rgs)
**b)** 35,5 cm (128 rgs) **e)** 50 cm (180 rgs)
**c)** 39,5 cm (142 rgs)
de haut. tot., rab. souplement les **a)** 54 m. - **b)** 70 m. - **c)** 78 m. - **d)** 90 m. - **e)** 114 m. restantes

Tric. la seconde manche semblable.

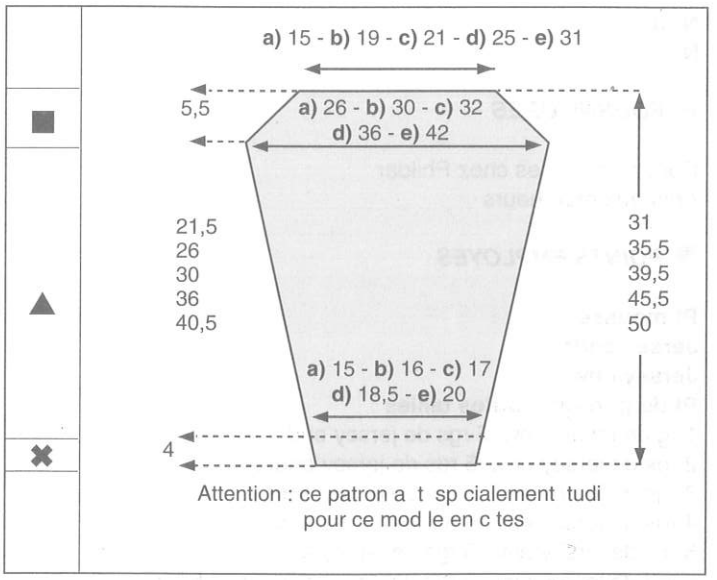


Attention : ce patron a t sp cialement tudi pour ce mod le en c tes

## COL

Monter **a)** 122 m. - **b)** 126 m. - **c)** 130 m. - **d) e)** 138 m. aig. n° 2,5, tric. en côtes 2/2 en commençant et terminant le 1er rg et ts les rgs impairs par 2 m. endr. pendant 6 cm (22 rgs) puis faire 1 rg endr. sur l'endr. et quelques rgs de jersey d'un autre coloris. Repasser ces rgs de jersey. Il suffira au moment du montage de les détricoter pour retrouver le coloris de base.

## ASSEMBLAGE

Faire les différentes coutures en se reportant aux conseils pages 4 et 5.
Faire les coutures des épaules.
Monter les manches au corps en faisant correspondre les fils de couleur.
Faire les coutures des côtés et des manches.
Coudre la bande d'encolure m. par m. à pts arrière sur l'endr. du trav.
Terminer en repassant légèrement les coutures sur l'envers du trav.
VALÉRIE

**27**
**PULL**
**N° 345-T0-263**

## TAILLES

**a)** 2 ans - **b)** 4 ans - **c)** 6 ans - **d)** 8/10 ans - **e)** 12/14 ans
Voir tableau des tailles page 2

## QUALITÉ (nombre de pelotes)

| QUALITE | COLORIS | 2 ans | 4 ans | 6 ans | 8/10 ans | 12/14 ans |
|---|---|---|---|---|---|---|
| CABOTAGE | BLANC | 4 | 5 | 6 | 8 | 10 |

**Composition du modèle :**
60 % Coton
40 % Acrylique

## AIGUILLES

N° 3,5
N° 4

## FOURNITURES

Commercialisées chez Phildar
Anneaux marqueurs

## POINTS EMPLOYES

**Pt mousse**
**Jersey endr.**
**Jersey env.**
**Pt de godron : toutes tailles** :
1 rg de jersey env., 5 rgs de jersey endr.,
2 rgs de jersey env., 5 rgs de jersey endr.,
3 rgs de jersey env., 5 rgs de jersey endr.,
4 rgs de jersey env., 5 rgs de jersey endr.,
5 rgs de jersey env., 5 rgs de jersey endr.,
6 rgs de jersey env., 5 rgs de jersey endr., soit 51 rgs
**d) e)** 7 rgs de jersey env., 5 rgs de jersey endr., soit 63 rgs
**e)** 8 rgs de jersey env., 5 rgs de jersey endr., soit 76 rgs

## ECHANTILLONS

**Important :** Ils sont indispensables à la réalisation d'un tricot aux bonnes dimensions : voir page 2
10 cm de jersey, aig. n° 4 = 19 m. et 26 rgs
10 cm de pt de godron, aig. n° 4 = 34 rgs

## DOS et DEVANT

✖→ Monter **a)** 68 m. - **b)** 74 m. - **c)** 80 m. - **d)** 86 m. - **e)** 100 m. aig. n° 3,5, tric. en pt mousse pendant 1,5 cm (6 rgs = 3 barres)

▲→ Cont. en jersey endr., aig. n° 4

A **a)** 4,5 cm **d)** 8,5 cm
**b)** 6,5 cm **e)** 9,5 cm
**c)** 8,5 cm
de haut. après le pt mousse (on est sur l'endr. du trav.), cont. en pt de godron (voir pts employés et diagramme) pendant **a)** 51 rgs - **b)** 51 rgs - **c)** 51 rgs - **d)** 63 rgs - **e)** 76 rgs
Le pt de godron terminé, cont. en jersey env.

■→ **Entretemps,** à :
**a)** 19,5 cm **d)** 27 cm
**b)** 21,5 cm **e)** 31,5 cm
**c)** 23,5 cm
de haut. après le pt mousse, former les emman. en rab. de ch. côté : 1 x 6 m.

Il reste **a)** 56 m. - **b)** 62 m. - **c)** 68 m. - **d)** 74 m. - **e)** 88 m.

A **a)** 28,5 cm **d)** 40,5 cm
**b)** 32,5 cm **e)** 47,5 cm
**c)** 35,5 cm
de haut. après le pt mousse, former l'encol. **devant** en rab. les : **a)** **b)** 6 m. - **c) d)** 8 m. - **e)** 10 m. centr., puis côté encol. :
**a)** ts les 2 rgs : 1 x 3 m., 1 x 2 m., 1 x 1 m. et 4 rgs plus haut : 1 x 1 m.
**b)** ts les 2 rgs : 1 x 3 m., 1 x 2 m., 2 x 1 m. et 4 rgs plus haut : 1 x 1 m.
**c)** ts les 2 rgs : 1 x 3 m., 1 x 2 m., 2 x 1 m. et 4 rgs plus haut : 1 x 1 m.
**d)** ts les 2 rgs : 1 x 3 m., 1 x 2 m., 3 x 1 m. et 4 rgs plus haut : 1 x 1 m.
**e)** ts les 2 rgs : 1 x 3 m., 1 x 2 m., 3 x 1 m. et ts les 4 rgs : 2 x 1 m.

●→ A **a)** 32,5 cm **d)** 45,5 cm
**b)** 36,5 cm **e)** 53,5 cm
**c)** 40,5 cm
de haut. après le pt mousse, biaiser les épaules en rab. de ch. côté ts les 2 rgs :
**a)** 2 x 4 m. et 2 x 5 m.
**b)** 4 x 5 m.
**c)** 2 x 5 m. et 2 x 6 m.
**d)** 4 x 6 m.
**e)** 3 x 7 m. et 1 x 8 m.

**En même temps**, former l'encol. **dos** en rab. les : **a) b)** 8 m. - **c)** **d)** 10 m. - **e)** 12 m. centr., puis côté encol. ts les 2 rgs :
**a)** 2 x 3 m.
**b)** 1 x 4 m. et 1 x 3 m.
**c)** 1 x 4 m. et 1 x 3 m.
**d)** 2 x 4 m.
**e)** 1 x 5 m. et 1 x 4 m.

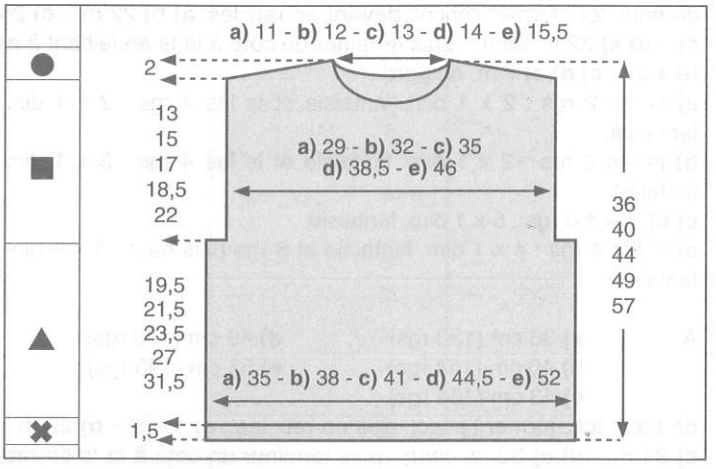


## MANCHES

✖→ Monter **a)** 42 m. - **b)** 44 m. - **c)** 46 m. - **d)** 48 m. - **e)** 52 m. aig. n° 3,5, tric. en pt mousse pendant 1,5 cm (6 rgs = 3 barres)

▲→ Cont. en jersey endr., aig. n° 4

Augm. de ch. côté :
**a)** 10 rgs plus haut : 1 x 1 m. et ts les12 rgs : 3 x 1 m.
**b)** 6 rgs plus haut : 1 x 1 m. et ts les 8 rgs : 7 x 1 m.
**c)** ts les 6 rgs : 3 x 1 m. et ts les 8 rgs : 7 x 1 m.
**d)** ts les 6 rgs : 2 x 1 m. et ts les 8 rgs : 10 x 1 m.
**e)** ts les 6 rgs : 12 x 1 m. et ts les 8 rgs : 5 x 1 m.

On a **a)** 50 m. - **b)** 60 m. - **c)** 66 m. - **d)** 72 m. - **e)** 86 m.

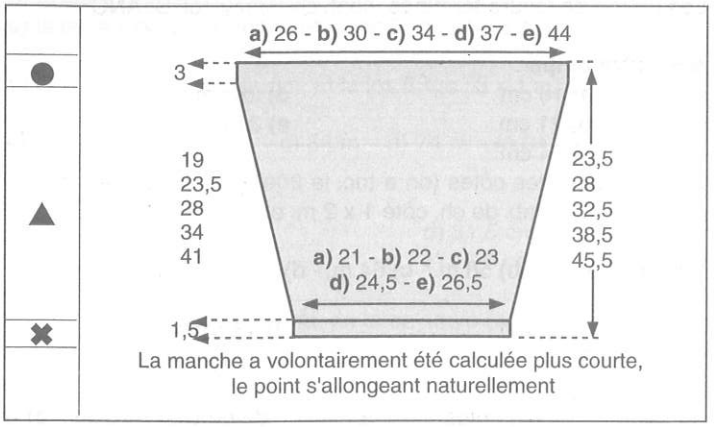

La manche a volontairement été calculée plus courte, le point s'allongeant naturellement

**Entretemps à :**

**a)** 8,5 cm
**b)** 13 cm
**c)** 17,5 cm
**d)** 20 cm
**e)** 23 cm

de haut. après le pt mousse, cont. en pt de godron (voir pts employés) pendant **a)** 46 rgs - **b)** 46 rgs - **c)** 46 rgs - **d)** 58 rgs - **e)** 71 rgs

A **a)** 19 cm **b)** 23,5 cm **d)** 34 cm **e)** 41 cm

**c)** 28 cm

de haut. après le pt mousse, marquer les m. lis. d'un fil de couleur et cont. droit

A **a)** 22 cm **b)** 26,5 cm **c)** 31 cm **d)** 37 cm **e)** 44 cm

de haut. après le pt mousse, rab. souplement toutes les m.
Tric. la seconde manche semblable.

## *BANDE D'ENCOLURE*

Monter **a)** 69 m. - **b)** 73 m. - **c)** 80 m. - **d)** 84 m. - **e)** 93 m. aig. n° 3,5, tric. en pt mousse pendant 1,5 cm (5 rgs, la couture m. par m. formera la 3e barre) puis faire quelques rgs de jersey d'un autre coloris. Repasser ces rgs de jersey. Il suffira au moment du montage de les détricoter pour retrouver le coloris de base.

## *ASSEMBLAGE*

Faire les différentes coutures en se reportant aux conseils pages 4 et 5.
Terminer en repassant légèrement les coutures sur l'envers du trav.

VALÉRIE

**Diagramme pt de godron**

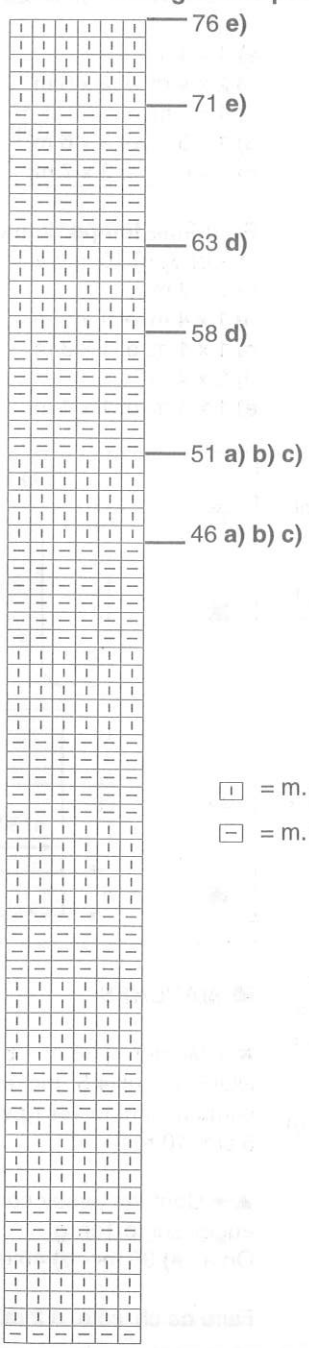


= m. endr. sur l'endr. ou env. sur l'env.

= m. env. sur l'endr. ou endr. sur l'env.

**28**
**PULL**
**N° 345-T0-264**

## TAILLES

**a)** 2 ans - **b)** 4/6 ans - **c)** 8 ans - **d)** 10/12 ans - **e)** 14/16 ans
Voir tableau des tailles page 2

## QUALITÉ (nombre de pelotes)

| QUALITE | COLORIS | 2 ans | 4/6 ans | 8 ans | 10/12 ans | 14/16ans |
|---|---|---|---|---|---|---|
| AVISO | BLANC | 5 | 6 | 7 | 8 | 9 |
| | NOIR | 2 | 2 | 3 | 3 | 3 |
| | FICELLE | 1 | 1 | 2 | 2 | 2 |

**Composition du modèle :**
60 % Coton
40 % Acrylique

## AIGUILLES

N° 4,5
N° 5

## FOURNITURES

Commercialisées chez Phildar
Anneaux marqueurs

## POINTS EMPLOYES

**Côtes 2/2**
**Côtes 2/2 rayées :** 2 rgs col. NOIR, 2 rgs col. BLANC, 2 rgs col. FICELLE, 2 rgs col. BLANC, 2 rgs col. NOIR, soit 10 rgs au total
**Jersey**
**Jersey rayé :** 6 rgs col. NOIR, 2 rgs col. BLANC, 4 rgs col. FICELLE, 2 rgs col. NOIR., 4 rgs col. FICELLE, 2 rgs col. BLANC, 6 rgs col. NOIR, soit 26 rgs au total
**Augm. à 2 m. des bords**

## ECHANTILLON

**Important :** Il est indispensable à la réalisation d'un tricot aux bonnes dimensions : voir page 2
10 cm de jersey ou de jersey rayé, aig. n° 5 = 17 m. et 22 rgs

## DOS et DEVANT

✖→ Monter : **a)** 58 m. - **b)** 66 m. - **c)** 74 m. - **d)** 82 m. - **e)** 90 m. col. NOIR, aig. n° 4,5, tric. en côtes 2/2 rayées (voir pts employés) en commençant le 1er rg et ts les rgs impairs par 2 m. endr. pendant 5 cm (10 rgs).

▲→ Cont. en jersey col. BLANC, aig. n° 5 en répartissant **a) b) e)** 2 augm. sur le 1er rg.

On a : **a)** 60 m. - **b)** 68 m. - **c)** 74 m. - **d)** 82 m. - **e)** 92 m.

A **a)** 9 cm **b)** 12 cm **c)** 15 cm **d)** 19 cm **e)** 22 cm
de haut. après les côtes, cont. en jersey rayé (voir pts employés) Les 26 rgs de rayure terminés, cont. en jersey col. BLANC.

■→ **Entretemps :**
A **a)** 18 cm **b)** 21 cm **c)** 24 cm **d)** 28 cm **e)** 31 cm
de haut. après les côtes (on a tric. le 20e rg de la rayure), former les emman. en rab. de ch. côté 1 x 2 m. et 3 x 1 m.

Il reste **a)** 50 m. - **b)** 58 m. - **c)** 64 m. - **d)** 72 m. - **e)** 82 m.

A **a)** 28 cm **b)** 33,5 cm **c)** 38 cm **d)** 43,5 cm **e)** 49 cm
de haut. après les côtes, former l'encol. **devant** en rab. les : **a)** 6 m. - **b) c)** 8 m. - **d) e)** 10 m. centr., puis côté encol. :
**a)** ts les 2 rgs : 1 x 3 m., 2 x 1 m. et 4 rgs plus haut : 1 x 1 m.
**b)** ts les 2 rgs : 1 x 3 m., 1 x 2 m., 1 x 1 m. et 4 rgs plus haut : 1 x 1 m.
**c)** ts les 2 rgs : 1 x 3 m., 1 x 2 m., 1 x 1 m. et ts les 4 rgs : 2 x 1 m.
**d)** ts les 2 rgs : 1 x 3 m., 1 x 2 m., 1 x 1 m. et ts les 4 rgs : 2 x 1 m.
**e)** ts les 2 rgs : 1 x 3 m., 1 x 2 m., 2 x 1 m. et ts les 4 rgs : 2 x 1 m.

●→ A **a)** 32 cm **b)** 38 cm **c)** 43 cm **d)** 49 cm **e)** 55 cm
de haut. après les côtes, biaiser les épaules en rab. de ch. côté ts les 2 rgs :
**a)** 4 x 4 m.
**b)** 2 x 4 m. et 2 x 5 m.
**c)** 4 x 5 m.
**d)** 1 x 5 m. et 3 x 6 m.
**e)** 1 x 6 m. et 3 x 7 m.

**En même temps**, former l'encol. **dos** en rab. les : **a)** 6 m. - **b)** 8 m. - **c) d) e)** 10 m. centr., puis côté encol. ts les 2 rgs :
**a)** 2 x 3 m.
**b)** 1 x 4 m. et 1 x 3 m.
**c)** 1 x 4 m. et 1 x 3 m.
**d)** 2 x 4 m.
**e)** 1 x 5 m. et 1 x 4 m.

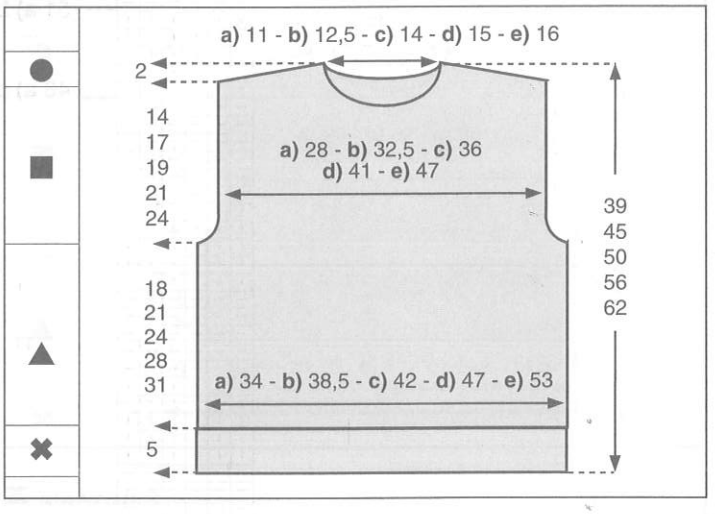


## MANCHES

✖→ Monter **a)** 38 m. - **b)** 38 m. - **c)** 42 m. - **d)** 46 m. - **e)** 46 m. col. NOIR aig. n° 4,5, tric. en côtes 2/2 rayées (voir pts employés) en commençant le 1er rg et ts les rgs impairs par 2 m. endr. pendant 5 cm (10 rgs)

▲→ Cont. en jersey col. BLANC, aig. n° 5 en répartissant **b) e)** 2 augm. sur le 1er rg
On a : **a)** 38 m. - **b)** 40 m. - **c)** 42 m. - **d)** 46 m. - **e)** 48 m.

Faire de ch. côté, à 2 m. des bords :

**a)** ts les 4 rgs : 4 x 1 augm. et ts les 6 rgs : 2 x 1 augm.
**b)** ts les 4 rgs : 9 x 1 augm. et 6 rgs plus haut : 1 x 1 augm.
**c)** ts les 4 rgs : 8 x 1 augm. et ts les 6 rgs : 4 x 1 augm.
**d)** ts les 4 rgs : 8 x 1 augm. et ts les 6 rgs : 6 x 1 augm.
**e)** ts les 4 rgs : 15 x 1 augm. et ts les 6 rgs : 3 x 1 augm.

On a **a)** 50 m. - **b)** 60 m. - **c)** 66 m. - **d)** 74 m. - **e)** 84 m.

**Entretemps :**

A **a)** 3 cm **b)** 10 cm **c)** 16 cm **d)** 21,5 cm **e)** 26,5 cm

de haut. après les côtes, cont. en jersey rayé (voir pts employés)
Les 26 rgs de rayure terminés, cont. en jersey col. BLANC

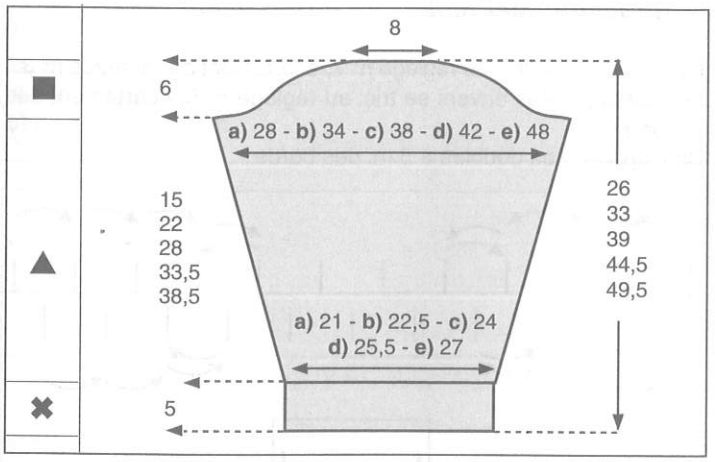


■→A **a)** 15 cm **b)** 22 cm **c)** 28 cm **d)** 33,5 cm **e)** 38,5 cm

de haut. après les côtes (on a terminé la rayure), former l'arrondi en rab. de ch. côté ts les 2 rgs :
**a)** 1 x 4 m., 1 x 3 m., 2 x 2 m., 1 x 3 m. et 1 x 4 m.
**b)** 1 x 5 m., 1 x 4 m., 1 x 3 m., 1 x 2 m., 1 x 4 m. et 1 x 5 m.
**c)** 1 x 6 m., 1 x 4 m., 2 x 3 m., 1 x 4 m. et 1 x 6 m.
**d)** 1 x 7 m., 1 x 5 m., 2 x 3 m., 1 x 5 m. et 1 x 7 m.
**e)** 1 x 8 m., 1 x 6 m., 1 x 4 m., 1 x 3 m., 1 x 6 m. et 1 x 8 m.

A **a)** 21 cm **b)** 28 cm **c)** 34 cm **d)** 39,5 cm **e)** 44,5 cm

de haut. après les côtes, rab. souplement les 14 m. restantes.

Tric. la seconde manche semblable.

## *BANDE D'ENCOLURE*

Monter **a)** 62 m. - **b)** 70 m. - **c)** 74 m. - **d)** 78 m. - **e)** 82 m. aig. n° 4,5 col. BLANC, tric. en côtes 2/2 en commençant et terminant le 1er rg et ts les rgs impairs par 2 m. endr. pendant 2 cm (4 rgs) puis faire 1 rg endr. sur l'endr. et quelques rgs de jersey d'un autre coloris. Repasser ces rgs de jersey. Il suffira au moment du montage de les détricoter pour retrouver le coloris de base.

## *ASSEMBLAGE*

Faire les différentes coutures en se reportant aux conseils pages 4 et 5.
Terminer en repassant légèrement les coutures sur l'envers du trav.

VALÉRIE

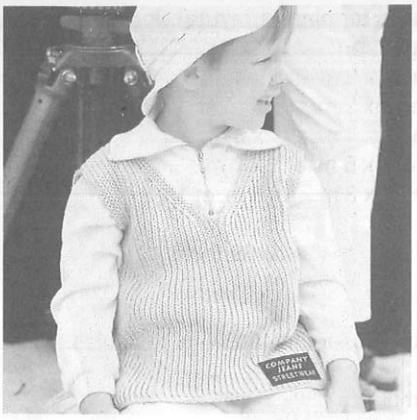

**29**

**DEBARDEUR**

**N° 345-T0-268**

## TAILLES

**a)** 2 ans - **b)** 4 ans - **c)** 6 ans - **d)** 8/10 ans - **e)** 12/14 ans
Voir tableau des tailles page 2.

## QUALITE (Nombre de pelotes)

| QUALITE | COLORIS | 2 ans | 4 ans | 6 ans | 8/10 ans | 12/14 ans |
|---|---|---|---|---|---|---|
| Ref. LIN | DUNE | 4 | 5 | 6 | 7 | 10 |

**Composition du modèle :**
75 % Acrylique
25 % Lin

## AIGUILLES

N° 2 pour les côtes 1/1
N° 2,5 pour les côtes perlées envers

## FOURNITURES

Commercialisées chez PHILDAR
Anneaux marqueurs.
1 application réf.: 478-684-0534

## POINTS EMPLOYES

**Côtes 1/1**
**Côtes perlées envers :**
**Nombre de m. pour la symétrie :** multiple de 2 + 1 + 1 lis. à ch. extrémité.
**1er rg :** (env. du trav.) tout à l'endr.
**2e rg :** (endr. du trav.) 1 m. lis. *1 m. double à l'endr. (faire 1 m. endr. en piquant l'aig. droite non pas dans la m. de l'aig. gauche telle qu'elle se présente sur l'aig., mais dans la m. se trouvant immédiatement sous cette m. Laisser tomber la m. correspondante de l'aig. gauche; elle se démaille sur 1 rg), 1 m. env.*, répéter de *à* et terminer par 1 m. double à l'endr. et 1 m. lis.

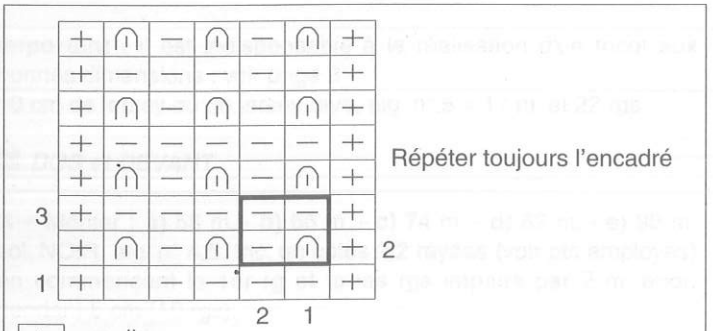


+ = m. lis.

— = m. endr. sur l'env. ou env. sur l'endr.

∩ = m. double endr.: faire une m. endr. sur l'endr. en piquant l'aig. droite non pas dans la m. de l'aig. gauche telle qu'elle se présente sur l'aig., mais dans la m. se trouvant immédiatement sous cette m., laisser tomber la m. correspondante de l'aig. gauche (elle se démaille sur 1 rg).

**3e rg :** tout à l'endr.
**Répéter toujours le 2e et le 3e rg.**
**Dim. apparentes doubles à 5 m. des bords (sur l'env. du trav.) :**
**à droite :** tric. 5 m. en côtes perlées, glisser 1 m., tric. les 2 m. suivantes ens. à l'endr. et passer la m. glissée sur la m. obtenue.
**à gauche :** des 8 dernières m., tric. les 3 premières m. ens. à l'endr., puis tric. les 5 dernières m. à l'endr.

## ÉCHANTILLON

**Important :** il est indispensable à la réalisation d'un tricot aux bonnes dimensions : voir page 2
10 cm de côtes perlées envers, aig. n° 2,5 = 28 m. et 50 rgs.

## REGLAGES MACHINE

Les côtes 1/1 se tric. au réglage n° 7, écartement des fontures n° 3.
Les côtes perlées envers se tric. au réglage n° 9, écartement des fontures n° 3.
Dim. apparentes doubles à 5 m. des bords

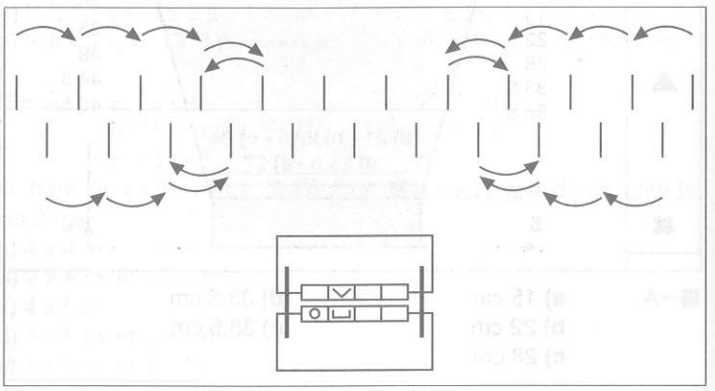

## DOS et DEVANT

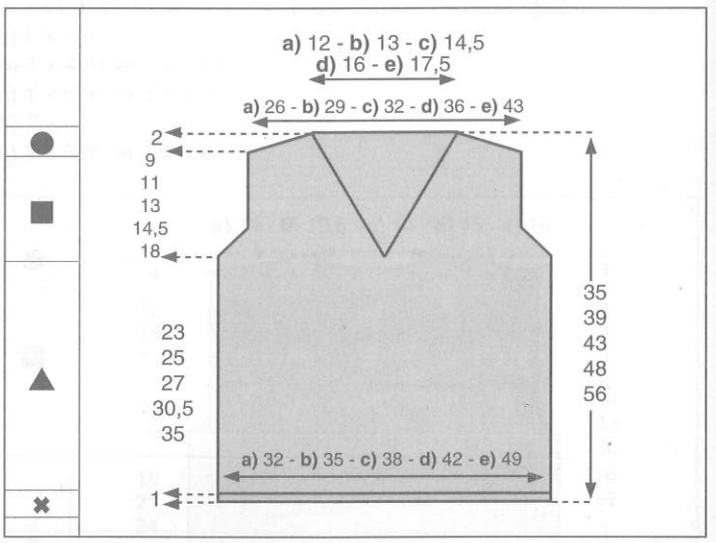


✖→ Monter : **a)** 91 m. - **b)** 99 m. - **c)** 107 m. - **d)** 119 m. - **e)** 139 m., aig. n° 2, tric. en côtes 1/1, en commençant et en terminant le 1er rg et ts les rgs impairs (endr. du trav.) par 1 m. endr., pendant 1 cm (4 rgs).

▲→ Cont. aig. n° 2,5, en côtes perlées envers, on a 1 m. double endr. au centre du travail.

■→ A
**a)** 23 cm (116 rgs)
**b)** 25 cm (126 rgs)
**c)** 27 cm (136 rgs)
**d)** 30,5 cm (152 rgs)
**e)** 35 cm (176 rgs)
de haut. après les côtes, former les emman. en faisant de ch. côté à 5 m. des bords (voir pts employés) ts les 4 rgs :
4 x 1 dim. double

Il reste : **a)** 75 m. - **b)** 83 m. - **c)** 91 m. - **d)** 103 m. - **e)** 123 m.

**En même temps**, former l'encolure **DEVANT**, en rab. la

m. centr., puis faire à 5 m. des bords (voir pts employés) :
**a)** ts les 6 rgs : 8 x 1 dim. double
**b)** ts les 4 rgs : 3 x 1 dim. double, ts les 6 rgs : 3 x 1 dim. double et ts les 8 rgs : 3 x 1 dim. double
**c)** ts les 6 rgs : 7 x 1 dim. double et ts les 8 rgs : 3 x 1 dim. double
**d)** ts les 6 rgs : 6 x 1 dim. double et ts les 8 rgs : 5 x 1 dim. double
**e)** ts les 6 rgs : 2 x 1 dim. double et ts les 8 rgs : 10 x 1 dim. double

●→ A
**a)** 32 cm (160 rgs)
**b)** 36 cm (180 rgs)
**c)** 40 cm (200 rgs)
**d)** 45 cm (226 rgs)
**e)** 53 cm (266 rgs)

de haut. après les côtes, biaiser les épaules en rab. de ch. côté, ts les 2 rgs :
**a)** 4 x 4 m. et 1 x 5 m.
**b)** 2 x 4 m. et 3 x 5 m.
**c)** 5 x 5 m.
**d)** 1 x 5 m. et 4 x 6 m.
**e)** 3 x 7 m. et 2 x 8 m.

A
**a)** 34 cm (170 rgs)
**b)** 38 cm (190 rgs)
**c)** 42 cm (210 rgs)
**d)** 47 cm (236 rgs)
**e)** 55 cm (276 rgs)

de haut. après les côtes, rab. les **a)** 33 m. - **b)** 37 m. - **c)** 41 m. - **d)** 45 m. - **e)** 49 m. restantes pour l'encolure **DOS**

## *ASSEMBLAGE*

Faire les différentes coutures en se reportant au conseils pages 4 et 5.
Prendre 1 demie m. de couture de ch. côté pour le raccord.
Coudre l'application sur le devant (voir photo).

BETTY

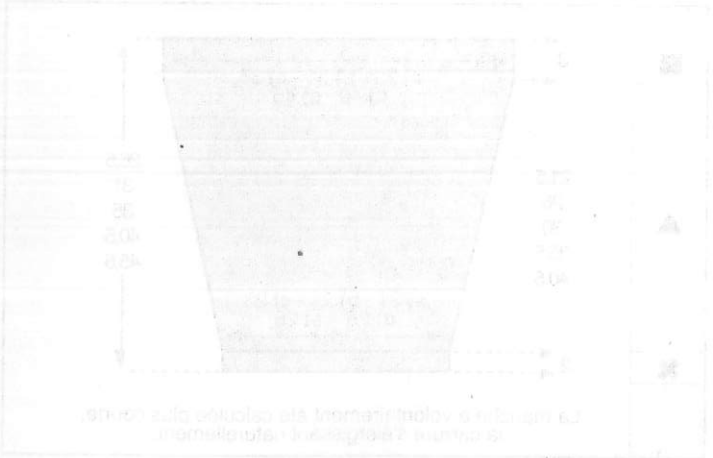

**30**
**PULL**
**N° 345-T0-267**

## TAILLES

**a)** 4 ans - **b)** 6 ans - **c)** 8 ans - **d)** 10/12 ans - **e)** 14/16 ans
Voir tableau des tailles page 2.

## QUALITÉ (Nombre de pelotes)

| QUALITE | COLORIS | 4 ans | 6 ans | 8 ans | 10/12 ans | 14/16 ans |
|---|---|---|---|---|---|---|
| COTON n° 10 | BRIQUE | 7 | 8 | 9 | 11 | 14 |

**Composition du modèle :**
100 % Coton peignée

## AIGUILLES

N° 9

## FOURNITURES

Commercialisées chez PHILDAR
Anneaux marqueurs.
1 application «Fishermen Irlande» réf.: 478 - 684 - 0532

## POINTS EMPLOYES

**Pt mousse**
**Jersey endr.**
**Pt de godron** (sur l'endr. du trav.) : 2 rgs de jersey env., 4 rgs de jersey endr., 2 rgs de jersey env., 4 rgs de jersey endr. et 2 rgs de jersey env.

## ÉCHANTILLON

**Important :** il est indispensable à la réalisation d'un tricot aux bonnes dimensions : voir page 2
20 cm de jersey, aig. n° 9 = 19 m. et 26 rgs.
Volontairement tric. plus serré pour un meilleur maintien.
Les 14 rgs de pt de godron = 10 cm

## DOS et DEVANT

✖→ Monter : **a)** 37 m. - **b)** 39 m. - **c)** 41 m. - **d)** 45 m. - **e)** 51 m., aig. n° 9, tric. en pt mousse pendant 2 cm.

▲→ Cont. aig. n° 9, en jersey.

A **a)** 13 cm **d)** 21 cm
**b)** 15 cm **e)** 24 cm
**c)** 17 cm

de haut. après le pt mousse, cont. en pt de godron.
Pour le **DOS** : voir pts. employés
Pour le **DEVANT** : de la façon suivante (sur l'endr. du trav.)
2 rgs de jersey env., 4 rgs de jersey endr., sur 2 rgs tric. de la façon suivante pour le placement de l'application **a)** 14 m. - **b)** 15 m. - **c)** 16 m. - **d)** 18 m. - **e)** 21 m. de jersey env., 9 m. de jersey endr. (emplacement de l'application) et **a)** 14 m. - **b)** 15 m. - **c)** 16 m. - **d)** 18 m. - **e)** 21 m. de jersey env., puis cont. en faisant 4 rgs de jersey endr. et 2 rgs de jersey env., le pt de godron est terminé, cont. en jersey endr.

■→ A **a)** 23 cm **d)** 31 cm
**b)** 25 cm **e)** 34 cm
**c)** 27 cm

de haut. après le pt mousse, (on a fait les 2 derniers rgs de jersey env.), former les emman. en rab. de ch. côté :
1 x 3 m.

Il reste **a)** 31 m. - **b)** 33 m. - **c)** 35 m. - **d)** 39 m. - **e)** 45 m.

A **a)** 34 cm **d)** 45 cm
**b)** 37 cm **e)** 51 cm
**c)** 40 cm

de haut. après le pt mousse, former l'encol. **DEVANT** en rab. les **a) b)** 3 m. - **c) d) e)** 5 m. centr. puis ts les 2 rgs (côté encol.) :
**a) b) c) d)** 1 x 2 m. et 1 x 1 m.
**e)** 1 x 2 m. et 2 x 1 m.

A **a)** 37 cm **d)** 50 cm
**b)** 41 cm **e)** 56 cm
**c)** 44 cm

de haut. après le pt mousse, former l'encol. **DOS** en rab. les **a) b)** 9 m. - **c) d)** 11 m. - **e)** 13 m. centr.

A **a)** 39 cm **d)** 52 cm
**b)** 43 cm **e)** 58 cm
**c)** 46 cm

de haut. après le pt mousse, rab. les **a)** 11 m. - **b)** 12 m. - **c)** 12 m. - **d)** 14 m. - **e)** 16 m. restantes pour les épaules (voir conseil m. rab. à 3 aig.)

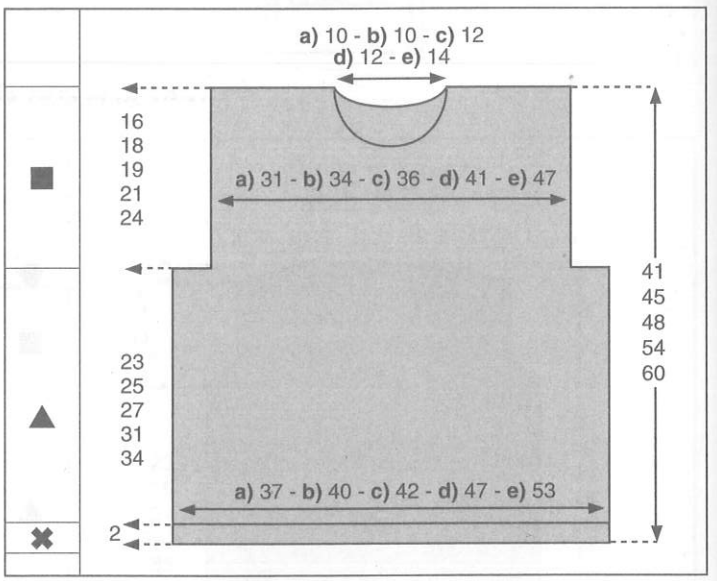


## MANCHES

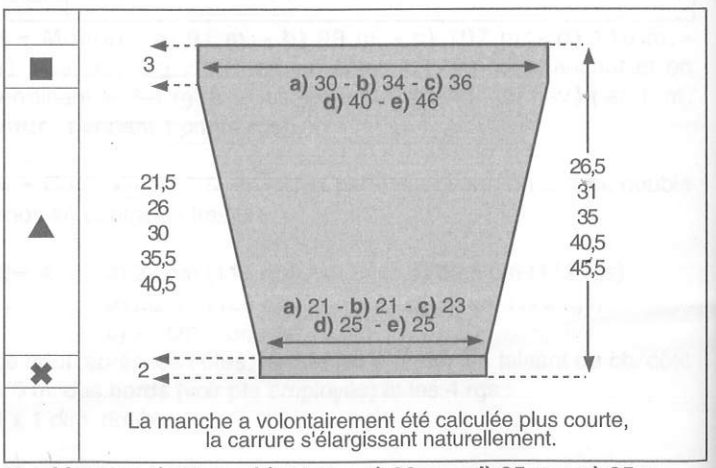


✖→ Monter : **a)** 21 m. - **b)** 21 m. - **c)** 23 m. - **d)** 25 m. - **e)** 25 m., aig. n° 9, tric. en pt mousse pendant 2 cm.

▲→ Cont. aig. n° 9, en jersey.

Augm. de ch. côté :
**a)** ts les 6 rgs : 4 x 1 m.
**b)** ts les 6 rgs : 3 x 1 m. et ts les 4 rgs : 3 x 1 m.
**c)** ts les 6 rgs : 6 x 1 m.
**d)** ts les 6 rgs : 7 x 1 m.
**e)** ts les 6 rgs : 5 x 1 m. et ts les 4 rgs : 5 x 1 m.

On a : **a)** 29 m. - **b)** 33 m. - **c)** 35 m. - **d)** 39 m. - **e)** 45 m.

**Entre temps :**

A **a)** 14,5 cm **d)** 28,5 cm
**b)** 19 cm **e)** 33,5 cm
**c)** 23 cm

de haut. après le pt mousse, cont. en pt de godron voir pts employés.

■→ A **a)** 21,5 cm **d)** 35,5 cm
**b)** 26 cm **e)** 40,5 cm
**c)** 30 cm

de haut. après le pt mousse, marquer les m. lis. d'un fil de couleur et cont. droit.

A **a)** 24,5 cm **d)** 38,5 cm
**b)** 29 cm **e)** 43,5 cm
**c)** 33 cm

de haut. après le pt mousse, rab. souplement toutes les m.

Tric. la seconde manche semblable.

### *BANDE D'ENCOLURE*

Monter : **a)** 26 m. - **b)** 28 m. - **c)** 32 m. - **d)** 34 m. - **e)** 38 m. aig. n° 9, tric. en pt mousse pendant 2 cm, puis faire un rg endr. sur l'endr. et quelques rgs de jersey d'un autre coloris. Repasser ces rgs de jersey, il suffira de les détricoter au moment du montage pour retrouver le coloris de base.

### *ASSEMBLAGE*

Faire les différentes coutures en se reportant au conseils pages 4 et 5.
Coudre la bande d'encolure, m. par m., à pts arrière sur l'endr. du trav.
Coudre l'application sur les 9 m. de jersey du devant (entre les rgs de pt godron).

BETTY

## Mailles rabattues à 3 aiguilles

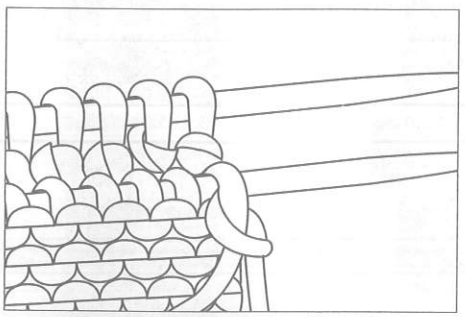

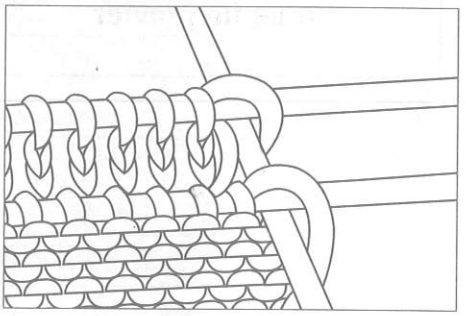

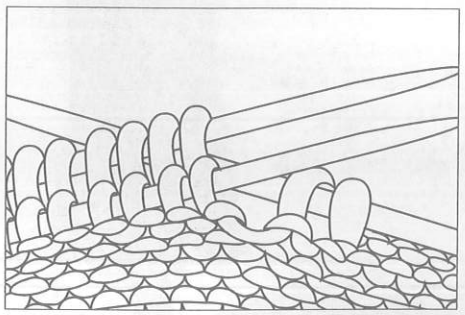

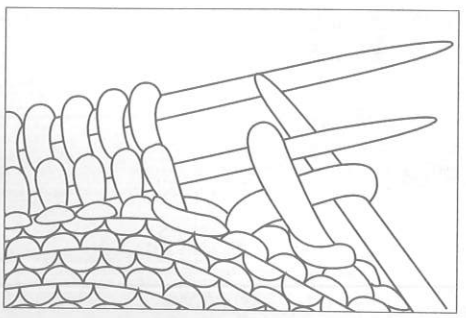

Laisser les m. des épaules sur les aig.

Placer les épaules en vis-à-vis, endr. contre endr. comme pour les coudre.

Rab. les m. avec une 3e aig. comme suit: piquer l'aig. droite dans 2 m. (la 1ère m. de la 1ère aig. et la 1ère m. de la 2e aig.), tric. ces 2 m. ens. à l'endr. (on obtient 1 m. sur l'aig. droite)

Tric. les 2 m. suivantes de la même façon, puis passer la 1ère m. sur la 2e m. pour rab. Il reste 1 m. sur l'aig. droite. Cont. de cette façon

Production : **ZINDOUBA, Olivier BAUDRY**
Conception graphique et réalisation : **Agence PLEIN SOLEIL, Roland SALMON**
Photographe : **Denis FELIX**
Assistant-photo : **Brice GERARD**
Styliste-accessoiriste : **Karen LEBRATI**
Coiffeur-maquilleur : **Sonia REY**

Vos prochains
**PHILDAR** Créations
Les albums
**Printemps-TENDANCES**
**et**
**LAYETTE**
Sortie **fin janvier**

PHILDAR Editeur R.C. ROUBAIX B 475-483-319 © PHILDAR 2001 - **4524**
Les Fils de Louis Mulliez S.A. - B.P. 619 - 59061 ROUBAIX
Directeur de la Publication : Hugues DANEL - Rédacteur en chef : Jacques VOET
M.L.P. : Distribution périodique - dépôt légal n° 0G 6501779 - 1e trimestre 2001 - N° ISSN : 1240 3091
Imprimé en FRANCE par l' imprimerie BERGER LEVRAULT GRAPHIQUE à TOUL

**11** – Pull en réf. **Coton n° 10,** coordonné aux chaussettes **"DALLAS"** réf. 001.718, coloris écru–naturel–jean's–indigo, taille 33/34 au 39/40, 98% coton – 2% élasthanne.

PHILDAR